INOVANCE

ТОЛЬКО ВПЕРЕД

Серия MD520
Привод переменного тока общего назначения
Краткое руководство пользователя по монтажу и вводу в эксплуатацию

Индустриальная автоматизация

Интеллектуальные подъемные устройства

Транспорт на новых видах энергии

Промышленные роботы

Железные дороги Транспортировка

Информационный код 19011712 A00

Предисловие

Информация о руководстве пользователя

Привод переменного тока серии MD520 – это высокопроизводительный привод переменного тока общего назначения с векторным управлением током. Он предназначен для управления и регулирования скорости и крутящего момента трехфазных асинхронных двигателей переменного тока и синхронных двигателей с постоянными магнитами. Он применяется для ткацких станков, бумагоделательных машин, волочильных машин, станков, упаковочных машин, машин, используемых в пищевой промышленности, вентиляторов, водяных насосов и прочего автоматизированного производственного оборудования.

В данном руководстве пользователя содержится описание монтажа оборудования, монтажа электропроводки, ввода в эксплуатацию и пробного пуска изделия, в том числе установочные размеры, монтаж механического оборудования, монтаж электрооборудования, ввод в эксплуатацию, пробный пуск, диагностика и устранение неисправностей, а также перечень параметров.

Дополнительные документы

Наименование документа	№	Описание
Привод переменного тока общего назначения серии MD520 – Краткое руководство пользователя по монтажу и вводу в эксплуатацию (поставляется в комплекте с изделием)	19011712	В данном руководстве пользователя приведено описание монтажа оборудования, монтажа электропроводки, ввода в эксплуатацию, диагностики и устранения неисправностей, параметров, кодов ошибок и т. д.
Привод переменного тока общего назначения серии MD520 – Руководство пользователя по аппаратному обеспечению	19011713	В данном руководстве пользователя приведено описание состава системы, технических характеристик, узлов и деталей, размеров, дополнительного оборудования (монтажные принадлежности, кабели и периферийные электрические компоненты), плат расширения, а также инструкции по ежедневному техническому обслуживанию и общему техническому обслуживанию, сертификаты, стандарты и т. д.
Привод переменного тока общего назначения серии MD520 – Руководство пользователя по монтажу	19011714	В данном руководстве пользователя приведено описание установочных размеров, планировки

Наименование документа	№	Описание
привода		помещения, конкретных этапов монтажа оборудования, требований к монтажу электропроводки, требований к укладке кабелей, требований к монтажу дополнительного оборудования, а также диагностики и устранения неисправностей, связанных с ЕМС.
Привод переменного тока общего назначения серии MD520 – Руководство пользователя по вводу в эксплуатацию	19011715	В данном руководстве пользователя приведено описание инструмента для ввода в эксплуатацию, процесса, процедуры, диагностики и устранения неисправностей кодов ошибок и параметров привода переменного тока.
Привод переменного тока общего назначения серии MD520 – Руководство пользователя по обмену данными	19011716	В данном руководстве пользователя приведено описание режима обмена данными, сети обмена данными и конфигурации обмена данными привода переменного тока.
Привод переменного тока общего назначения серии MD520 – Руководство пользователя по функциям	19011717	В данном руководстве пользователя приведено описание применения функций, обмена данными, кодов ошибок и параметров привода переменного тока.

История изменений

Дата	Версия	Описание редакции
Январь 2022 г.	A00	Первый выпуск.

Получение данного руководства пользователя

Данное руководство пользователя поставляется в комплекте с изделием. Версия в формате PDF может быть получена следующим образом:

Войти на веб-сайт компании Inovance *(http://en.inovance.cn/)*, выбрать пункт **Support > Download (Поддержка > Загрузить),** выполнить поиск по ключевому слову, затем загрузить файл в формате PDF.

Оглавление

Предисловие ..... - 1 -
Основные правила техники безопасности ..... - 4 -
Перечень моделей изделия ..... - 11 -
1 Монтаж механического оборудования ..... - 12 -
1.1 Монтаж моделей T1 – T9 ..... - 12 -
1.1.1 Размеры моделей T1 – T9 ..... - 12 -
1.1.2 Монтаж на вертикальную опорную поверхность ..... - 14 -
1.1.3 Монтаж в проем ..... - 16 -
1.2 Монтаж моделей T10 – T12 ..... - 19 -
1.2.1 Размеры моделей T10 – T12 (без дросселя переменного тока на стороне двигателя) ..... - 19 -
1.2.2 Размеры моделей T10 – T12 (с дросселем переменного тока на стороне двигателя) ..... - 20 -
1.2.3 Монтаж в шкаф ..... - 21 -
2 Монтаж электрооборудования ..... - 26 -
2.1 Электромонтажная схема ..... - 26 -
2.2 Клеммы силовой цепи ..... - 27 -
2.3 Клеммы цепи управления ..... - 29 -
3 Блок-схема ввода в эксплуатацию ..... - 34 -
3.1 Описание панели управления ..... - 34 -
3.2 Базовый процесс ввода в эксплуатацию ..... - 37 -
3.3 Процесс ввода в эксплуатацию в режиме управления V/f ..... - 39 -
3.4 Процесс ввода в эксплуатацию в режиме управления SVC/FVC ..... - 40 -
4 Диагностика и устранение неисправностей ..... - 42 -
4.1 Распространенные неисправности и диагностика ..... - 42 -
4.1.1 Отображение сигналов тревоги и ошибок ..... - 42 -
4.1.2 Перезапуск при ошибках ..... - 42 -
4.1.3 Распространенные способы диагностики и устранения неисправностей ..... - 44 -
4.1.4 Диагностика и устранение неисправностей при пробном пуске в различных режимах управления ..... - 48 -
4.2 Перечень кодов ошибок ..... - 51 -
4.3 Перечень атрибутов ошибок ..... - 63 -
5 Перечень параметров ..... - 72 -
5.1 Перечень параметров ..... - 72 -

Основные правила техники безопасности

Меры предосторожности

1. В данной главе приведены основные правила техники безопасности для надлежащей эксплуатации оборудования. Перед эксплуатацией оборудования необходимо ознакомиться с руководством пользователя и убедиться в полном понимании правил техники безопасности. Несоблюдение инструкций может привести к опасным для жизни травмам, в том числе со смертельных исходом, тяжелым травмам или повреждению оборудования.
2. Пункты, отмеченные подписями "ВНИМАНИЕ!", "ПРЕДУПРЕЖДЕНИЕ!" и "ОПАСНОСТЬ!" в данном руководстве пользователя не являются исчерпывающим содержанием всех мер предосторожности, которые необходимо соблюдать. Они предназначены только для указания на дополнительные меры предосторожности.
3. Использовать данное оборудование в соответствии с установленными требованиями к условиям окружающей среды. На повреждения, вызванные ненадлежащим использованием, не распространяются гарантийные условия.
4. Компания Inovance не несет ответственности за травматизм и повреждение оборудования в результате его неправильного использования.

Безопасность: уровни и определения

DANGER	Несоблюдение указаний приводит к получению опасных для жизни травм, в том числе, со смертельным исходом.
WARNING	Несоблюдение указаний может приводить к получению опасных для жизни травм, в том числе, со смертельным исходом.
CAUTION	Несоблюдение указаний может приводить к получению травм легкой и средней степени тяжести или к повреждению оборудования.

Общие правила техники безопасности

- На чертежах и на рисунках в руководстве пользователя оборудование в некоторых случаях показано без крышек и защитных ограждений. Перед выполнением указаний из руководства пользователя обязательно установить крышки или защитные ограждения.
- Чертежи в руководстве пользователя приведены только для наглядности и не всегда полностью соответствуют приобретенному изделию.

Распаковка
WARNING • Не выполнять монтаж оборудования при обнаружении повреждений, коррозии или признаков использования на изделии или вспомогательном оборудовании при распаковке. • Не выполнять монтаж оборудования при обнаружении попадания воды, отсутствия деталей или обнаружении повреждений в процессе распаковки. • Не выполнять монтаж оборудования при несоответствии полученного

оборудования упаковочному листу.

CAUTION

- Перед распаковкой убедиться в отсутствии повреждений упаковки, а также проверить на предмет повреждения, попадания воды, и деформации.
- Выполнить распаковку в следующем порядке. Не допускать сильных ударов по упаковке.
- Перед распаковкой проверить поверхности изделия и вспомогательного оборудования на предмет повреждения и коррозии.
- Перед распаковкой проверить соответствие содержимого упаковки упаковочному листу.

Хранение и транспортировка

WARNING

- Для транспортировки крупногабаритного или тяжелого оборудования привлекать квалифицированных специалистов с использованием специального подъемного оборудования. Несоблюдение указаний может привести к получению травм или повреждению оборудования.
- Перед подъемом оборудования убедиться, что узлы и детали оборудования, такие как передняя крышка и клеммные колодки, надежно закреплены винтами. Выпадение незакрепленных узлов и деталей может привести к получению травм или повреждению оборудования.
- Не допускается нахождение под оборудованием, поднятым грузоподъемным оборудованием на высоту.
- При подъеме оборудования стальным тросом обеспечить подъем оборудования с постоянной скоростью, не допуская вибрации и ударов. Не переворачивать оборудование и не оставлять оборудование подвешенным в воздухе. Несоблюдение указаний может привести к получению травм или повреждению оборудования.

CAUTION

- Соблюдать осторожность при обращении с оборудованием при транспортировке. Не допускать получения травм и повреждения оборудования.
- При переноске данного оборудования руками крепко держать корпус оборудования, чтобы не допустить падения его частей. Несоблюдение указаний может привести к получению травмы.
- Хранение и транспортировку данного оборудования производить в соответствии с требованиями к хранению и транспортировке. Несоблюдение указаний приводит к повреждению оборудования.
- Не допускать хранения или транспортировки оборудования в условиях присутствия брызг воды, воздействия прямого солнечного света, сильного электрического поля, сильного магнитного поля и сильной вибрации.
- Не хранить данное оборудование более трех месяцев. Для длительного хранения требуется более строгая защита и выполнение проверок.

- Упаковать оборудование перед транспортировкой. Использовать герметичный ящик для транспортировки на дальние расстояния.
- Не перевозить данное оборудование совместно с оборудованием или материалами, способными повредить или оказать отрицательное воздействие на данное оборудование.

Монтаж

DANGER

- К работе с оборудованием допускаются только специалисты, обладающие знаниями в области электротехники.

WARNING

- Перед монтажом необходимо ознакомиться с руководством пользователя и правилами техники безопасности.
- Не допускается монтаж данного оборудования в местах с воздействием сильного электрического или магнитного поля.
- Перед монтажом убедиться в достаточной механической прочности основания и его способности выдерживать массу оборудования. Несоблюдение указаний приводит к возникновению опасностей механического характера.
- Не надевать свободную одежду или предметы бижутерии при выполнении монтажных работ. Несоблюдение указаний может привести к поражению электрическим током.
- При монтаже оборудования в замкнутом пространстве (например, в шкафу или в корпусе) использовать охлаждающее устройство (например, вентилятор или кондиционер) для охлаждения пространства до требуемой температуры. Несоблюдение указаний может привести к перегреву оборудования и возгоранию.
- Не вносить изменения в конструкцию оборудования.
- Не откручивать болты, используемые для крепления узлов и деталей оборудования, или болты, отмеченные красным.
- После монтажа оборудования в шкаф или выполнения окончательной сборки необходимо предусмотреть огнестойкую оболочку, обеспечивающий электрическую и механическую защиту. Класс защиты IP должен соответствовать требованиям стандартов МЭК (IEC), а также местных норм и правил.
- Перед монтажом устройств, создающих сильные электромагнитные помехи, например, трансформатор, установить для такого оборудования экранирующее устройство, чтобы не допустить возникновения неисправностей.
- Монтаж оборудования выполнять на негорючее основание, например, на металлическое. Держать оборудование вдали от горючих предметов. В противном случае возможно возгорание.

CAUTION

- При монтаже укрыть оборудование сверху тканью или бумагой. Такие меры необходимы для предотвращения попадания внутрь оборудования

посторонних предметов, таких как металлическая стружка, масло и вода, что может привести к неисправностям. После монтажа убрать ткань или бумагу с верхней части оборудования, чтобы не допустить перегрева, вызванного недостаточной вентиляцией из-за заблокированных вентиляционных отверстий.

- Возможно возникновение резонанса, когда оборудование, работающее с постоянной скоростью, выполняет операции с изменением скорости. В таком случае установить виброизоляционную резиновую подкладку под каркас двигателя или использовать функцию подавления вибрации для снижения резонанса.

Электромонтаж

DANGER

- К монтажу оборудования, монтажу электропроводки, техническому обслуживанию, проверкам или замене деталей допускаются только специалисты.
- Перед началом электромонтажных работ отключить все источники питания оборудования и подождать в течение периода времени, указанного на предупредительной табличке, перед выполнением последующих операций, поскольку остаточное напряжение все еще сохраняется после отключения питания. По прошествии указанного времени измерить напряжение постоянного тока в силовой цепи, чтобы убедиться, что напряжение находится в допустимом диапазоне. Несоблюдение указаний приводит к поражению электрическим током.
- Не выполнять электромонтажные работы, не снимать крышку оборудования и не прикасаться к печатной плате при включенном питании. Несоблюдение указаний приводит к поражению электрическим током.
- Убедиться в надлежащем заземлении оборудования. Несоблюдение указаний приводит к поражению электрическим током.

WARNING

- Не подключать источник питания к выходной стороне оборудования. Несоблюдение указаний приводит к повреждению оборудования или даже возгоранию.
- При подключении привода к двигателю убедиться в соответствии последовательности фаз на клеммах привода и двигателя во избежание вращения двигателя в противоположном направлении.
- Используемые кабели должны соответствовать требованиям поперечного сечения и экранирования. Экран кабеля необходимо надежным образом заземлить с одного края.
- Затянуть клеммные винты с моментом затяжки, указанным в руководстве пользователя. Неправильный момент затяжки может привести к перегреву или повреждению соединяемых деталей, что может привести к возгоранию.
- После подключения кабелей проверить правильность подключения всех кабелей, убедиться в отсутствии внутри оборудования винтов, шайб или

оголенных кабелей. Несоблюдение указаний может привести к поражению электрическим током или к повреждению оборудования.

CAUTION

- При электромонтажных работах соблюдать процедуры по снятию электростатического разряда (ЭСР) и надевать антистатический браслет. Несоблюдение указаний приводит к повреждению оборудования или внутренних цепей оборудования.
- Использовать экранированные витые пары для цепи управления. Для заземления подключить экран к клемме заземления оборудования. Несоблюдение указаний приводит к нарушению работы оборудования.

Включение питания

DANGER

- Перед включением питания убедиться в правильном монтаже оборудования, надежном монтаже электропроводки и возможности пуска двигателя.
- Убедиться в соответствии источника питания требованиям к оборудованию, чтобы не допустить повреждения оборудования или возгорания.
- После включения питания не открывать дверцу шкафа или защитную крышку оборудования, не прикасаться к клеммам и не разбирать узлы или детали оборудования. Несоблюдение указаний приводит к поражению электрическим током.

WARNING

- Произвести пробный пуск после подключения и настройки параметров, чтобы убедиться в безопасной работе оборудования. Несоблюдение указаний может привести к получению травм или повреждению оборудования.
- Перед включением питания убедиться в соответствии номинального напряжения оборудования напряжению источника питания. Несоблюдение указаний может привести к возгоранию.
- Перед включением убедиться в отсутствии людей рядом с оборудованием или двигателем. Несоблюдение указаний может привести к получению травмы, в том числе, со смертельным исходом.

Эксплуатация

DANGER

- К работе с оборудованием допускаются только специалисты. Несоблюдение указаний приводит к получению травм, в том числе, со смертельным исходом.
- Не прикасаться к соединительным клеммам и не разбирать узлы и детали оборудования во время работы оборудования. Несоблюдение указаний приводит к поражению электрическим током.

WARNING

- Не прикасаться к корпусу оборудования, вентилятору или резистору голыми руками для проверки температуры. Несоблюдение указаний может привести к получению травмы.
- Не допускать падения внутрь оборудования металлических или других предметов во время работы оборудования. Несоблюдение указаний может привести к возгоранию или повреждению оборудования.

Техническое обслуживание

DANGER

- К монтажу оборудования, монтажу электропроводки, техническому обслуживанию, проверкам или замене деталей допускаются только специалисты.
- Техническое обслуживание оборудования при включенном питании не допускается. Несоблюдение указаний приводит к поражению электрическим током.
- Перед техническим обслуживанием отключить все источники питания оборудования и подождать в течение периода времени, указанного на предупредительной табличке оборудования, или дольше.
- В случае двигателя с постоянными магнитами не прикасаться к клеммам двигателя сразу после отключения питания, поскольку на клеммах двигателя присутствует наведенное при вращении напряжение даже после отключения питания оборудования. Несоблюдение указаний приводит к поражению электрическим током.

WARNING

- Выполнять плановые и периодические проверки и техническое обслуживание оборудования в соответствии с требованиями технического обслуживания, обеспечить ведение журнала технического обслуживания.

Ремонт

DANGER

- К монтажу оборудования, монтажу электропроводки, техническому обслуживанию, проверкам или замене деталей допускаются только специалисты.
- Ремонт при включенном питании не допускается. Несоблюдение указаний приводит к поражению электрическим током.
- Перед техническим осмотром и ремонтом отключить все источники питания оборудования и подождать в течение периода времени, указанного на предупредительной табличке оборудования, или дольше.

WARNING

- В случае перегорания предохранителя или срабатывания автоматического выключателя или прерывателя тока утечки на землю (ELCB) подождать в течение периода времени, указанного на предупредительной табличке оборудования, или дольше перед включением питания или дальнейшими операциями. Несоблюдение указаний может привести к получению травм, в том числе, со смертельным исходом, или повреждению оборудования.
- Если оборудование неисправно или повреждено, к устранению неполадок и ремонтным работам допускаются только специалисты, и такие работы должны выполняться в соответствии с инструкциями по ремонту с документальным оформлением ремонта.
- Выполнять замену быстроизнашивающихся деталей оборудования в соответствии с инструкциями по замене.
- Не использовать поврежденное оборудование. Несоблюдение указаний может привести к получению травм, в том числе, со смертельным исходом, или серьезному повреждению оборудования.
- После замены оборудования снова проверить проводку и настроить параметры.

Утилизация

WARNING

- Утилизировать списанное оборудование в соответствии с местными нормами и стандартами. Несоблюдение указаний может привести к причинению материального ущерба и получению травм, в том числе, со смертельным исходом.
- Утилизировать списанное оборудование в соответствии с отраслевыми стандартами по утилизации отходов, чтобы не загрязнять окружающую среду.

Знаки безопасности

Для безопасной эксплуатации и технического обслуживания оборудования соблюдать указания на знаках безопасности на оборудовании. Не повреждать и не удалять знаки безопасности. См. следующую таблицу с описанием знаков безопасности.

Знаки безопасности	Описание
	• Перед эксплуатацией оборудования ознакомиться с правилами техники безопасности. Несоблюдение указаний может привести к получению травм, в том числе, со смертельным исходом, или повреждению оборудования. • Не прикасаться к клеммам и не снимать крышку при включенном питании или в течение 10 минут после отключения питания. Несоблюдение указаний приводит к поражению электрическим током.

Перечень моделей изделия

В следующей таблице приведены соответствия между моделью изделия и типом внешнего исполнения.

Табл. 1 Соответствие между моделью изделия и типом внешнего исполнения

Тип внешнего исполнения	Модель (три фазы 380 – 480 В)	Модель (три фазы 200 – 240 В)	Модель(одна фаза 200 – 240 В)
T1	MD520-4T0.4B(S) MD520-4T0.7B(S) MD520-4T1.1B(S) MD520-4T1.5B(S) MD520-4T2.2B(S) MD520-4T3.0B(S)	MD520-2T0.4B(S) MD520-2T0.7B(S) MD520-2T1.1B(S) MD520-2T1.5B(S)	
T2	MD520-4T3.7B(S) MD520-4T5.5B(S)	MD520-2T2.2B(S) MD520-2T3.7B(S)	MD520-2S0.4B(S) MD520-2S0.7B(S) MD520-2S1.5B(S) MD520-2S2.2B(S)
T3	MD520-4T7.5B(S) MD520-4T11B(S)	MD520-2T5.5B(S)	
T4	MD520-4T15B(S)	MD520-2T7.5B(S)	
T5	MD520-4T18.5(B)(S)(-T) MD520-4T22(B)(S)(-T)	MD520-2T11(B)(S)(-T)	
T6	MD520-4T30(B)(S) MD520-4T37(B)(S)	MD520-2T15(B)(S) MD520-2T18.5(B)(S)	
T7	MD520-4T45(B)(S) MD520-4T55(B)(S)	MD520-2T22(B)(S) MD520-2T30(B)(S)	
T8	MD520-4T75(B)(S) MD520-4T90(S) MD520-4T110(S)	MD520-2T37(B)(S) MD520-2T45(S) MD520-2T55(S)	
T9	MD520-4T132(S) MD520-4T160(S)	MD520-2T75(S)	
T10	MD520-4T200(S)(-L) MD520-4T220(S)(-L)	MD520-2T90(S) MD520-2T110(S)	
T11	MD520-4T250(S)(-L) MD520-4T280(S)(-L)	MD520-2T132(S)	
T12	MD520-4T315(S)(-L) MD520-4T355(S)(-L) MD520-4T400(S)(-L)	MD520-2T160(S) MD520-2T200(S)	

Примечание:
- (B): с блоком торможения
- (S): с функцией безопасного отключения крутящего момента (STO)
- (-T): с дросселем постоянного тока
- (-L): с дросселем переменного тока на стороне двигателя

1 Монтаж механического оборудования

1.1 Монтаж моделей T1 – T9

1.1.1 Размеры моделей T1 – T9

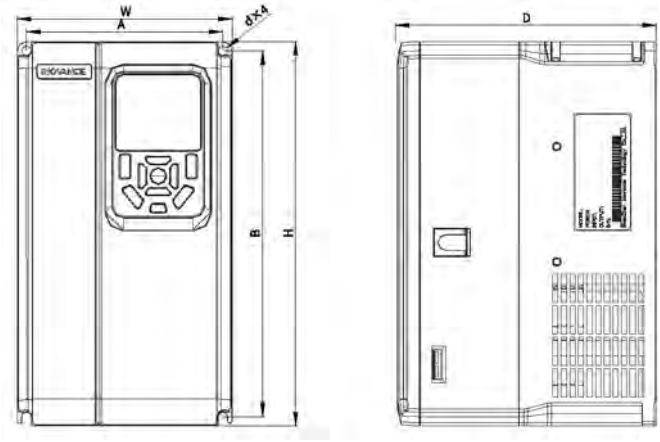

Рис. 1-1 Габаритные и монтажные размеры моделей T1 – T4

Табл. 1-1 Габаритные и монтажные размеры моделей T1 – T4

Тип внешнего исполнения	Расстояние между монтажными отверстиями, мм (д.)		Габаритные размеры, мм (д.)			Диаметр монтажного отверстия мм (д.)	Масса кг (фнт)
	A	B	H	W	D		
T1	119 (4,7)	189 (7,5)	200 (7,9)	130 (5,1)	150 (6,0)	Ø 5 (0,2)	1,6 (3,5)
T2	119 (4,7)	189 (7,5)	200 (7,9)	130 (5,1)	160 (6,4)	Ø 5 (0,2)	2,0 (4,4)
T3	128 (5,0)	238 (9,4)	250 (9,9)	140 (5,5)	168,3 (6,7)	Ø 6 (0,2)	3,3 (7,3)
T4	166 (6,5)	266 (10,5)	280 (11,0)	180 (7,1)	169 (6,7)	Ø 6 (0,2)	4,3 (9,5)

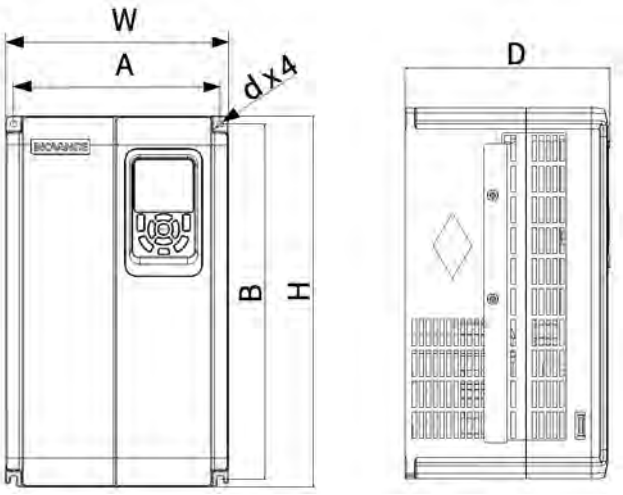

Рис. 1-2 Габаритные и монтажные размеры моделей T5 – T6

Табл. 1-2 Габаритные и монтажные размеры моделей T5 – T6

Тип внешнего исполнения	Расстояние между монтажными отверстиями, мм (д.)		Габаритные размеры, мм (д.)				Диаметр монтажного отверстия мм (д.)	Масса кг (фнт)
	A	B	H	H1	W	D		
T5 (без дросселя постоянного тока)	195 (7,7)	335 (13,2)	350 (13,8)		210 (8,3)	193,4 (7,6)	Ø 6 (0,2)	7,6 (16,8)
T5 (-T, с дросселем постоянного тока)	195 (7,7)	335 (13,2)	350 (13,8)		210 (8,3)	193,4 (7,6)	Ø 6 (0,2)	10,0 (22,0)
T6	230 (9,1)	380 (15,0)	400 (15,8)		250 (9,9)	220,8 (8,7)	Ø 7 (0,3)	17,5 (38,6)

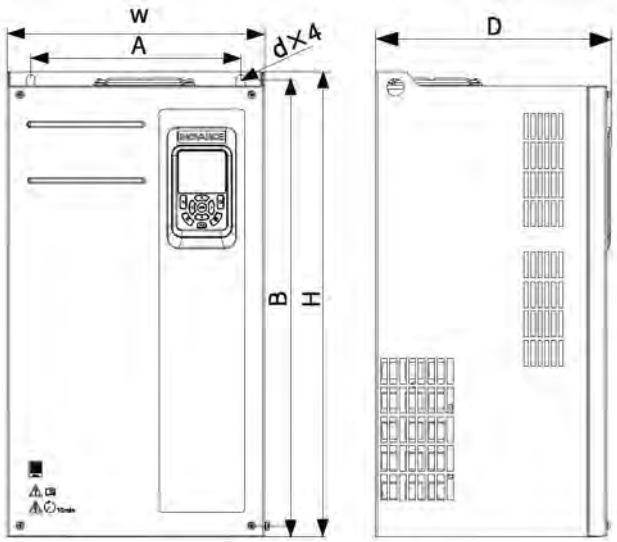

Рис. 1-3 Габаритные и монтажные размеры моделей T7 – T9

Табл. 1-3 Габаритные и монтажные размеры моделей T7 – T9

Тип внешнего исполнения	Расстояние между монтажными отверстиями, мм (д.)		Габаритные размеры, мм (д.)				Монтажное отверстие Диаметр, мм (д.)	Масса, кг (фнт)
	A	B	H	H1	W	D		
T7	245 (9,7)	523 (20,6)	525 (20,7)	542 (21,4)	300 (11,8)	275 (10,8)	Ø 10 (0,4)	35 (77,2)
T8	270 (10,6)	560 (22,1)	554 (21,8)	580 (22,9)	338 (13,3)	315 (12,4)	Ø 10 (0,4)	51,5 (113,5)
T9	320 (12,6)	890 (35,1)	874 (34,4)	915 (36,1)	400 (15,8)	320 (12,6)	Ø 10 (0,4)	85 (187,4)

1.1.2 Монтаж на вертикальную опорную поверхность

Для монтажа на вертикальную опорную поверхность затянуть все стопорные гайки вместо двух в верхней части привода переменного тока. В противном случае произойдет ослабление соединений или повреждение из-за неравномерного распределения нагрузки.

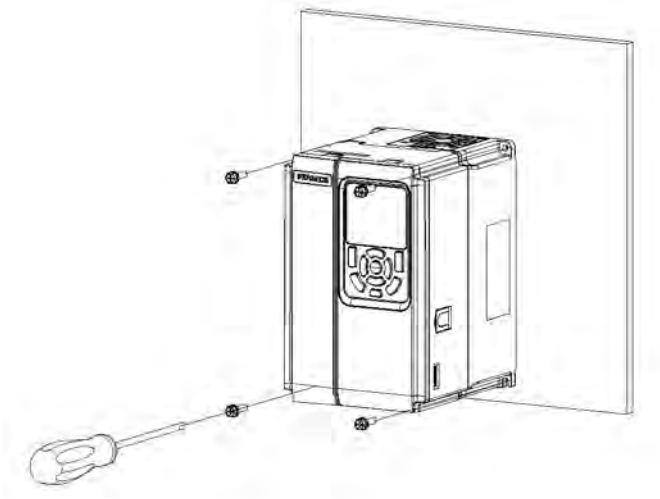

Рис. 1-4 Монтаж на вертикальную опорную поверхность (модели T1 – T6)

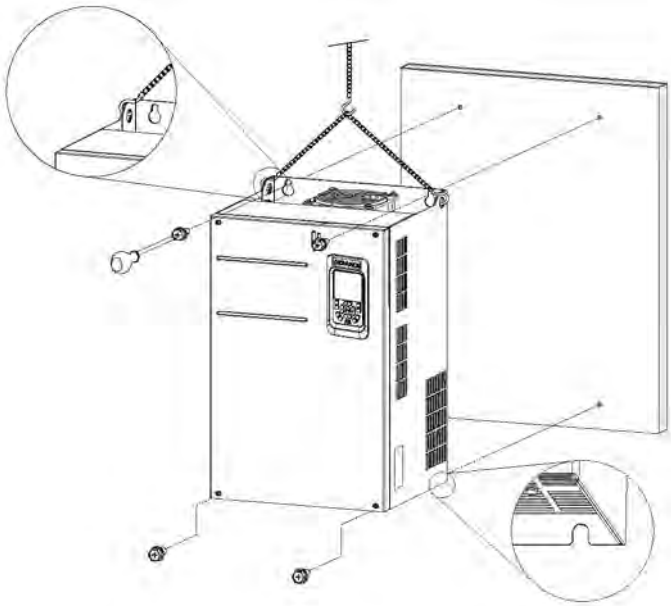

Рис. 1-5 Монтаж на вертикальную опорную поверхность (модели T7 – T9)

1.1.3 Монтаж в проем

Модели T1 – T6

1. Вставить привод переменного тока в крепежную раму и затянуть крепежные винты рамы с обоих сторон привода переменного тока.

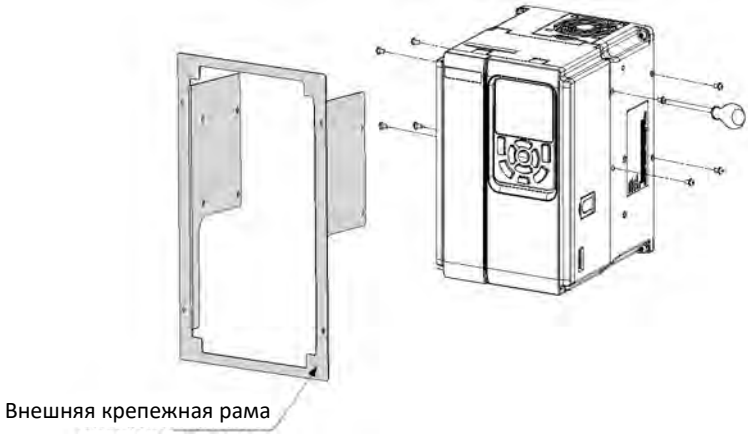

На следующем рисунке показан привод переменного тока с установленной крепежной рамой.

2. Закрепить привод переменного тока с крепежной рамой в проеме шкафа управления.

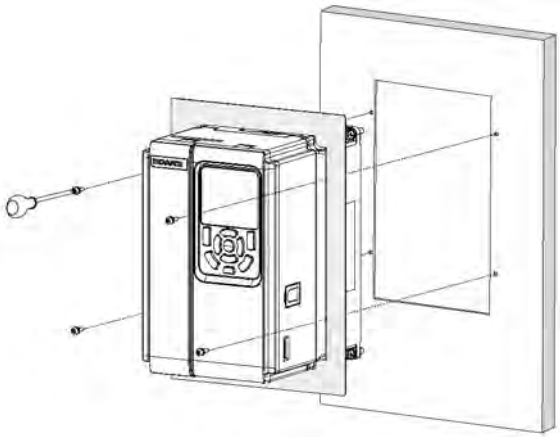

На следующем рисунке показан привод переменного тока, устанавливаемый в проем.

Модели T7 – T9

1. Закрепить кронштейны с двух сторон привода переменного тока.

На следующем рисунке показан привод переменного тока с установленными кронштейнами.

2. Закрепить привод переменного тока в проеме шкафа управления с передней стороны шкафа управления.

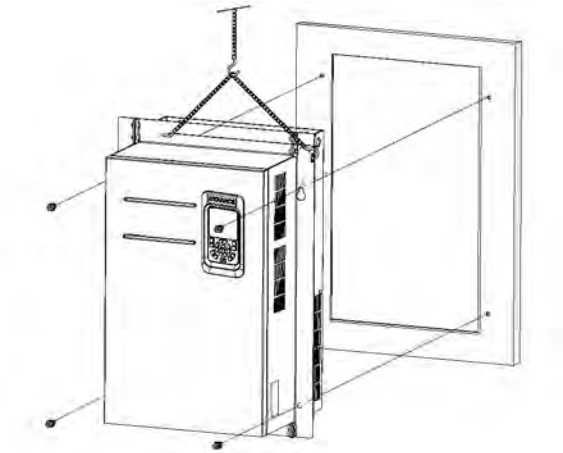

На следующем рисунке показан привод переменного тока, устанавливаемый в проем.

1.2 Монтаж моделей T10 – T12

1.2.1 Размеры моделей T10 – T12 (без дросселя переменного тока на стороне двигателя)

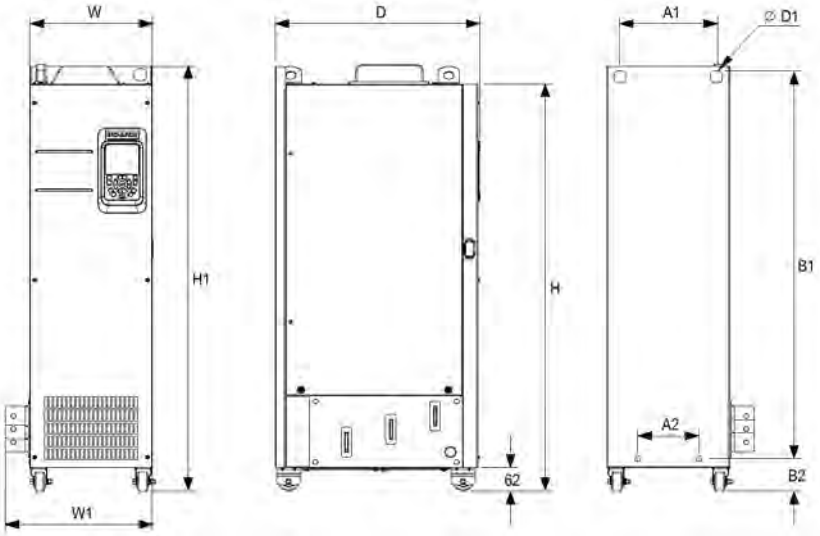

Рис. 1-6 Габаритные и монтажные размеры моделей T10 – T12 (без дросселя переменного тока на стороне двигателя)

Табл. 1-4 Габаритные и монтажные размеры моделей T10 – T12 (без дросселя переменного тока на стороне двигателя)

Тип внешнего исполнения	Расстояние между монтажными отверстиями мм (д.)				Габаритные размеры мм (д.)					Диаметр монтажного отверстия, мм (д.)	Масса, кг (фнт)
	A1	A2	B1	B2	H	H1	W	W1	D	D1	
T10	240 -9,5	150 -5,9	1035 -40,8	86 -3,4	1086 -42,8	1134 -44,7	300 -11,8	360 -14,2	500 -19,7	ø 13 (0,5)	110 (242,5)
T11	225 -8,9	185 -7,3	1175 -46,3	97 -3,8	1248 -49,2	1284 -50,6	330 -13	390 -15,4	545 -21,5	ø 13 (0,5)	155 (341,7)
T12	240 -9,5	200 -7,9	1280 -50,4	101 -4	1355 -53,4	1405 -55,4	340 -13,4	400 -15,8	545 -21,5	ø 16(0,6)	185 (407,9)

1.2.2 Размеры моделей T10 – T12 (с дросселем переменного тока на стороне двигателя)

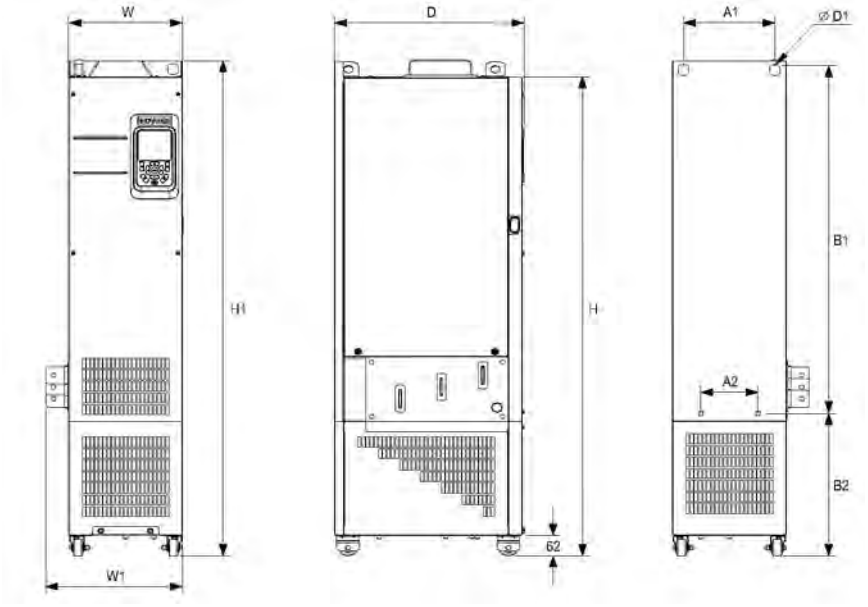

Рис. 1-7 Габаритные и монтажные размеры моделей T10 – T12 (с дросселем переменного тока на стороне двигателя)

Табл. 1-5 Габаритные и монтажные размеры моделей T10 – T12 (с дросселем переменного тока на стороне двигателя)

Тип внешнего исполнения	Расстояние между монтажными отверстиями мм (д.)				Габаритные размеры мм (д.)					Диаметр монтажного отверстия мм (д.)	Масса кг (фнт)
	A1	A2	B1	B2	H	H1	W	W1	D	D1	
T10	240 (9,5)	150 (5,9)	1035 (40,8)	424 (16,7)	1424 (56,1)	1472 (58,0)	300 (11,8)	360 (14,2)	500 (19,7)	ø 13 (0,5)	160 (352,7)
T11	225 -8,9	185 (7,3)	1175 (46,3)	435 (17,1)	1586 (62,5)	1622 (63,9)	330 (13,0)	390 (15,4)	545 (21,5)	ø 13 (0,5)	215 (474,0)
T12	240 -9,5	200 (7,9)	1280 (50,4)	432 (17,0)	1683 (66,3)	1733 (68,3)	340 (13,4)	400 (15,8)	545 (21,5)	ø 16(0,6)	245 (540,1)

1.2.3 Монтаж в шкаф

Условия

Использовать шкаф с "профилем с девятью изгибами" (шкаф PS) для размещения привода переменного тока. В шкафах с "профилем с девятью изгибами" используются сборные рамы, позволяющие снизить стоимость. Колонны шкафов выполняются с отверстиями, соответствующими общепринятым стандартам, упрощая монтаж крепежных балок и арматуры, и обеспечивая универсальность шкафов. Шкафы с "профилем с девятью изгибами" более надежны по сравнению со стандартными шкафами. Они считаются эталоном в отрасли. На *рис. 1-8 на стр. 21* показано вид в разрезе "профиля с девятью изгибами".

Порядок действий

1. Установить крепежные балки в шкаф с "профилем с девятью изгибами" (шкаф PS) и зарезервировать монтажные отверстия для крепления привода переменного тока.

Рис. 1-8 Вид шкафа сверху для моделей T11 и T12

Для монтажа моделей T11 или T12 в шкаф с "профилем с девятью изгибами"

глубиной 600 мм сложить заднюю монтажную пластину внутрь, как показано на *рис. 1-9 на стр. 22*, чтобы занять место колонны. (Данное требование не распространяется на стандартные шкафы глубиной свыше 800 мм.) Для монтажа модели T11 или T12 в шкаф с дверцами с передней и задней стороны использовать шкаф глубиной 800 мм вместо 600 мм.

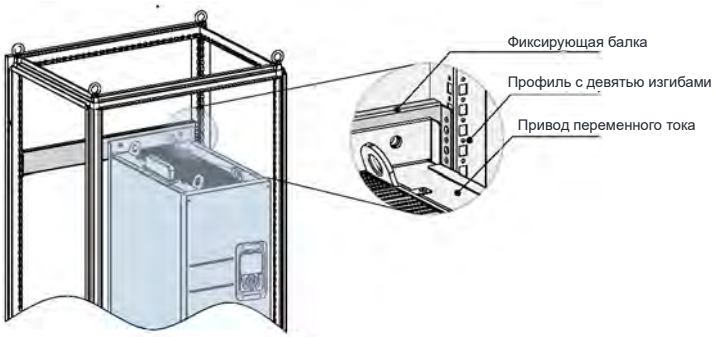

Рис. 1-9 Вид в перспективе шкафа сверху для моделей T11 и T12

2. Закрепить нижний монтажный кронштейн в шкафу с "профилем с девятью изгибами". Использовать шесть самонарезающих винтов M5 для крепления монтажного кронштейна к основанию стойки шкафа с "профилем с девятью изгибами", как показано на *рис. 1-10 на стр. 22*.

Рис. 1-10 Установка нижнего монтажного кронштейна

Просверлить отверстия под монтажный кронштейн и собрать кронштейн по месту, если не используется шкаф с "профилем с девятью изгибами".

3. Выполнить сборку направляющих (модель: MD500-AZJ-A3T10) и установить их на шкаф.

   a. Выполнить сборку направляющих, как показано на *рис. 1-11 на стр. 23*.

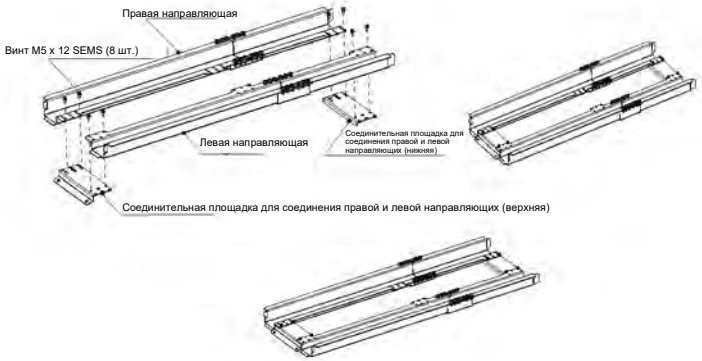

Рис. 1-11 Сборка направляющих

b. Совместить два круглых отверстия на переднем крае направляющих с винтами монтажного кронштейна и зафиксировать двумя гайками M6 для установки направляющих на шкафу, как показано на *рис. 1-12 на стр. 23*.

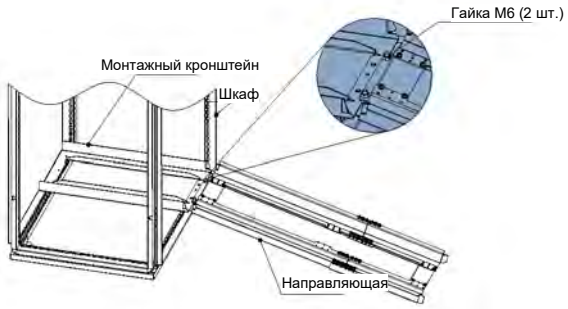

Рис. 1-12 Установка направляющих на шкафу

4. Снять крышку с привода переменного тока.

   Для получения более подробной информации о снятии крышки см. раздел "Снятие крышки". Снять крышку для получения доступа к вспомогательной рукоятке на приводе переменного тока.

5. Совместить ролики привода переменного тока с направляющими и аккуратно вставить привод переменного тока в шкаф.

   При толкании или тяге привода переменного тока использовать вспомогательный ремень, чтобы не допустить опрокидывание привода. Для выполнения данной работы рекомендуется привлечь двух работников.

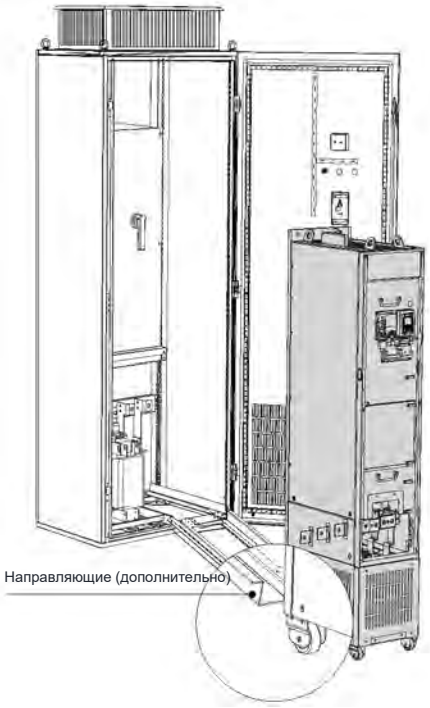

Рис. 1-13 Выравнивание роликов относительно направляющих

Чтобы не допустить опрокидывания привода переменного тока из-за высоко расположенного центра тяжести, использовать ремень (гибкий и с крюками) при толкании или тяге привода переменного тока, как показано ниже:

Примечание: Ремень поставляется в комплекте с направляющими (дополнительная опция).

Рис. 1-14 Закатывание привода переменного тока в шкаф

6. Снять ремень и закрутить винты в четыре монтажных отверстия на задней стороне привода переменного тока, чтобы прикрепить привод переменного тока к фиксирующим балкам в шкафу.

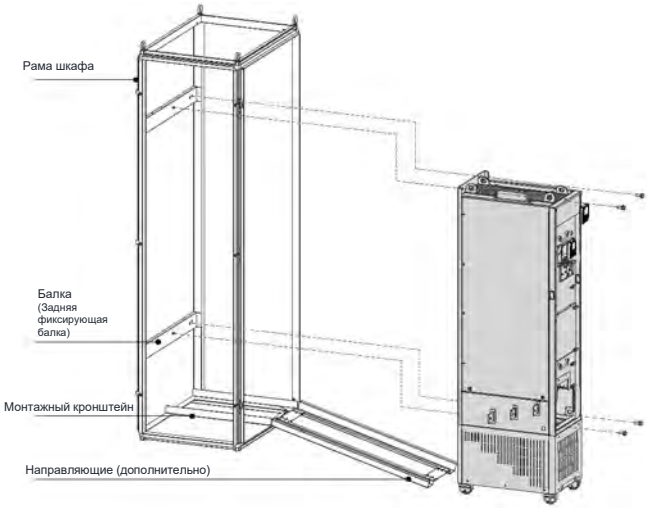

Рис. 1-15 Крепление привода переменного тока к фиксирующим балкам

7. Убедиться в надежности монтажа привода переменного тока и убрать направляющие.

8. Снять крышку с верхнего воздушного фильтра привода переменного тока. Крышка используется для предотвращения попадания в воздушный фильтр посторонних предметов, таких как винты, в воде монтажа привода переменного тока.

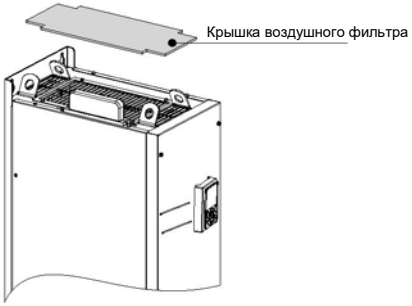

Рис. 1-16 Снятие крышки воздушного фильтра

2 Монтаж электрооборудования

2.1 Электромонтажная схема

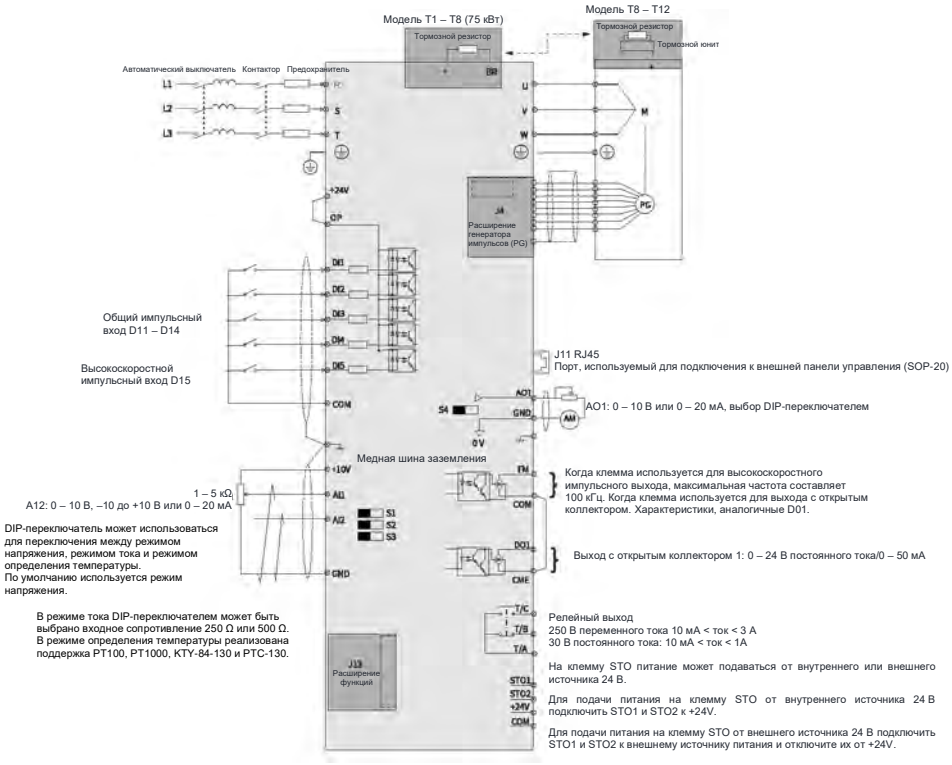

Рис. 2-1 Стандартный электромонтаж

Примечание

- Для получения более подробной информации о DIP-переключателях S1 – S4 см. *табл. 2-3 Описание клемм цепи управления" на стр. 30.*
- Для трехфазных приводов 380 – 480 В переменного тока модель 0,4 – 75 кВт отличается от модели 90 – 450 кВт подключениями, отмеченными на рисунке двойными стрелками.
- Для трехфазных приводов 200 – 240 В переменного тока модель 0,4 – 37 кВт отличается от модели 45 – 200 кВт подключениями, отмеченными на рисунке двойными стрелками.

2.2 Клеммы силовой цепи

Модели T1 – T9

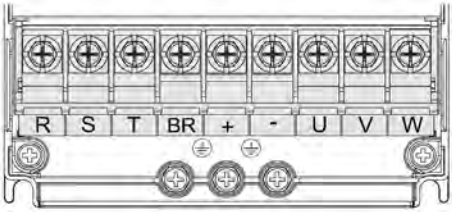

Рис. 2-2 Клеммы силовой цепи моделей T1 – T4

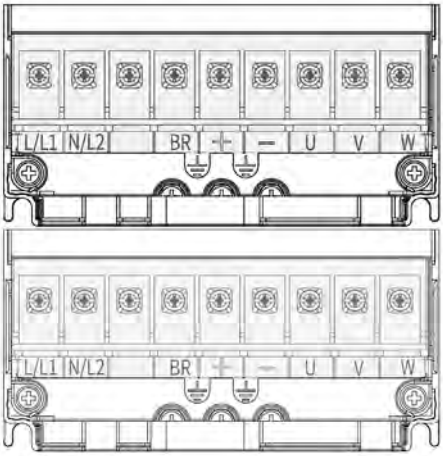

Рис. 2-3 Клеммы силовой цепи моделей T2 (однофазные)

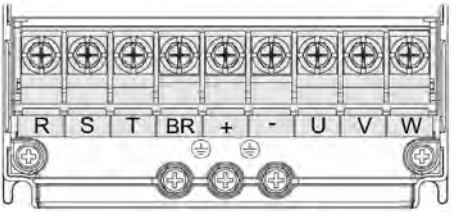

Рис. 2-4 Клеммы силовой цепи моделей T1 – T4

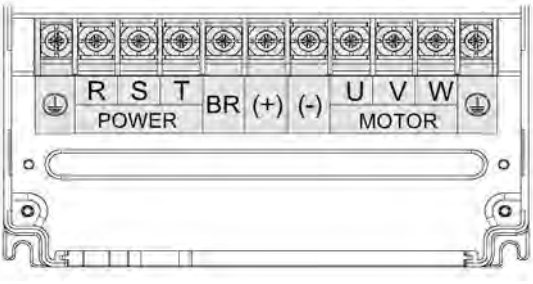

Рис. 2-5 Клеммы силовой цепи моделей T5 – T8

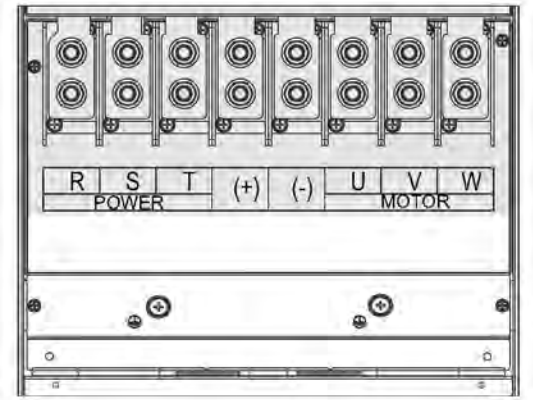

Рис. 2-6 Клеммы силовой цепи моделей T9

Табл. 2-1 Описание клемм силовой цепи

Маркировка	Наименование	Описание
R, S, T	Входные клеммы трехфазного источника питания	Подключение к входу переменного тока трехфазного источника питания.
(+), (-)	Положительная и отрицательная клемма шины постоянного тока	Вход общей шины постоянного тока, подключенный к внешнему блоку торможения моделей T9 и выше.
(+), BR-	Клеммы подключения тормозного резистора	Подключение к тормозному резистору моделей T8 и ниже.
U, V, W	Выходные клеммы	Подключение к трехфазному двигателю.
⏚	Клемма заземления (PE)	Защитное заземление.

Модели T10 – T9

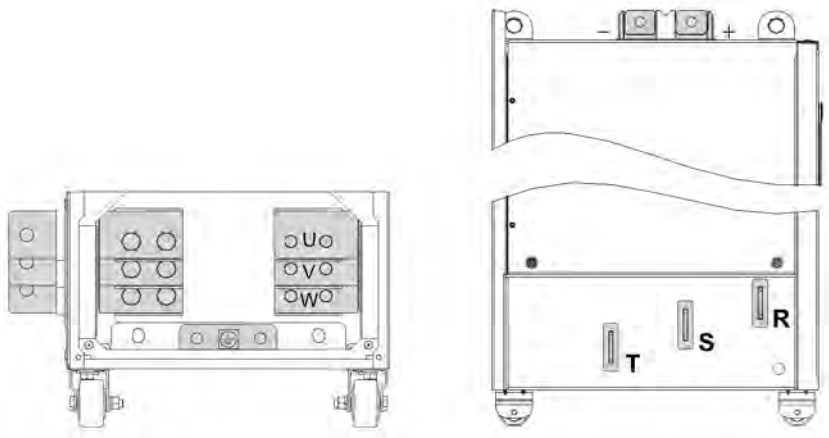

Рис. 2-7 Клеммы силовой цепи моделей T10 – T12

Табл. 2-2 Описание клемм силовой цепи

Маркировка	Наименование	Описание
R, S, T	Входные клеммы трехфазного источника питания	Подключение к входу переменного тока трехфазного источника питания.
	Положительная и отрицательная клемма шины постоянного тока	Вход общей шины постоянного тока, подключенный к внешнему блоку торможения.
U, V, W	Выходные клеммы привода переменного тока	Подключение к трехфазному двигателю.
⏚	Клемма заземления (PE)	Защитное заземление.

2.3 Клеммы цепи управления

В *табл. 2-4 на стр. 33* приведено описание клемм цепи управления.

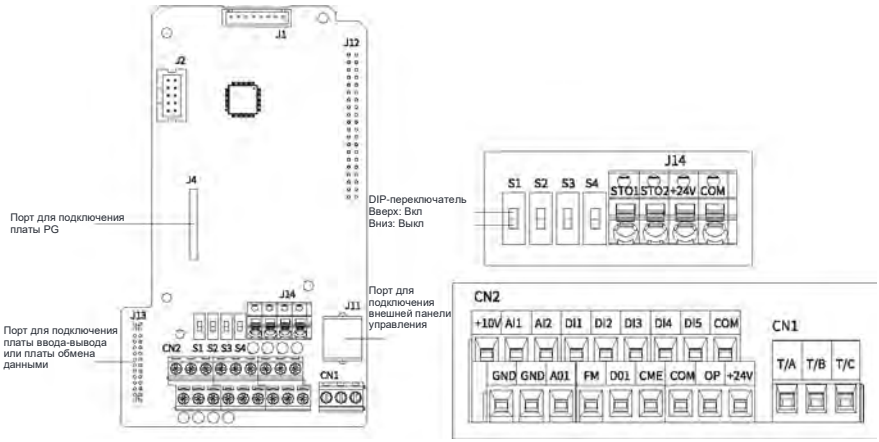

Рис. 2-8 Клеммы цепи управления

Табл. 2-3 Описание клемм цепи управления

Тип	Маркировка	Наименование	Описание функции
Источник питания	+10V-GND	Внешний источник питания +10 В	Клемма предназначена для подачи питания +10 В на внешний блок с максимальным выходным током 10 мА. Как правило, используется для подачи питания на внешний потенциометр с сопротивлением 1 – 5 кΩ.
	+24V-COM	Внешний источник питания +24 В	Клемма используется для подачи питания +24 В на внешний блок. Как правило, он используется для подачи питания на цифровые входы/выходы (DI/DO) и внешние датчики. Максимальный выходной ток составляет 200 мА [Примечание 1].
	OP	Входная клемма для внешнего источника питания	По умолчанию подключается к +24V. Для использования внешнего сигнала на клеммы привода DI1 – DI5 отключить OP от +24V и подключить к внешнему источнику питания.
Аналоговый вход	AI1-GND	Аналоговый вход 1	Диапазон входного напряжения: –10 до +10 В постоянного тока Входное сопротивление: 22 кΩ
	AI2-GND	Аналоговый вход 2	Клемма поддерживает вход напряжения (по умолчанию), вход тока и вход температуры.

Тип	Маркировка	Наименование	Описание функции
			При использовании в качестве входа напряжения/тока клемма поддерживает сигналы 0 – 10 В, –10 до +10 В или 0 – 20 мА с разрешением 12 бит и точностью корректировки 0,3 %. Входное сопротивление составляет 22 кΩ для входа напряжения и 500 Ω или 250 Ω для токового входа, установка выполняется DIP-переключателями S2 и S3 Примечание [2].
Цифровой вход	DI1-OP	Цифровой вход 1	Изоляция оптопары и биполярный вход Входное сопротивление: 1,72 кΩ Диапазон напряжения для входа с эффективным уровнем: 9 – 30 В
	DI2-OP	Цифровой вход 2	
	DI3-OP	Цифровой вход 3	
	DI4-OP	Цифровой вход 4	
	DI5-OP	Цифровой вход 5	Помимо функций Dl1 – DI4, DI5 также может использоваться для входа высокоскоростных импульсов. Входное сопротивление: 1,16 кΩ Максимальная входная частота: 100 кГц Диапазон рабочего напряжения: 15 – 30 В
Аналоговый выход	AO1-GND	Аналоговый выход 1	DIP-переключатель на плате управления используется для определения выходного напряжения (по умолчанию) или выходного тока. Диапазон выходного напряжения: 0 – 10 В Диапазон выходного тока: 0 – 20 мА
Цифровой выход	DO1-CME	Цифровой выход 1	Изоляция оптопары и биполярный выход с открытым коллектором Диапазон выходного напряжения: 0 – 24 В Диапазон выходного тока: 0 – 50 мА Внимание: CME и COM выполнены с внутренней изоляцией, но закорочены снаружи перемычкой в соответствии с заводскими настройками. В таком случае питание

Тип	Маркировка	Наименование	Описание функции
			на DO1 подается от +24V. Для подачи питания на DO1 от внешнего источника питания снять перемычку между CME и COM.
	FM-COM	Высокоскоростной импульсный выход	Настройка клеммы выполняется параметром F5-00 (Выбор выхода клеммы FM). Когда клемма используется для высокоскоростного импульсного выхода, максимальная частота составляет 100 кГц. Когда клемма используется для выхода с открытым коллектором, ее характеристики аналогичны DO1.
Релейный выход	T/A	Общая клемма	Питание на контакте: 250 В переменного тока, 3 А, COS ф = 0,4 30 В постоянного тока, 1 А
	T/B	Нормально замкнутая клемма	
	T/C	Нормально разомкнутая клемма	
Вспомогательные порты	J13	Клемма платы расширения	Клемма с 28 проводниками, используемая для подключения дополнительных карт, таких как платы шин.
	J4	Клемма платы PG	Используется для подключения резольвера, дифференциального и 23-битного энкодеров.
	J11	Порт для внешней панели управления	Используется для подключения панели управления с ЖК-дисплеем (SOP-20) и панели управления с LED-дисплеем (MDKE-10).
DIP-переключатели	S1		Для получения более подробной информации см. *табл. 2-4 Описание клемм цепи управления 2 на стр. 33.*
	S2		Для получения более подробной информации см. *табл. 2-4 Описание клемм цепи управления 2 на стр. 33.*
	S3		Для получения более подробной информации см. *табл. 2-4 Описание клемм цепи управления 2 на стр. 33.*
	S4		Используется для определения, поддерживает ли AO1 режим тока. Если S4 замкнут, AO1 поддерживает режим тока.

Табл. 2-4 Описание клемм цепи управления 2

DIP-переключатель				Описание
Маркировка	S1	S2	S3	
Наименование	ВЫКЛ	ВЫКЛ	ВЫКЛ	Режим напряжения для AI2
	ВКЛ	ВЫКЛ	ВЫКЛ	Режим температуры для AI2. Тип датчика температуры устанавливается с помощью параметра F9-57.
	ВЫКЛ	ВКЛ	ВЫКЛ	Режим тока для AI2 с входным сопротивлением 500 Ω
	ВЫКЛ	ВКЛ	ВКЛ	Режим тока для AI2 с входным сопротивлением 250 Ω

Примечание

- [Примечание 1] Если температура окружающей среды превышает 23 °C, выходной ток необходимо снижать на 1,8 мА на каждый дополнительный 1 °C. Максимальный выходной ток составляет 170 мА при 40 °C. Когда OP и 24V закорочены, максимальный выходной ток рассчитывается по следующей формуле: 170 мА минус ток через DI.
- [Примечание 2] В зависимости от максимального выходного напряжения источника сигнала выбрать сопротивление 500 Ω или 250 Ω. Например, при выборе 500 Ω максимальное выходное напряжение не может быть ниже 10 В, чтобы AI2 смог измерять ток 20 мА.

3 Блок-схема ввода в эксплуатацию

3.1 Описание панели управления

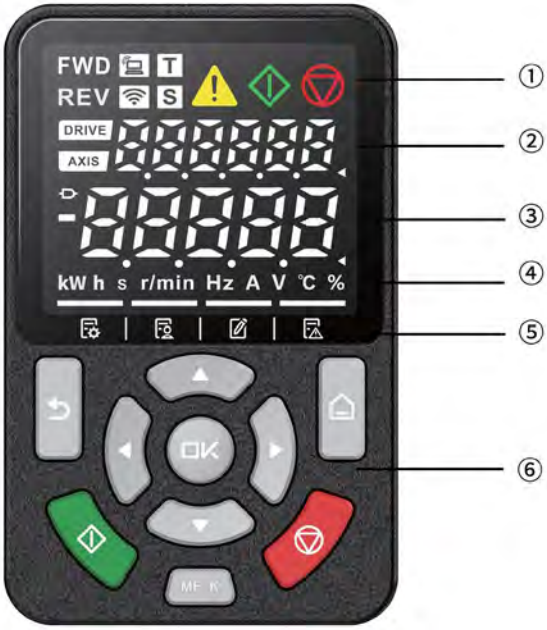

Рис. 3-1 Вид панели управления

Табл. 3-1 Описание панели управления

№	Наименование	Описание
①	Область отображения состояния	-
②	Многофункциональная область отображения	• Проверка кнопок и автонастройка • Мониторинг ошибок и состояния системы • Номер объекта, толчковый режим и состояние STO
③	Отображение параметров	-
④	Область отображения единиц измерения	-
⑤	Меню	Меню, расположенные слева направо, – это основное меню, меню пользователя, меню проверки и меню истории ошибок.
⑥	Кнопки	-

Табл. 3-2 Описание состояния

Пиктограмма	Наименование	Описание функции	Описание состояния
FWD	FWD	Работа в прямом направлении	-
REV	REV	Работа в обратном направлении	-
	Местный/ дистанционный	Местный/ дистанционный режим подключения	• Не горит: Местный режим управления • Постоянно горит: Управление через клеммы • Мигание с интервалом 500 мс: • Управление через обмен данными. Мигание с интервалом 100 мс: Прочее
	Wi-Fi	Режим подключения к Wi-Fi	Не горит
T	Управление крутящим моментом	Режим управления крутящим моментом	Постоянно горит: режим управления крутящим моментом
S	Управление скоростью	Режим управления скоростью	Постоянно горит: режим управления скоростью
	Аварийный сигнал	Состояние аварийного сигнала	Постоянно горит: Возникла ошибка.
	Работа	Состояние работы	-
	Останов	Остановленное состояние	-

Табл. 3-3 Описание кнопок

Кнопки	Наименование	Функция
	Кнопка меню	Нажать и удерживать кнопку меню для переключения между областью отображения параметров и многофункциональной областью отображения. В многофункциональной области отображения нажать кнопку меню для переключения между основным меню, меню пользователя, меню проверки и меню истории ошибок.

	Кнопка возврата	Возврат к последнему интерфейсу или отмена операции.
	Кнопка "OK"	Вход в интерфейс настроек или подтверждение настроек.
	Кнопки навигации	В многофункциональной области отображения нажать кнопку "вправо" или "влево" для переключения состояния отображения. Область отображения параметров: • Основное меню, меню пользователя и меню проверки: В интерфейсе мониторинга использовать кнопку "вниз" для потенциометра и нажимать кнопки "влево" и "вправо" для переключения переменных мониторинга. В интерфейсе параметров нажимать кнопки "вверх" или "вниз" для регулировки значения, и кнопки "влево" или "вправо" для выбора значения. • Меню истории ошибок: Нажимать кнопку "влево" или "вправо" для циклического переключения записи истории ошибок.
	Многофункциональная кнопка	Для данной кнопки возможно назначение различных функций, таких как переключатель источника команды, переключение работы в прямом или обратном направлении, толчковый режим.
	Кнопка пуска	Нажать данную кнопку для запуска привода переменного тока в режиме управления с панели управления.
	Кнопка останова/ сброса ошибки	Во время работы привода переменного тока нажать данную кнопку, чтобы остановить привод. При ошибке на приводе переменного тока нажать данную кнопку для сброса.

CAUTION

Не ремонтировать и не вносить изменения в конструкцию привода переменного тока самостоятельно. При возникновении ошибки, которую не удается устранить, необходимо обратиться к региональному представителю или в компанию Inovance за технической поддержкой.

3.2 Базовый процесс ввода в эксплуатацию

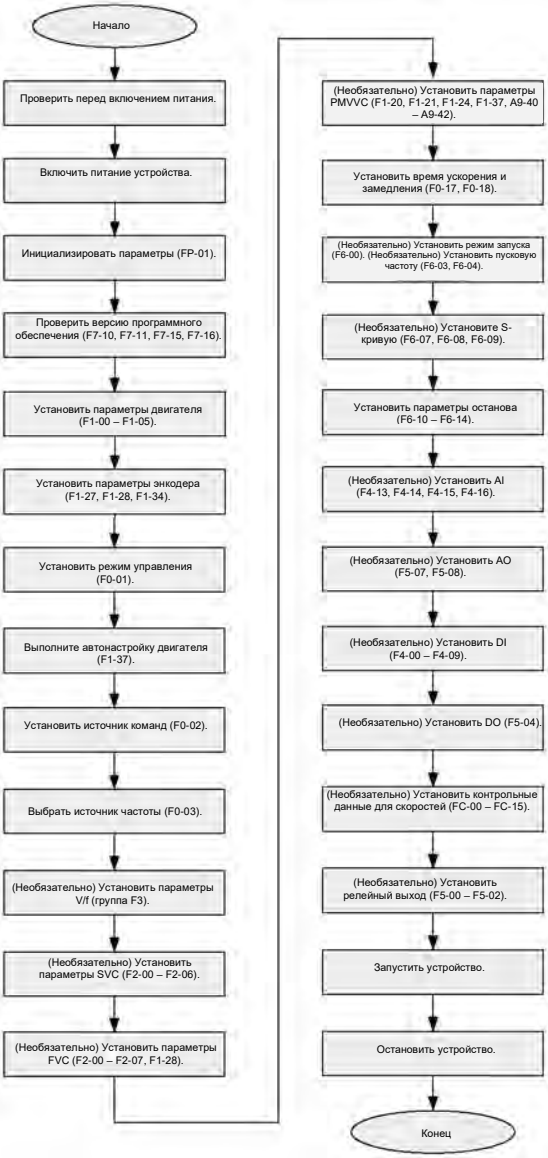

Рис. 3-2 Процесс ввода в эксплуатацию

Табл. 3-4 Процесс ввода в эксплуатацию

№	Шаг	Параметр
1	Проверить перед включением питания.	Н/П
2	Включить питание устройства.	Н/П
3	Инициализировать параметры.	FP-01
4	Проверить версию программного обеспечения.	F7-10, F7-11, F7-15, F7-16
5	Установить параметры двигателя.	F1-00 – F1-05 Внимание: необходимо задать тип двигателя.
6	Установить параметры энкодера.	F1-27, F1-28, F1-34
7	Установить режим управления.	F0-01
8	Выполнить автонастройку двигателя.	F1-37
10	Установить источник команды.	F0-02
11	Выбрать источник частоты.	F0-03
12	(Необязательно) Установить параметры V/f.	Группа F3
13	(Необязательно) Установить параметры SVC.	F2-00 – F2-06
14	(Необязательно) Установить параметры FVC.	F2-00 – F2-07, F1-28
15	(Необязательно) Установить параметры PMVVC.	F0-01, F1-00, F1-24, F3-50 – F3-55
16	Установить время ускорения и замедления.	F0-17, F0-18
17	(Необязательно) Установить режим запуска.	F6-00
18	(Необязательно) Установить пусковую частоту.	F6-03, F6-04
19	(Необязательно) Установить S-кривую.	F6-07, F6-08, F6-09
20	Установить параметры останова.	F6-10 – F6-14
21	(Необязательно) Установить AI.	F4-13, F4-14, F4-15, F4-16
22	(Необязательно) Установить AO.	F5-07, F5-08
23	(Необязательно) Установить DI.	F4-00 – F4-09
24	(Необязательно) Установить DO.	F5-04
25	(Необязательно) Установить контрольные данные для скоростей.	FC-00 – FC-15
26	(Необязательно) Установить релейный выход.	F5-00, F5-01, F5-02
27	Запустить устройство.	Н/П
28	Остановить устройство.	Н/П

3.3 Процесс ввода в эксплуатацию в режиме управления V/f

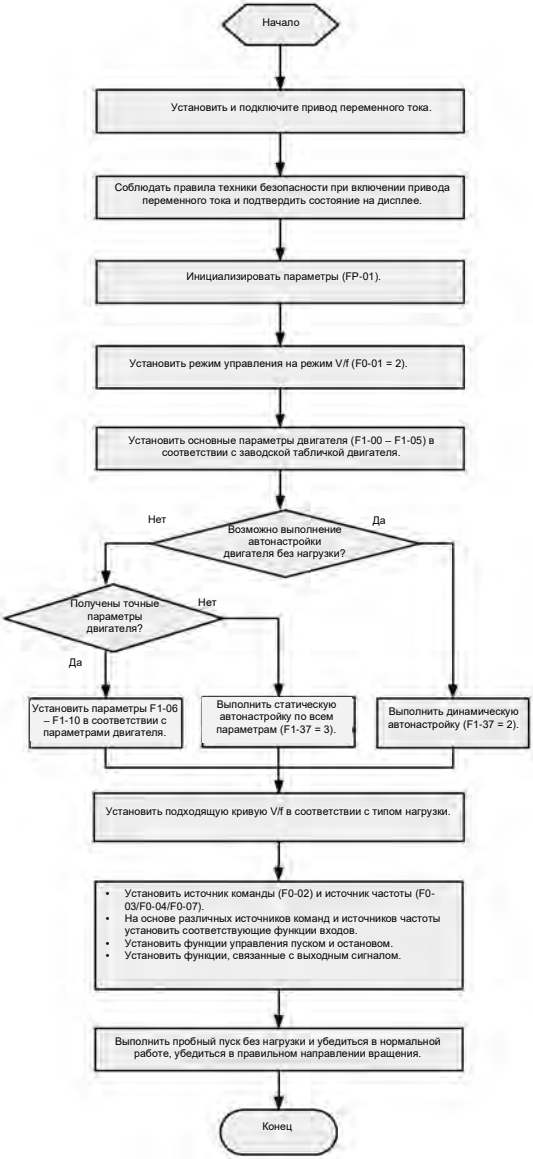

Рис. 3-3 Процесс ввода в эксплуатацию в режиме управления V/f

3.4 Процесс ввода в эксплуатацию в режиме управления SVC/FVC

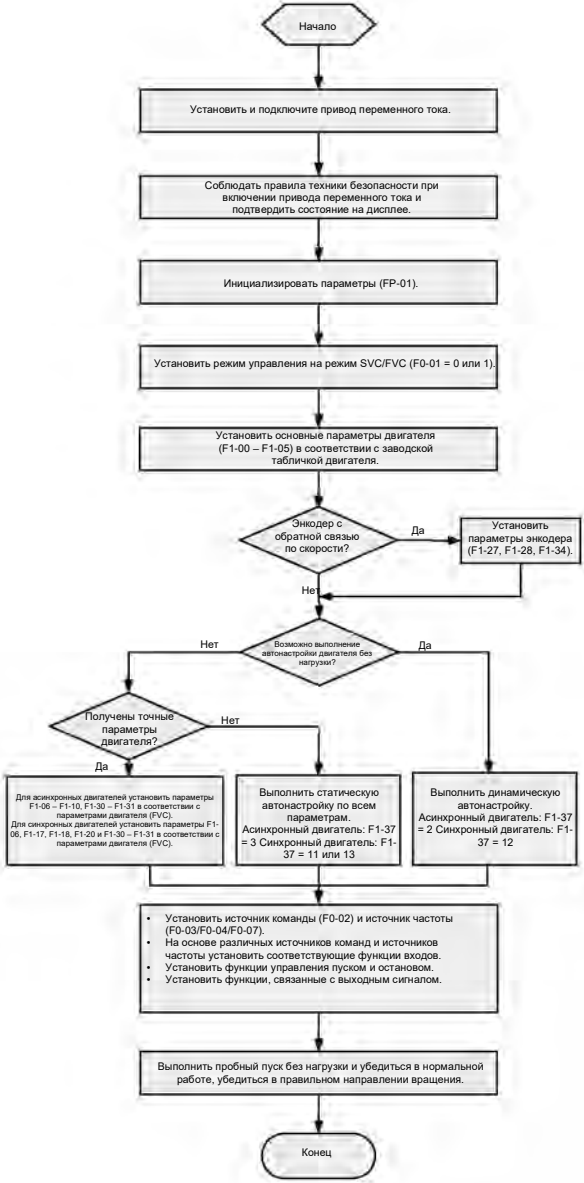

Рис. 3-4 Процесс ввода в эксплуатацию в режиме управления SVC/FVC

3.5 Процесс ввода в эксплуатацию в режиме управления PMVVC

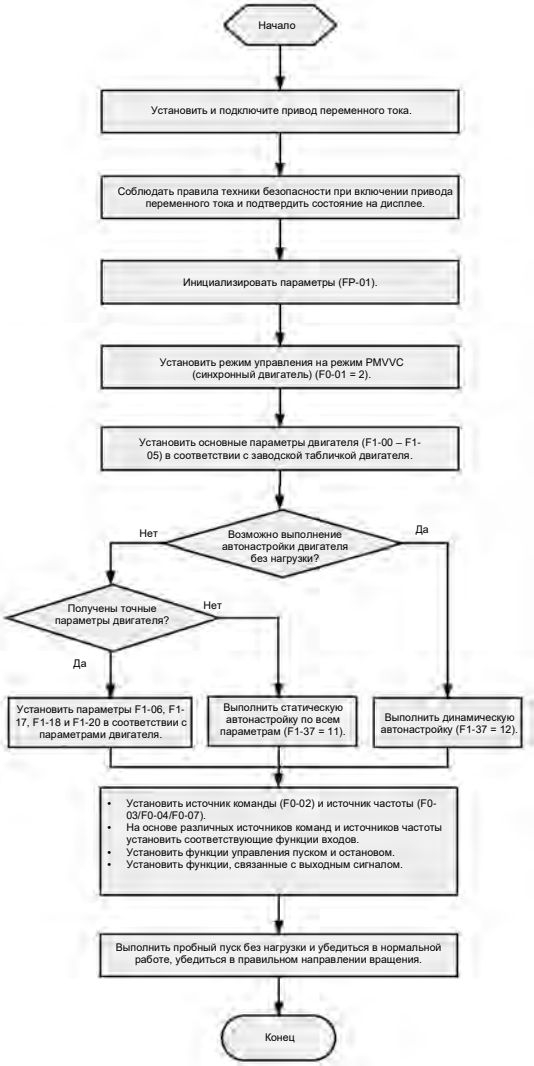

Рис. 3-5 Процесс ввода в эксплуатацию в режиме управления PMVVC

4 Диагностика и устранение неисправностей

4.1 Распространенные неисправности и диагностика

4.1.1 Отображение сигналов тревоги и ошибок

При возникновении ошибки во время работы привод переменного тока немедленно прекращает работу, индикатор ошибки горит постоянно, и срабатывает контакт реле сигнализации об ошибке. На панели управления отображается код ошибки, например E0021. На следующем рисунке показан дисплей с отображением ошибки.

Рис. 4-1 Отображение ошибок

CAUTION

Не ремонтировать и не вносить изменения в конструкцию привода переменного тока самостоятельно. При возникновении ошибки, которую не удается устранить, необходимо обратиться к региональному представителю или в компанию Inovance за технической поддержкой.

4.1.2 Перезапуск при ошибках

На панели управления предусмотрен просмотр кода активной ошибки, субкода активной ошибки, информации об активной ошибке, кода активного предела, субкода активного предела, информации об активном пределе, кода активного аварийного сигнала, субкода активного аварийного сигнала и информации об активном аварийном сигнале.

Табл. 4-1 Перезапуск при ошибках

Этап	**Решение**	**Описание**
Момент возникновения ошибки	Запись об ошибке 1: На панели управления предусмотрен просмотр кода активной ошибки, субкода активной ошибки, информации об активной ошибке, кода активного предела, субкода активного предела, информации об активном пределе, кода активного аварийного сигнала, субкода активного аварийного сигнала и информации об активном аварийном сигнале.	Просмотреть информацию, используя параметры H0-00 – H0-53.
	Запись об ошибке 2: На панели управления предусмотрен просмотр значений частоты, тока, напряжения на шине, состояния входных клемм, состояния выходных клемм, состояния привода переменного тока, продолжительности включения питания, продолжительности работы, слова состояния A, слова состояния B и командного слова при последних трех ошибках.	Просмотреть информацию, используя параметры F9-14 – F9-44.
	Запись об ошибке 3: На панели управления предусмотрен просмотр кода ошибки, субкода ошибки, информации об ошибке, значений частоты, тока, напряжения на шине, состояния входных клемм, состояния выходных клемм, состояния привода переменного тока, продолжительности включения питания, продолжительности работы, слова состояния A, слова состояния B и командного слова при последних шести ошибках.	Просмотреть информацию, используя параметры в группах H3 – H8.
Перед сбросом ошибки	Найти и устранить причину ошибки по коду ошибки, отображаемому на панели управления.	
При сбросе ошибки	1. Установить любой из параметров F4-00 – F4-09 на значение 9 (сброс ошибки).	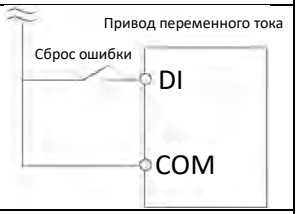
	2. Убедиться, что параметр F7-02 установлен на значение 1 (значение по умолчанию), указывая на то, что кнопка STOP/RES доступна в любом режиме работы.	Нажать кнопку STOP/RES на панели управления. 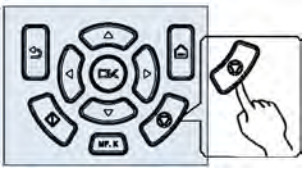

	3. Выключить, а затем включить привод переменного тока для автоматического сброса. Отключить питание силовой цепи и снова включить питание после того, как дисплей на панели управления погаснет.	ВКЛ ВЫКЛ
	4. Использовать хост-контроллер для сброса (при режиме управления через обмен данными). Убедиться, что параметр F0-02 установлен на значение 2 (режим управления через обмен данными) и записать значение 7 в адрес обмена данными 2000H, используя хост-контроллер.	

4.1.3 Распространенные способы диагностики и устранения неисправностей

Табл. 4-2 Признаки и диагностика и устранение неисправностей

№	Признак	Возможная причина	Решение
1	Дисплей не работает при включении питания.	Напряжение сети не подается на вход или слишком низкое напряжение.	Проверить питание на входе.
		Неисправность импульсного источника питания (SMPS) на плате привода переменного тока.	Проверить выходное напряжение 24 В и выходное напряжение 10 В на плате управления.
		Отсоединение платы управления от платы привода или панели управления.	Переподключить 8-жильный и 40-жильный шлейф.
		Повреждение резистора предварительного заряда привода переменного тока.	Связаться с компанией Inovance.
		Неисправность платы управления или панели управления.	
		Повреждение выпрямительного моста.	
2	При включении питания отображается индикация "-H-C".	Плохое соединение между платой привода и платой управления.	Переподключить 8-жильный и 28-жильный шлейф.
		Повреждение соответствующих элементов на панели управления.	Связаться с компанией Inovance.
		Короткое замыкание двигателя или кабеля двигателя на землю.	
		Неисправность датчика Холла	

№	Признак	Возможная причина	Решение
		Слишком низкое напряжение сети.	
3	Ошибка "E023.1" отображается при включении питания.	Короткое замыкание двигателя или выходного кабеля на землю.	Мегаомметром измерить сопротивление изоляции двигателя и кабеля двигателя.
		Повреждение привода переменного тока.	Связаться с компанией Inovance.
4	Нормальная индикация на дисплее после включения питания.	Повреждение вентилятора или происходит блокировка ротора.	Заменить охлаждающий вентилятор.
	Но после начала работы привода переменного тока отображается индикация "-H-C-" и работа привода переменного тока сразу прекращается.	Короткое замыкание проводки клемм внешнего управления.	Устранить короткое замыкание, вызвавшее ошибку.
5	Частое возникновение ошибки E14.00 (перегрев модуля).	Установлена слишком высокая несущая частота.	Уменьшить несущую частоту (F0-15).
		Повреждение вентилятора или засорение воздушного фильтра.	Заменить вентилятор или прочистить воздушный фильтр.
		Повреждение внутренних компонентов (термистор или другие устройства) привода переменного тока.	Связаться с компанией Inovance.
6	Двигатель не вращается при работе привода переменного тока.	Неправильное подключение привода переменного тока и двигателя.	Перепроверить соединение между приводом переменного тока и двигателем.
		Неправильная установка связанных параметров привода переменного тока (параметров двигателя).	Восстановить заводские настройки привода переменного тока и правильно установить следующие параметры:
			Параметры энкодера и номинальные характеристики двигателя (например, номинальная

№	Признак	Возможная причина	Решение
			частота двигателя и номинальная скорость двигателя)
			F0-01 и F0-02
			F3-01 для пуска под большой нагрузкой в режиме управления V/f
		Плохое соединение между платой привода и платой управления.	Переподключить кабели и убедиться в надежности электромонтажа.
		Неисправность платы привода.	Связаться с компанией Inovance.
7	Цифровые входы (DI) неактивны.	Неправильная установка связанных параметров.	Перепроверить и установите параметры в группе F4.
		Возникают ошибки передачи внешнего сигнала.	Переподключить внешние сигнальные кабели.
		Ослабление перемычки между клеммами OP и +24V.	Проверить и обеспечить надежное соединение перемычки между OP и +24V.
		Неисправность панели управления.	Связаться с компанией Inovance.
8	В режиме FVC двигатель не развивает скорость.	Ошибка в работе энкодера.	Заменить энкодер и перепроверить проводку.
		Неправильный электромонтаж энкодера или плохой контакт.	Переподключить энкодер, чтобы обеспечить надежный контакт.
		Неисправность платы PG.	Заменить плату PG.
		Неисправность платы привода.	Связаться с компанией Inovance.
9	Частое сообщение приводом переменного тока о перегрузке по току и перенапряжении.	Неправильная установка параметров двигателя.	Отрегулировать параметры двигателя или снова выполнить автонастройку двигателя.
		Неверное время ускорения/замедления.	Правильно установить время ускорения/замедления.
		Колебание нагрузки.	Связаться с компанией Inovance.
10	При включении питания или во время работы	Контактор плавного пуска не замкнут.	Проверить кабель контактора на предмет ослабления.

№	Признак	Возможная причина	Решение
	сообщается ошибка E017.1.		Проверить исправность контактора.
			Проверить источник питания 24 В контактора на предмет повреждения.
			Связаться с компанией Inovance.
11	Двигатель останавливается с выбегом до останова или торможение отключается при замедлении или замедлении до останова.	Энкодер отключен или включена защита от перенапряжения.	Проверить проводку энкодера в режиме FVC (F0-01 = 1).
			Если сконфигурирован тормозной резистор, установить параметр F3-23 на значение 0, чтобы отключить подавление останова из-за перенапряжения.

4.1.4 Диагностика и устранение неисправностей при пробном пуске в различных режимах управления

- Режим SVC (F0-01 = 0, настройка по умолчанию)

  В данном режиме привод управляет скоростью и крутящим моментом двигателя в сценариях без энкодера для обратной связи по скорости. Автонастройка двигателя требуется для получения параметров, относящихся к двигателю.

Табл. 4-3 Диагностика и устранение неисправностей в режиме SVC

Неисправность	Решение
Сообщение о перегрузке или перегрузке по току при запуске двигателя	Установить параметры двигателя F1-01 – F1-05 в соответствии с заводской табличкой двигателя. Выполнить автонастройку двигателя (посредством установки параметра F1-37). Динамическая автонастройка по всем параметрам двигателя является предпочтительным вариантом, когда она возможна.
Медленный отклик по крутящему моменту или скорости и вибрация двигателя на частотах ниже 5 Гц	В случае медленного отклика по крутящему моменту или скорости двигателя увеличивать значение параметра F2-00 (пропорциональное усиление контура скорости) с шагом 10 или уменьшать значение параметра F2-01 (время интегрирования контура скорости) с шагом 0,05. В случае вибрации двигателя уменьшать значение параметра F2-00 и увеличивать значение параметра F2-01.
Медленный отклик по крутящему моменту или скорости и вибрация двигателя на частотах свыше 5 Гц	В случае медленного отклика по крутящему моменту или скорости двигателя увеличивать значение параметра F2-03 (пропорциональное усиление контура скорости) с шагом 10 или уменьшать значение параметра F2-04 (время интегрирования контура скорости) с шагом 0,05. В случае вибрации двигателя уменьшать значение параметра F2-03 и увеличивать значение параметра F2-04.
Точность низкой скорости	В случае чрезмерного отклонения скорости при работе с нагрузкой увеличивать значение параметра F2-06 (коэффициент усиления компенсации проскальзывания векторного управления) с шагом 10 %.
Сильное колебание скорости	В случае отклонения колебаний скорости двигателя увеличивать значение параметра A9-05 (время фильтра скорости) с шагом 0,001 с.
Громкий шум двигателя	Увеличивать значение параметра F0-15 (несущая частота) с шагом 1,0 кГц. Внимание: увеличение несущей частоты приводит к увеличению тока утечки двигателя.
Недостаточный крутящий момент двигателя	Проверить, не установлено ли слишком низкое значение для верхнего предела крутящего момента. Если установлено, то увеличить значение параметра F2-10 (верхний предел крутящего момента) в режиме управления скоростью или увеличить контрольные данные крутящего момента в режиме управления крутящим моментом.

- Режим FVC (F0-01 = 1)

  Данный режим применяется к сценариям с энкодером для обратной связи по скорости. В данном режиме необходима правильная установка количества импульсов энкодера на оборот, тип энкодера и направление энкодера, также необходимо выполнить автонастройку параметров двигателя.

Табл. 4-4 Диагностика и устранение неисправностей в режиме FVC

Неисправность	Решение
Сообщение о перегрузке или перегрузке по току при запуске двигателя	Правильно установить количество импульсов энкодера на оборот, тип энкодера и направление энкодера.
Сообщение о перегрузке или перегрузке по току при вращении двигателя	Установить параметры двигателя F1-01 – F1-05 в соответствии с заводской табличкой двигателя. Выполнить автонастройку двигателя (посредством установки параметра F1-37). Динамическая автонастройка по всем параметрам двигателя является предпочтительным вариантом, когда она возможна.
Медленный отклик по крутящему моменту или скорости и вибрация двигателя на частотах ниже 5 Гц	В случае медленного отклика по крутящему моменту или скорости двигателя увеличивать значение параметра F2-00 (пропорциональное усиление контура скорости) с шагом 10 или уменьшать значение параметра F2-01 (время интегрирования контура скорости) с шагом 0,05. В случае вибрации двигателя уменьшить значения параметров F2-00 и F2-01.
Медленный отклик по крутящему моменту или скорости и вибрация двигателя на частотах свыше 5 Гц	В случае медленного отклика по крутящему моменту или скорости двигателя увеличивать значение параметра F2-03 (пропорциональное усиление контура скорости) с шагом 10 или уменьшать значение параметра F2-04 (время интегрирования контура скорости) с шагом 0,05. В случае вибрации двигателя уменьшить значения параметров F2-03 и F2-04.
Сильное колебание скорости	В случае отклонения колебаний скорости двигателя увеличивать значение параметра F2-07 (время фильтра скорости) с шагом 0,001 с.
Громкий шум двигателя	Увеличивать значение параметра F0-15 (несущая частота) с шагом 1,0 кГц. Внимание: увеличение несущей частоты приводит к увеличению тока утечки двигателя.
Недостаточный крутящий момент двигателя	Проверить, не установлено ли слишком низкое значение для верхнего предела крутящего момента. Если установлено, то увеличить значение параметра F2-10 (верхний предел крутящего момента) в режиме управления скоростью или увеличить контрольные данные крутящего момента в режиме управления крутящим моментом.

- Режим управления V/f (F0-01 = 2)

  Данный режим применяется к сценариям без энкодера для обратной связи по скорости. Требуется только правильная установка номинального напряжения двигателя и номинальной частоты двигателя.

Табл. 4-5 Диагностика и устранение неисправностей в режиме управления V/f

Неисправность	Решение
Колебания двигателя во время работы	Уменьшать значение параметра F3-11 (коэффициент подавления колебаний V/f) с шагом 5. Минимальное значение равно 5.
Перегрузка по току	Уменьшать значение параметра F3-01 (повышение крутящего

Неисправность	Решение
при пуске с высокой мощностью	момента) с шагом 0,5 %.
Высокий ток во время работы	Правильно установить параметр F1-02 (номинальное напряжение двигателя) и F1-04 (номинальная частота двигателя). Уменьшать значение параметра F3-01 (повышение крутящего момента) с шагом 0,5 %.
Громкий шум двигателя	Увеличивать значение параметра F0-15 (несущая частота) с шагом 1,0 кГц. Внимание: увеличение несущей частоты приводит к увеличению тока утечки двигателя.
Сообщение о перенапряжении во время замедления или резкого снятия тяжелых нагрузок	Убедиться, что подавление останова при перенапряжении (F3-23) включено. Увеличивать значение параметра F3-24/F3-25 (коэффициент подавления останова при перенапряжении, по умолчанию = 30) с шагом 10 (максимальное значение равно 100). Уменьшать значение параметра F3-22 (напряжение срабатывания подавления останова при перенапряжении, по умолчанию = 770 В) с шагом 10 В (минимальное значение 700 В).
Сообщается о перегрузке по току во время ускорения или резкого приложения больших нагрузок	Увеличивать значение параметра F3-20 (коэффициент усиления подавления останова при перенапряжении, по умолчанию = 20) с шагом 10 (максимальное значение равно 100). Уменьшать значение параметра F3-18 (ток срабатывания подавления останова при перенапряжении, по умолчанию = 150 %) с шагом 10 % (минимальное значение равно 50 %).

4.2 Перечень кодов ошибок

При использовании привода переменного тока возможно возникновение следующих ошибок. Выполнить диагностику и устранить ошибки в соответствии с решениями, указанными в следующей таблице.

Код ошибки	Наименование ошибки	Возможная причина	Меры
E002.1	Аппаратная перегрузка по току	Мгновенный выходной ток превышает номинальный ток привода переменного тока в 2,5*1,414 раза. Для получения других причин подключиться к приводу переменного тока из мобильного приложения через Wi-Fi, чтобы выполнить самодиагностику, которая может помочь в быстром определении причины ошибки.	
		Выходное заземление	Проверить наличие точек выходного заземления и мегаомметром измерить сопротивление заземления по сегментам.
		Межфазное короткое замыкание	1. Проверить на короткое замыкание на выходной стороне. 2. Проверить на короткое замыкание в кабеле питания. 3. Проверить симметричность сопротивления двигателя.
		Не выполнена автонастройка параметров в режиме векторного управления	Установить правильные параметры двигателя и снова выполнить автонастройку.
		Помехи энкодера или обрыв провода	1. Проверить надежность подключения кабеля энкодера. 2. Проверить заземление кабеля энкодера со стороны привода переменного тока. 3. Заземлить корпус двигателя. 4. Заменить энкодер и кабель энкодера.
		Обрыв отходящей фазы	1. Проверить правильность подключения кабелей. 2. Если на выходной стороне используется контактор, проверить правильность логики размыкания контактора и контакта контактора.
		Исключение при определении тока	Обратиться в службу послепродажного обслуживания.
		Время ускорения/торможения в режиме управления V/f слишком короткое	1. Включить функцию подавления перегрузки по току. 2. Увеличить время ускорения/замедления.
		Ошибка последовательности фаз энкодера	Если направление энкодера и направление вращения двигателя противоположны, изменить направление энкодера.
		Ошибка настройки модели	Правильно установить модель привода переменного тока (FF-01).
E002.2	Программная перегрузка по току	Программное пороговое значение перегрузки по току определяется параметром FF-18. Значение по умолчанию составляет 100 %, указывая на то, что пороговое значение не действует. 100 % – это эквивалент полному диапазону отбору тока (значение в 2,2 раза превышающее номинальный ток привода переменного тока, умноженное на 1,414). Для получения других причин подключиться к приводу переменного тока из мобильного приложения через Wi-Fi, чтобы выполнить самодиагностику, которая может помочь в быстром определении причины ошибки.	
		Выходное заземление	Проверить наличие замыкания на землю на выходе и мегаомметром измерить сопротивление заземления по сегментам.
		Межфазное короткое замыкание	1. Проверить на короткое замыкание на

Код ошибки	Наименование ошибки	Возможная причина	Меры
			выходной стороне. 2. Проверить на короткое замыкание в кабеле питания. 3. Проверить симметричность сопротивления двигателя.
		Не выполнена автонастройка параметров в режиме векторного управления	Установить правильные параметры двигателя и снова выполнить автонастройку.
		Помехи энкодера или обрыв провода	1. Проверить надежность подключения кабеля энкодера. 2. Проверить заземление кабеля энкодера со стороны привода переменного тока. 3. Заземлить корпус двигателя. 4. Заменить энкодер и кабель энкодера.
		Обрыв отходящей фазы	1. Проверить правильность подключения кабелей. 2. Если на выходной стороне используется контактор, проверить правильность логики размыкания контактора и контакта контактора.
		Исключение при определении тока	Обратиться в службу послепродажного обслуживания.
		Время ускорения/торможения в режиме управления V/f слишком короткое	1. Включить функцию подавления перегрузки по току. 2. Увеличить время ускорения/замедления.
		Ошибка последовательности фаз энкодера	Если направление энкодера и направление вращения двигателя противоположны, изменить направление энкодера.
		Ошибка настройки модели	Правильно установить модель привода переменного тока (FF-01).
E005.1	Перенапряжение на шине	Порог перенапряжения определяется параметром A5-09 (ед. изм.: В), который допускает лишь незначительные модификации. Для получения других причин подключиться к приводу переменного тока из мобильного приложения через Wi-Fi, чтобы выполнить самодиагностику, которая может помочь в быстром определении причины ошибки.	
		Выходное заземление	1. Проверить на короткое замыкание на выходной стороне. 2. Проверить на короткое замыкание в кабеле питания. 3. Проверить симметричность сопротивления двигателя.
		Помехи энкодера/обрыв провода	1. Проверить надежность подключения кабеля энкодера. 2. Проверить заземление кабеля энкодера со стороны привода переменного тока. 3. Заземлить корпус двигателя. 4. Заменить энкодер и кабель энкодера.
		Выработка электроэнергии при замедлении двигателя	Включить подавление перенапряжения, если отсутствует активная нагрузка (гравитационная нагрузка, растягивающая нагрузка и т. д.). При возможности, подключить тормозной резистор. Установить параметр F3-19 в режиме управления V/f или бит 1 (включение VdcMax) параметра AB-25

Код ошибки	Наименование ошибки	Возможная причина	Меры
			(параметр двигателя 1) в режиме векторного управления.
		Реагирование с ошибкой при разгоне синхронного двигателя	Сократить время защиты от превышения скорости, установив параметры F9-67 и F9-68 для синхронного двигателя. Это может эффективно предотвратить превышение обратной ЭДС порога перенапряжения привода переменного тока после разгона.
		Ошибка выбора тормозного резистора	Убедиться, что мощность модуля торможения не ниже мощности привода переменного тока, постоянная нагрузка в 0,8 раза превышает мощность двигателя, а кратковременная перегрузка может достигать 1,5-кратной мощности двигателя.
		Обрыв фазы тормозного резистора	Проверить правильность подключения тормозного резистора.
		Перерегулирование при достижении скорости в режиме векторного управления	При значительном превышении в контуре скорости выбрать для генератора пилообразной функции (RFG) округление времени и прямой связи по ускорению для оптимизации рабочих характеристик контура скорости.
		Колебание V/f	Включить функцию подавления колебаний и оптимизировать коэффициент подавления колебаний V/f.
		Ошибка настройки модели привода переменного тока	Правильно установить модель привода переменного тока.
E008.1	Частая предварительная зарядка	Исключение цепи предварительной зарядки (часто слышно действие контактора предварительной зарядки)	Обратиться в службу послепродажного обслуживания, так как частая предварительная зарядка может вызвать перегрузку цепи предварительной зарядки.
E009.1	Пониженное напряжение	Порог пониженного напряжения определяется параметром A5-06. Для получения других причин подключиться к приводу переменного тока из мобильного приложения через Wi-Fi, чтобы выполнить самодиагностику, которая может помочь в быстром определении причины ошибки.	
		Мгновенный перебой питания	Включить подавление перенапряжения, если отсутствует активная нагрузка (гравитационная нагрузка, растягивающая нагрузка и т. д.). Установить параметр F9-59 в режиме управления V/f или бит 0 (включение VdcMin) параметра AB-25 (параметр двигателя 1) в режиме векторного управления.
		Входное напряжение привода переменного тока за пределами допустимого диапазона	Отрегулировать входное напряжение до нормального диапазона.
		Обрыв входной фазы и большая выходная мощность	Проверить состояние сети на входе.
		Высокий порог для пониженного напряжения	Уменьшить пороговое значение пониженного напряжения соответствующим образом.
		Ошибка настройки модели привода переменного тока	Правильно установить модель привода переменного тока.
		Исключение выпрямительного моста, резистора предварительной зарядки, платы привода или платы управления	Обратиться в службу технической поддержки.

Код ошибки	Наименование ошибки	Возможная причина	Меры
E009.3	Ошибка предварительной зарядки	Отсутствие подачи питания на шину в течение длительного времени после запуска двигателя в состоянии пониженного напряжения	Запустить двигатель после достижения стабильности шины после включения питания.
E010.1	Перегрузка привода переменного тока	Для получения других причин подключиться к приводу переменного тока из мобильного приложения через Wi-Fi, чтобы выполнить самодиагностику, которая может помочь в быстром определении причины ошибки.	
		Чрезмерная нагрузка или заблокированный ротор	Снизить нагрузку и проверить двигатель и механическое состояние.
		Высокая несущая частота	Уменьшить несущую частоту.
		Низкое напряжение на шине при работе на высокой скорости с большой нагрузкой	1. Увеличить входное напряжение сети. 2. Включить функцию перемодуляции.
		Снижение характеристик при низкой частоте из-за длительной работы на частоте ниже 5 Гц	Избегать длительной работы двигателя с большой нагрузкой на низкой скорости или выбрать привод переменного тока большей мощности.
		Выходное заземление	Проверить выходные точки заземления.
		Обрыв отходящей фазы	Проверить на обрыв отходящей фазы.
		Ошибка параметра двигателя	Проверить параметры двигателя, указанные на заводской табличке, и правильным образом выполнить автонастройку.
		Пуск с хода не применяется, когда двигатель запускается во время вращения	Разрешить пуск с хода, установив параметр F6-00 (параметр двигателя 1).
		Ошибка направления энкодера	Изменить последовательность фаз A/B энкодера (F1-30).
		Ошибка настройки модели привода переменного тока	Правильно установить модель привода переменного тока.
		Неверная номинальная мощность привода переменного тока	Заменить привод переменного тока на более мощный.
E010.3	Предварительная перегрузка привода переменного тока	Коэффициент перегрузки привода переменного тока достигает 80 %	Аналогично параметру E010.1.
			Изменить уровень отклика предварительной перегрузки посредством установки параметров в группе H1, поскольку по умолчанию сообщение о предварительной перегрузке не выдается.
E011.1	Перегрузка двигателя	Неправильная настройка параметра F9-01 (защита двигателя от перегрузки)	Установить параметр F9-01 на правильное значение.
		Недостаточная номинальная мощность двигателя	Выбрать подходящий двигатель.
		Ошибка тормоза	Проверить правильность включения тормоза.
		Чрезмерная нагрузка или заблокированный ротор	Снизить нагрузку и проверить двигатель и механическое состояние.
E011.2	Предварительная перегрузка двигателя	Коэффициент перегрузки двигателя достигает значения параметра F9-02	Аналогично параметру E011.1.
			Изменить коэффициент предварительной перегрузки двигателя (F9-02).
			Изменить уровень отклика с исключением посредством установки параметров в группе H1, поскольку по умолчанию сообщение о предварительной перегрузке двигателя не выдается.
E012.1	Обрыв входной фазы	Обрыв входной фазы трехфазного источника питания	Убедиться в нормальной подаче питания.

Код ошибки	Наименование ошибки	Возможная причина	Меры
		Перекос с трехфазной сети	Несбалансированная сеть вызывает колебания напряжения на шине, которые могут приводить к повреждению конденсаторов шины при длительной работе. Убедиться в симметричности входной сети.
		Исключение платы привода, устройства защиты от перенапряжения, главной платы управления или выпрямительного моста	Обратиться в службу технической поддержки.
E013.1	Обрыв отходящей фазы	Обрыв фазы двигателя	Проверить на обрыв цепи на двигателе.
E013.2		Исключение кабеля, соединяющего привод переменного тока с двигателем.	Убедиться в надежности проводки.
E013.3		Несимметричный трехфазный выход привода переменного тока во время работы двигателя	Проверить трехфазную обмотку двигателя. Устранить неисправность, при наличии.
E013.4		Исключение платы привода или IGBT	Обратиться в службу технической поддержки.
E014.1	Перегрев IGBT	Чрезмерно высокая температура окружающей среды	Снизить температуру окружающей среды.
		Засорение воздушного фильтра	Очистить воздушный фильтр.
		Повреждение вентилятора	Заменить вентилятор.
		Повреждение термистора IGBT	Заменить термистор.
		Повреждение IGBT	Заменить IGBT.
E014.2	Предварительный перегрев модуля	Температура модуля превышает пороговое значение состояния, близкого к перегреву (полученное посредством вычитания запаса предварительного перегрева, определенного в параметре BF-14, из порогового значения перегрева)	Аналогично параметру E014.1.
			Изменить уровень отклика с исключением посредством установки параметров в группе H1, поскольку по умолчанию сообщение о предварительном перегреве модуля не выдается.
E015.1	Ошибка внешнего устройства	Вход внешней ошибки через многофункциональный цифровой вход (HP)	Устранить внешнюю ошибку, убедиться, что механическое состояние позволяет выполнить перезапуск (F8-18), и перезапустить операцию.
E015.2		Вход внешней ошибки через многофункциональный цифровой вход (H3)	Устранить внешнюю ошибку, убедиться, что механическое состояние позволяет выполнить перезапуск (F8-18), и перезапустить операцию.
E017.1	Ошибка контактора	Исключение платы привода и источника питания	Заменить плату привода или плату источника питания.
		Исключение контактора	Заменить контактор.
		Исключение устройства защиты от перенапряжения	Заменить устройство защиты от перенапряжения.
E018.1	Ошибка определения тока	Исключение датчика Холла	Заменить датчик Холла.
		Привод переменного тока остановлен, когда синхронный двигатель вращается на высокой скорости	Отключить определение дрейфа нуля, установив бит 07 параметра BF-07.
		Исключение платы привода	Заменить плату привода.
E019.1	Истекло время ожидания автонастройки	Исключение настройки параметров двигателя или исключение настройки модели привода переменного тока	Правильно установить параметры двигателя и привода переменного тока.
E019.2	Прерывание	Автонастройка прервана командой	Дождаться завершения автонастройки.

Код ошибки	Наименование ошибки	Возможная причина	Меры
	автонастройки	останова	Двигатель остановится автоматически.
E019.3	Перегрузка по току во время автонастройки	Ток выходит из-под контроля при автонастройке	Правильно установить параметры двигателя и модель привода переменного тока.
			Обратиться в службу технической поддержки.
E019.4	Исключение автоматической настройки обратной ЭДС	Ошибка установки основных параметров двигателя	Правильно установить параметры двигателя, указанные на заводской табличке, и модель привода переменного тока.
		Сбой подавления колебаний при автонастройке обратной ЭДС	Отрегулировать параметр подавления колебаний.
E019.5	Ошибка настройки типа двигателя	Неправильный тип двигателя	Правильно установить тип двигателя.
E019.7	Ошибка автонастройки тока холостого хода	Ток холостого хода за пределами допустимого диапазона при автонастройке двигателя	Правильно установить параметры двигателя, указанные на заводской табличке, и модель привода переменного тока.
E020.1	Аппаратное определение обрыва провода энкодера	Исключение аппаратного сигнала обратной связи энкодера	1. Проверить правильность выбора платы PG. 2. Проверить проводку. 3. Проверить энкодер. 4. Проверить состояние DIP-переключателя энкодера. 5. Проверить правильность установки параметров энкодера.
			Установить параметр F1-36 на ненулевое значение и установить бит 02 параметра AA-30 для включения определения ошибок PG. Сообщение об ошибке выдается только в режиме FVC.
E020.2	Энкодер Ошибка PPR	Несоответствие между обратной связью по скорости энкодера и фактической скоростью двигателя	Проверить PPR энкодера ABZ или количества полюсных пар резольвера.
E020.3	Отсутствие обратной связи энкодера	Отсутствие обратной связи энкодера по скорости	1. Проверить правильность выбора платы PG. 2. Проверить проводку. 3. Проверить энкодер. 4. Проверить состояние DIP-переключателя энкодера. 5. Проверить правильность установки параметров энкодера.
E020.4	Ошибка направления энкодера	Направление энкодера противоположно направлению вращения двигателя	Установить параметр F1-30 для переключения направления энкодера.
E020.5	Сильные колебания обратной связи энкодера по скорости	Резкое изменение обратной связи энкодера по скорости (которое вызывает колебания управления, а в тяжелых случаях приводит к отклонению управления и перегрузке по току) (Обнаружение данной ошибки по умолчанию отключено).	1. Проверить правильность выбора платы PG. 2. Проверить проводку. 3. Проверить энкодер. 4. Проверить состояние DIP-переключателя энкодера. 5. Проверить правильность установки параметров энкодера.
			1. Проверить заземление экрана энкодера со стороны привода переменного тока. 2. Проверить заземление корпуса двигателя. 3. Убедиться, что кабель энкодера находится далеко от силовых кабелей.

Код ошибки	Наименование ошибки	Возможная причина	Меры
			4. Установить магнитное кольцо на кабель энкодера. 5. В качестве кабеля энкодера использовать витую пару с плотным экранирующим слоем из металлической сетки. 6. Использовать минимальное возможное количество переходников.
			Установить бит 01 параметра A9-09 для включения программного определения обрыва провода, установить параметр A9-08, чтобы задать коэффициент программного определения обрыва провода энкодера, и установить бит 02 параметра A9-09 для устранения глитч-эффектов обратной связи энкодера.
E020.8	Потеря сигнала Z энкодера ABZ	Потеря сигнала Z энкодера ABZ	Сообщение о данной ошибке выдается только при самодиагностике, когда с синхронным двигателем используется энкодер ABZ в режиме FVC.
E020.9	Импульсные помехи энкодера	Исключение колебания обратной связи энкодера по скорости	Сообщение о данной ошибке выдается только при самодиагностике энкодера.
E021.1 E021.2 E021.3 E021.4	Ошибка чтения-записи ЭСППЗУ	Исключение чтения-записи ЭСППЗУ	Для параметров, записываемых через обмен данными, проверить адреса ОЗУ и привязку адресов. Для получения более подробной информации см. раздел 1.2 "Адреса обмена данными параметров" в документе "Привод переменного тока общего назначения серии MD520 – Руководство пользователя по обмену данными" При повреждении микросхемы ЭСППЗУ обратиться к производителю для замены основной платы управления.
E021.5		Переполнение внутреннего кэша ЭСППЗУ	Для параметров, записываемых через обмен данными, проверить частоту операций записи.
E023.1	Замыкание на землю	Короткое замыкание двигателя на землю	Проверить переходники соединителей и измерить сопротивление заземления мегаомметром. Если проблема не устранена, заменить кабель или двигатель.
		Самодиагностика во время работы двигателя (не возникает через 20 с после останова асинхронного двигателя)	Не запускать двигатель до выяснения причины ошибки.
		Короткое замыкание IGBT (крайне низкая вероятность)	Заменить двигатель и снова выполнить статическую самодиагностику.
E026.1	Достижение суммарной продолжительности работы	Суммарная продолжительность работы достигает уставочного значения	Очистить запись посредством инициализации параметра.
E027.1 E027.2	Ошибка, определяемая пользователем	Сигнал определяемой пользователем ошибки вводится через многофункциональный цифровой вход (DI).	Устранить внешнюю ошибку, убедиться, что механическое состояние позволяет выполнить перезапуск (F8-18), и перезапустить операцию.
		Сигнал определяемой пользователем ошибки вводится через виртуальный	

Код ошибки	Наименование ошибки	Возможная причина	Меры
		вход/выход	
		Сигнал определяемой пользователем ошибки вводится через соединитель	
E027.3 E027.4		Сигнал определяемой пользователем ошибки вводится через соединитель	Проверить настройки параметров соединителя (H2-06 – H2-07). Устранить внешнюю ошибку, убедиться, что механическое состояние позволяет выполнить перезапуск (F8-18), и перезапустить операцию.
L028.1	Сигнализация, определенная пользователем	Сигнал определяемой пользователем ошибки вводится через соединитель	Проверить настройки параметров соединителя (H2-08 – H2-11).
L028.2			
L028.3			
L028.4			
E029.1	Достижение суммарной продолжительности включенного состояния питания	Суммарная продолжительность включенного состояния питания достигла уставочного значения	Очистить запись посредством инициализации параметра.
E031.1	Потеря обратной связи ПИД-регулирования во время работы	Обратная связь ПИД-регулирования меньше значения параметра FA-26	Проверить сигнал обратной связи ПИД-регулирования или правильным образом настроить параметр FA-26.
E032.1	Исключение параметра	Исключение сброса параметра	Сбросить параметр FP-01. Если ошибка сохраняется, обратиться в службу технической поддержки.
E032.2		Исключение резервного копирования параметров	Повторить резервное копирование всех параметров. Если ошибка не сбрасывается, обратиться в службу технической поддержки.
E032.3		Исключение отключения питания	Проверить, отключено ли питание, не слишком ли быстро происходит разряд конденсатора шины.
E032.4		Исключение настройки параметров	Проверить, установлены ли соответствующие параметры в соответствии с требованиями, особенно параметры с установленными пределами, которые связаны с другими параметрами.
E032.6		Исключение проверки параметров при включении питания	Проверить значение параметра U2-09. Если значение нормальное, обратиться в службу технической поддержки.
E040.1	Ошибка поимпульсного ограничения тока	Данная ошибка выводится только для асинхронных двигателей в режиме управления V/f. Для получения других причин подключиться к приводу переменного тока из мобильного приложения через Wi-Fi, чтобы выполнить самодиагностику, которая может помочь в быстром определении причины ошибки.	
		Чрезмерная нагрузка или заблокированный ротор	Снизить нагрузку и проверить двигатель и механическое состояние.
		Короткое замыкание выхода на землю	Выполнить самодиагностику для проверки на наличие короткого замыкания на землю.
		Межвитковое короткое замыкание в двигателе	Выполнить самодиагностику, измерить мультиметром симметричность сопротивления выходной клеммы и заменить двигатель при обнаружении межвиткового короткого замыкания.
		Ошибка параметра заводской таблички двигателя	Установить правильные параметры двигателя.

Код ошибки	Наименование ошибки	Возможная причина	Меры
		Обрыв отходящей фазы	Выполнить самодиагностику и правильно подключить двигатель.
		Колебание V/f	Включить подавление колебаний V/f и отрегулировать коэффициент подавления колебаний.
		Неверная номинальная мощность привода переменного тока	Заменить привод переменного тока на более мощный.
E042.1	Чрезмерное отклонение скорости	Неправильная установка параметров энкодера	Установить правильные параметры энкодера.
		Автонастройка двигателя не выполнена	Выполнить автонастройку двигателя.
		Чрезмерная нагрузка	Убедиться в подключении правильной нагрузки.
		Ошибка направления энкодера	Установить правильное направление энкодера.
		Неправильная установка параметра F9-69 и F9-70	Установить параметры правильно в зависимости от реальных условий.
E043.1	Превышение скорости двигателя	Для получения других причин подключиться к приводу переменного тока из мобильного приложения через Wi-Fi, чтобы выполнить самодиагностику, которая может помочь в быстром определении причины ошибки.	
		Неправильная установка параметров энкодера	Установить правильные параметры энкодера.
		Автонастройка двигателя не выполнена	Выполнить автонастройку двигателя.
		Разгон, вызванный неправильным углом нулевой точки энкодера синхронного двигателя	Проверить точность угла нулевой точки энкодера, полученного в результате автонастройки, проверить на ослабление соединения энкодера.
		Неправильная установка параметра F9-67 и F9-68	Установить параметры правильно в зависимости от реальных условий.
E045.1	Перегрев двигателя	Ослабленное соединение датчика температуры	Проверить проводку датчика температуры.
		Перегрев двигателя	Уменьшить несущую частоту или принять другие меры для охлаждения двигателя.
		Слишком низкий порог защиты двигателя от перегрева (F9-57 или F9-76)	Увеличить пороговое значение защиты двигателя от перегрева до 90 – 100 °C.
E045.2		Ослабленное соединение датчика температуры	Проверить проводку датчика температуры.
		Перегрев двигателя	Уменьшить несущую частоту или принять другие меры для охлаждения двигателя.
		Слишком низкое пороговое значение предварительного перегрева для защиты двигателя (F9-58 или F9-77)	Увеличить пороговое значение предварительного перегрева для защиты двигателя.
E047.2	Ошибка STO	Отключение сигнала STO1 и STO2	Проверить проводку STO1 и STO2.
E047.3		Пониженное напряжение или перенапряжение в цепи STO	Обратиться в службу технической поддержки.
E047.4		Исключение подсистемы входа цепи STO	Обратиться в службу технической поддержки.
E047.5		Исключение выходного чипа блокировки STO	Обратиться в службу технической поддержки.
E051.1	Ошибка автонастройки положения полюса	Проверить двигатель на обрыв отходящей фазы.	Правильно подключить выход двигателя и убедиться, что выходной контактор замкнут.
E055.1	Ошибка slave-	Ошибка slave-устройства	Устранить проблему на основе кода ошибки

Код ошибки	Наименование ошибки	Возможная причина	Меры
	устройства в режиме управления master-slave		slave-устройства.
E056.2	Короткое замыкание U- IGBT	Исключение сигнала VCE мониторинга IGBT	Обратиться в службу послепродажного обслуживания.
E056.3	Короткое замыкание IGBT U+	Исключение сигнала VCE мониторинга IGBT	Обратиться в службу послепродажного обслуживания.
E056.4	Короткое замыкание IGBT V+	Исключение сигнала VCE мониторинга IGBT	Обратиться в службу послепродажного обслуживания.
E056.5	Короткое замыкание IGBT V+	Исключение сигнала VCE мониторинга IGBT	Обратиться в службу послепродажного обслуживания.
E056.9	Обрыв отходящей фазы	Обрыв отходящей фазы двигателя	Убедиться в правильном подключении двигателя и исправности выходного контактора.
E057.1	Нарушение непрерывности IGBT верхнего моста фазы U или нижнего моста фазы V	Разомкнутая цепь IGBT	Обратиться в службу послепродажного обслуживания.
E057.2	Нарушение непрерывности IGBT нижнего моста фазы U или верхнего моста фазы V	Разомкнутая цепь IGBT	Обратиться в службу послепродажного обслуживания.
E057.3	Нарушение непрерывности IGBT верхнего моста фазы V или нижнего моста фазы W	Разомкнутая цепь IGBT	Обратиться в службу послепродажного обслуживания.
E057.4	Нарушение непрерывности IGBT нижнего моста фазы V или верхнего моста фазы W	Разомкнутая цепь IGBT	Обратиться в службу послепродажного обслуживания.
E057.5	Нарушение непрерывности IGBT верхнего моста фазы W или нижнего моста фазы U	Разомкнутая цепь IGBT	Обратиться в службу послепродажного обслуживания.
E057.6	Нарушение непрерывности IGBT нижнего моста фазы W или верхнего моста фазы U	Разомкнутая цепь IGBT	Обратиться в службу послепродажного обслуживания.
E057.7	Короткое замыкание на выходе UV	Межфазное короткое замыкание на выходе	Проверить на межфазное короткое замыкание.
E057.8	Короткое замыкание выходной стороны VW	Межфазное короткое замыкание на выходе	Проверить на межфазное короткое замыкание.
E057.9	Короткое замыкание выходной стороны WU	Межфазное короткое замыкание на выходе	Проверить на межфазное короткое замыкание.

Код ошибки	Наименование ошибки	Возможная причина	Меры
E058.1	Датчик тока фазы U модуля установлен в перевернутом положении	Исключение датчика отбора тока	Обратиться в службу послепродажного обслуживания.
E058.2	Датчик тока фазы V модуля установлен в перевернутом положении	Исключение датчика отбора тока	Обратиться в службу послепродажного обслуживания.
E058.3	Датчик тока фазы W модуля установлен в перевернутом положении	Исключение датчика отбора тока	Обратиться в службу послепродажного обслуживания.
E058.4	Неправильно вставлен датчик фазы UV модуля	Исключение датчика отбора тока	Обратиться в службу послепродажного обслуживания.
E058.5	Неправильно вставлен датчик фазы VW модуля	Исключение датчика отбора тока	Обратиться в службу послепродажного обслуживания.
E058.6	Неправильно вставлен датчик фазы WU модуля	Исключение датчика отбора тока	Обратиться в службу послепродажного обслуживания.
E059.1	Перекос фаз UV	Межвитковое короткое замыкание в двигателе	Заменить двигатель, затем выполнить самодиагностику для подтверждения причины.
E059.2	Перекос фаз VW	Межвитковое короткое замыкание в двигателе	Заменить двигатель, затем выполнить самодиагностику для подтверждения причины.
E059.3	Перекос фаз WU	Межвитковое короткое замыкание в двигателе	Заменить двигатель, затем выполнить самодиагностику для подтверждения причины.
E061.1	Перегрузка блока торможения	Слишком высокая мощность тормозного резистора (сопротивление слишком низкое)	Использовать тормозной резистор с более высоким сопротивлением.
E062.2	Пробой тормозного транзистора	Исключение модуля торможения	Обратиться в службу технической поддержки.
		Короткое замыкание тормозного резистора	Проверить тормозной резистор на короткое замыкание или повреждение. Заменить, при необходимости.
E062.3	Перегрузка тормозного транзистора по току	Неправильное подключение тормозного резистора	Проверить подключение тормозного резистора и исправность модуля торможения.
E093.1	Блокировка ротора двигателя	Порог определения блокировки ротора и время определения определяются параметрами AA-31 и AA-32, защита от блокировки ротора включается установкой бита 05 параметра AA-30. Для получения других причин подключиться к приводу переменного тока из мобильного приложения через Wi-Fi, чтобы выполнить самодиагностику.	
		Чрезмерная нагрузка или исключение тормоза	Убедиться, что нагрузка двигателя находится в допустимых пределах.
		Низкий предел крутящего момента/ограничение тока	Установить ограничение крутящего момента соответствующим образом.
		Автонастройка не выполнена	Выполнить автонастройку перед запуском.
		Ошибка настройки модели привода переменного тока	Правильно установить модель привода переменного тока.
E093.2	Останов двигателя	Порог определения останова двигателя и время определения определяются параметрами AA-33 и AA-34, защита от останова двигателя включается установкой	

Код ошибки	Наименование ошибки	Возможная причина	Меры
		бита 04 параметра AA-30. Для получения других причин подключиться к приводу переменного тока из мобильного приложения через Wi-Fi, чтобы выполнить самодиагностику.	
		Помехи энкодера/обрыв провода	Проверить энкодер на помехи.
		Ошибка PPR энкодера или ослабление соединения	Проверить надежность подключения энкодера.
		Автонастройка не выполнена	Правильно установить номинальные параметры двигателя и по возможности выполнить динамическую автонастройку.
		Ошибка модели привода переменного тока	Правильно установить модель привода переменного тока.
E093.4	Исключение токового управления	Порог определения исключения токового управления и время определения определяются параметрами AA-35 и AA-36, защита от исключения управления током активируется установкой бита 03 параметра AA-30. Для получения других причин подключиться к приводу переменного тока из мобильного приложения через Wi-Fi, чтобы выполнить самодиагностику.	
		Обрыв отходящей фазы	Проверить двигатель на обрыв фазы.
		Помехи энкодера или обрыв провода энкодера	Проверить энкодер.
		Резкое и сильное падение напряжения на шине	Держать сетевое напряжение стабильным.
		Автонастройка не выполнена	Ввести правильные параметры двигателя и выполнить автонастройку.
E094.1	Несоответствие расчетного и установленного количества полюсных пар	Неправильная установка количества полюсных пар двигателя	Установить параметр A9-02, только если количество полюсных пар двигателя превышает 12.
E094.2	Ошибка согласования мощности, напряжения и тока двигателя	Несоответствие мощности, напряжения и тока двигателя	Установить правильные параметры двигателя.
E094.3	Ошибка диапазона тока холостого хода	Неверный диапазон тока холостого хода двигателя	Проверить параметры, указанные на заводской табличке двигателя, и убедиться в правильности настройки модели привода переменного тока.
E094.4	Несоответствие между Lm 10 и номинальным напряжением	Несоответствие номинальному напряжению, вызванное отдельной модификацией тока холостого хода или взаимной индуктивностью	Правильно установить параметры, указанные на заводской табличке двигателя, и выполнить автонастройку.
E094.5	Исключение диапазона сопротивления ротора	Диапазон сопротивления ротора находится за пределами допустимого диапазона	Проверить, вращается ли двигатель во время автонастройки.
			Проверить правильность параметров, указанных на заводской табличке двигателя, и настройки модели привода переменного тока.
E094.7	Несоответствие количества полюсных пар резольвера и синхронного двигателя	Неправильное количество полюсных пар резольвера синхронного двигателя	Убедиться, что количество полюсных пар синхронного двигателя делится на количество полюсных пар резольвера.
E159.1	Ошибка автоматического	Автоматический сброс отключен	Проверить параметры H2-20 – H2-39, чтобы выяснить, отключен ли автоматический

Код ошибки	Наименование ошибки	Возможная причина	Меры
	сброса		сброс.
E160.1	Ошибка обмена данными Modbus	Истекло время ожидания в сети Modbus	Проверить правильность подключения кабеля обмена данными RS-485.
			Проверить настройки параметра FD-04 и цикл обмена данными с ПЛК.
E161.1	Ошибка обмена данными CANOpen	Истекло время ожидания обмена данными CANOpen	Проверить подключение кабеля обмена данными CAN.
			Проверить параметры FD-15 – FD-17 для дальнейших действий.
E161.2		Несоответствие между привязкой PDO, настроенной для CANopen, и фактической привязкой	Проверить привязку PDO для параметров в группе AF.
E162.1	Ошибка обмена данными CANLink	Истекло время ожидания heartbeat-сигналов CANLink.	Проверить подключение кабеля обмена данными CAN.
			Проверить параметры FD-15 – FD-17 для дальнейших действий.
E162.2		Конфликт номеров станций CANLink.	Изменить номера станций CAN, используя параметр FD-13.
E164.1	Ошибка платы расширения	Ошибка платы расширения	Проверить обмен данными платы расширения.
E174.1	Обрыв провода	Обрыв провода HDI1	Проверить проводку HDI.
E174.3		Обрыв провода AI1	Проверить проводку AI1.
E174.4		Обрыв провода AI2	Проверить проводку AI2.
E174.5		Обрыв провода AI3	Проверить проводку AI3.

4.3 Перечень атрибутов ошибок

Таблица атрибутов ошибок содержит описания имен ошибок, отображения на панели, действия по защите от ошибки по умолчанию, диапазон действий при ошибке, разрешение/запрет сброса, изменение атрибутов при изменении основного кода ошибки с использованием параметров F9-47 – F9-50.

Данная серия приводов переменного тока позволяет изменять действия по защите от ошибок для основных кодов ошибок посредством параметров F9-47 – F9-50 или изменять действие по защите от отдельных ошибок посредством параметров в группе H1.

Действие по защите от ошибок по умолчанию указывает действие по защиты от ошибок по умолчанию, для которого действие при ошибке не определено параметром F9-47 – F9-50 и параметрами группы H1. Диапазон действий при ошибке указывает доступные действия при ошибке, когда ошибка изменяется посредством параметров в группе H1.

Значения диапазона действий при ошибке описываются следующим образом:

0. Выбег до останова

1: Замедление до останова

2: Продолжение работы (с ограничением скорости)

3: Работа с ограничением мощности

4: Работа с ограничением тока

5: Игнорировать

В колонке "Разрешение или запрет сброса" указывается разрешение или запрет сброса ошибки.

Описание символов в колонке "Разрешение или запрет сброса":

☆: Ошибка может быть сброшена.

★: Ошибка не может быть сброшена.

Колонка "Модифицируется или не модифицируется с основным кодом" определяет, будет ли соответственно изменяться действие по защите от ошибки субкода, когда действие по защите от ошибки для основного кода ошибке изменяется посредством параметра F9-47 – F9-50.

Описание символов в колонке "Модифицируется или не модифицируется с основным кодом":

○: Действие по защите от ошибки модифицируется (изменяется) соответственно при изменении основного кода ошибки.

●: Действие по защите от ошибки не модифицируется (не изменяется) соответственно при изменении основного кода ошибки.

Табл. 4-6 Перечень атрибутов ошибок

Отображение на панели	Наименование ошибки	Действие защиты от ошибки по умолчанию	Диапазон действий при ошибке	Разрешение или запрет сброса	Модифицируется или не модифицируется с основным кодом
E002.1	Аппаратная перегрузка по току	0	0	☆	○
E002.2	Программная перегрузка по току	0	0	☆	○
E005.1	Перенапряжение	0	0	☆	○
E008.1	Частое срабатывание контактора	0	0	☆	○
E009.1	Пониженное напряжение	0	0	☆	○
E009.3	Исключение предварительной зарядки	0	0	☆	○
E010.1	Перегрузка привода переменного тока	0	0	☆	○
E010.3	Предварительная перегрузка привода переменного тока	5	2 – 5	☆	○
E011.1	Перегрузка двигателя	0	0 – 5	☆	○
E011.2	Предварительная перегрузка двигателя	Не изменяется по умолчанию	2 – 5	☆	●

Отображение на панели	Наименование ошибки	Действие защиты от ошибки по умолчанию	Диапазон действий при ошибке	Разрешение или запрет сброса	Модифицируется или не модифицируется с основным кодом
E012.1	Обрыв входной фазы	0	0 – 5	☆	○
E013.1	Обрыв отходящей фазы U	0	0 – 4	☆	○
E013.2	Обрыв отходящей фазы V	0	0 – 4	☆	○
E013.3	Обрыв отходящей фазы W	0	0 – 4	☆	○
E014.1	Перегрев модуля	0	0	☆	○
E014.2	Предварительный перегрев модуля	Не изменяется по умолчанию	2 – 5	☆	○
E015.1	Внешняя ошибка 1	0	0 – 4	☆	○
E015.2	Внешняя ошибка 2	0	0 – 4	☆	○
E017.1	Исключение цепи предварительной зарядки	0	0 – 5	☆	○
E018.1	Исключение выборки тока	0	0	☆	○
E019.1	Истекло время ожидания автонастройки	0	0	☆	○
E019.2	Прерывание автонастройки	0	0	☆	○
E019.3	Перегрузка по току во время автонастройки	0	0	☆	○
E019.4	Исключение автонастройки обратной ЭДС	0	0	☆	○
E019.5	Ошибка типа двигателя	0	0	☆	○
E019.7	Превышение предела автонастройки тока холостого хода	0	0 – 5	☆	○
E020.1	Аппаратное обнаружение обрыва провода энкодера	0	0 – 5	☆	○
E020.2	Ошибка PPR энкодера	0	0	☆	●
E020.3	Отсутствие обратной связи энкодера	0	0	☆	●
E020.5	Сильные колебания обратной связи энкодера	0	0 – 5	☆	○
E020.8	Потеря сигнала Z	0	0 – 5	☆	○
E020.9	Импульсные помехи	0	0 – 5	☆	○

Отображение на панели	Наименование ошибки	Действие защиты от ошибки по умолчанию	Диапазон действий при ошибке	Разрешение или запрет сброса	Модифицируется или не модифицируется с основным кодом
	энкодера				
E021.1	Ошибка E2P (бесперебойная работа более 30 с)	0	0 – 1	☆	○
E021.2	E2P: ошибка чтения	0	0 – 1	☆	○
E021.3	E2P: ошибка записи	0	0 – 1	☆	○
E021.4	Чтение и запись E2P в течение 1 с – превышение предела	2	0 – 4	☆	●
E021.5	Переполнение внутреннего кэша E2P	0	0 – 5	☆	●
E022.1	Плата энкодера не активирована	0	0	☆	○
E023.1	Короткое замыкание выхода на землю	0	0	★	○
E026.1	Достижение суммарной продолжительности работы	0	0 – 4	☆	○
E027.1	Определяемая пользователем ошибка 1	0	0 – 4	☆	○
E027.2	Определяемая пользователем ошибка 2	0	0 – 4	☆	○
E027.3	Определяемая пользователем ошибка 3	0	0 – 4	☆	○
E027.4	Определяемая пользователем ошибка 4	0	0 – 4	☆	○
E028.1	Определяемое пользователем предупреждение 1	2	0 – 4	☆	○
E028.2	Определяемое пользователем предупреждение 2	2	0 – 4	☆	○
E028.3	Определяемое пользователем предупреждение 3	2	0 – 4	☆	○
E028.4	Определяемое пользователем предупреждение 4	2	0 – 4	☆	○
E029.1	Достижение суммарной продолжительности	2	0 – 4	☆	○

Отображение на панели	Наименование ошибки	Действие защиты от ошибки по умолчанию	Диапазон действий при ошибке	Разрешение или запрет сброса	Модифицируется или не модифицируется с основным кодом
	включенного состояния питания				
E030.1	Потеря нагрузки	0	0 – 5	☆	○
E031.1	Потеря обратной связи ПИД-регулирования	0	0 – 4	☆	○
E032.1	Исключение сброса параметра	0	0 – 5	☆	○
E032.2	Исключение резервного копирования параметров	2	0 – 5	☆	○
E032.3	Исключение отключения питания	5	0 – 5	☆	○
E032.4	Исключение настройки параметров	2	0 – 5	☆	○
E032.6	Исключение проверки параметров при включении питания	0	0 – 5	☆	○
E040.1	Ошибка поимпульсного ограничения тока	0	0	☆	○
E042.1	Чрезмерное отклонение скорости	2	0 – 5	☆	○
E043.1	Частота вращения двигателя за пределами допустимого диапазона	0	0 – 5	☆	○
E045.1	Перегрев двигателя	0	0 – 4	☆	○
E045.2	Предварительный перегрев двигателя	2	2 – 5	☆	○
E047.2	Ошибка рассогласования триггера STO	0	0	☆	○
E047.3	Исключение питания цепи STO	0	0	☆	○
E047.4	Ошибка входной подсистемы STO	0	0	☆	○
E047.5	Ошибка буферного чипа STO	0	0	★	●
E051.1	Ошибка автонастройки положения полюса	0	0 – 1	☆	○
E055.1	Ошибка slave-устройства в режиме	1	0 – 5	☆	○

Отображение на панели	Наименование ошибки	Действие защиты от ошибки по умолчанию	Диапазон действий при ошибке	Разрешение или запрет сброса	Модифицируется или не модифицируется с основным кодом
	управления master-slave				
E056.2	Короткое замыкание U+ IGBT при самодиагностике	0	0	☆	○
E056.3	Короткое замыкание U- IGBT при самодиагностике	0	0	☆	○
E056.4	Короткое замыкание V+ IGBT при самодиагностике	0	0	☆	○
E056.5	Короткое замыкание V- IGBT при самодиагностике	0	0	☆	○
E056.9	Обрыв отходящей фазы системы	0	0	☆	○
E057.1	Нарушение непрерывности IGBT верхнего моста фазы U или нижнего моста фазы V	0	0	☆	○
E057.2	Нарушение непрерывности IGBT нижнего моста фазы U или верхнего моста фазы V	0	0	☆	○
E057.3	Нарушение непрерывности IGBT верхнего моста фазы V или нижнего моста фазы W	0	0	☆	○
E057.4	Нарушение непрерывности IGBT нижнего моста фазы V или верхнего моста фазы W	0	0	☆	○
E057.5	Нарушение непрерывности IGBT верхнего моста фазы W или нижнего моста фазы U	0	0	☆	○
E057.6	Нарушение непрерывности IGBT нижнего моста фазы W или верхнего моста фазы U	0	0	☆	○

Отображение на панели	Наименование ошибки	Действие защиты от ошибки по умолчанию	Диапазон действий при ошибке	Разрешение или запрет сброса	Модифицируется или не модифицируется с основным кодом
E057.7	Короткое замыкание на выходе UV	0	0	☆	○
E057.8	Короткое замыкание выходной стороны VW	0	0	☆	○
E057.9	Короткое замыкание выходной стороны WU	0	0	☆	○
E058.1	Датчик тока фазы U модуля установлен в перевернутом положении	0	0	☆	○
E058.2	Датчик тока фазы V модуля установлен в перевернутом положении	0	0	☆	○
E058.3	Датчик тока фазы W модуля установлен в перевернутом положении	0	0	☆	○
E058.4	Неправильно вставлен датчик фазы UV модуля	0	0	☆	○
E058.5	Неправильно вставлен датчик фазы VW модуля	0	0	☆	○
E058.6	Неправильно вставлен датчик фазы WU модуля	0	0	☆	○
E059.1	Перекос фаз VW	0	0	☆	○
E059.2	Перекос фаз UW	0	0	☆	○
E059.3	Перекос фаз UV	0	0	☆	○
E061.1	Перегрузка торможения	0	0	☆	○
E062.2	Пробой тормозного транзистора	0	0	☆	○
E062.3	Перегрузка тормозного транзистора по току	0	0	☆	○
E063.1	Внешняя сигнализация 1	2	2 – 4	☆	○
E063.2	Внешняя сигнализация 2	2	2 – 4	☆	○
E082.2	Исключение обратной связи контактора предварительной зарядки	0	0	☆	○
E085.4	Ошибка	2	0 – 4	☆	○

Отображение на панели	Наименование ошибки	Действие защиты от ошибки по умолчанию	Диапазон действий при ошибке	Разрешение или запрет сброса	Модифицируется или не модифицируется с основным кодом
	синхронизации				
E093.1	Ошибка блокировки ротора двигателя	0	0 – 5	☆	○
E093.2	Останов двигателя	0	0	☆	○
E093.3	Исключение токового управления	0	0	☆	○
E094.1	Несоответствие расчетного и установленного количества полюсных пар	Не изменяется по умолчанию		☆	○
E094.2	Ошибка согласования мощности, напряжения и тока асинхронного двигателя			☆	○
E094.3	Ошибка диапазона тока холостого хода			☆	○
E094.4	Несоответствие между Lm 10 и номинальным напряжением			☆	○
E094.5	Исключение диапазона настройки сопротивления ротора			☆	○
E094.7	Несоответствие количества полюсных пар резольвера и синхронного двигателя			☆	○
E159.1	Ошибка автоматического сброса	0	0	☆	○
E160.1	Истекло время ожидания в сети Modbus	1	0 – 5	☆	○
E161.1	Истекло время ожидания обмена данными CANOpen	1	0 – 5	☆	○
E161.2	Несоответствие между привязкой PDO, настроенной для CANopen, и фактической привязкой	1	0 – 5	☆	○
E162.1	Истекло время ожидания heartbeat-	1	0 – 5	☆	○

Отображение на панели	Наименование ошибки	Действие защиты от ошибки по умолчанию	Диапазон действий при ошибке	Разрешение или запрет сброса	Модифицируется или не модифицируется с основным кодом
	сигналов CANLink.				
E162.2	Конфликт номеров станций CANLink.	1	0 – 5	☆	○
E164.1	Ошибка обмена данными управления master-slave	1	0 – 5	☆	○
E174.1	Обрыв провода HDI1	5	0 – 5	☆	○
E174.3	Обрыв провода AI1	5	0 – 5	☆	○
E174.4	Обрыв провода AI2	5	0 – 5	☆	○
E174.5	Обрыв провода AI3	5	0 – 5	☆	○

5 Перечень параметров

5.1 Перечень параметров

Если параметр FP-00 установлен на ненулевое значение (включена защита паролем), то меню параметров становится доступным в режиме параметров и в режиме изменения пользователем только после ввода правильного пароля. Для отключения защиты паролем установить параметр FP-00 на значение 0.

Если установлен пароль для блокировки панели управления, аутентификация по паролю требуется при каждом входе и получении доступа к меню параметров для чтения или записи значений параметров с помощью панели управления. При управлении через обмен данными чтение и запись значений параметров (за исключением параметров в группах FP и FF) возможна без аутентификации по паролю.

Защита паролем недоступна для меню параметров в режиме, заданном пользователем.

Группы F, A, B, C и H – это стандартные функциональные параметры, группа U – это параметры функции мониторинга, а группа L – это параметры функции соединителя.

Параметр	Адрес	Наименование	Значения	По умолчанию	Ед.	Возможность изменения
F0-00	0xF000	Отображение типа нагрузки	0: Область применения с тяжелой нагрузкой 1: Область применения с легкой нагрузкой	0		Не изменяется
F0-01	0xF001	Режим управления двигателем 1	0: SVC 1: FVC 2: V/f	2		Изменяется только в остановленном состоянии
F0-02	0xF002	Источник команды операции	0: Панель управления 1: Терминал 2: Обмен данными 3: Настройка	0		Изменяется только в остановленном состоянии
F0-03	0xF003	Источник основной частоты X	0: Цифровая настройка (не сохраняется при отключении питания) 1: Цифровая настройка (сохраняется при отключении питания) 2: AI1 3: AI2 4: AI3 5: Контрольные данные импульса (DI5) 6: Набор контрольных данных 7: Стандартный ПЛК 8: ПИД-регулирование 9: Обмен данными Прочее: F-соединитель	0		Изменяется только в остановленном состоянии
F0-04	0xF004	Источник вспомогательной частоты Y	0: Цифровая настройка (не сохраняется при отключении питания)	0		Изменяется только в остановленном

Параметр	Адрес	Наименование	Значения	По умолчанию	Ед.	Возможность изменения
			1: Цифровая настройка (сохраняется при отключении питания) 2: AI1 3: AI2 4: AI3 5: Контрольные данные импульса (DI5) 6: Набор контрольных данных 7: Стандартный ПЛК 8: ПИД-регулирование 9: Обмен данными Прочее: F-соединитель			состоянии
F0-05	0xF005	Базовое значение диапазона источника вспомогательной частоты для наложения	0: Относительно максимальной частоты 1: Относительно основной частоты X	0		Возможно изменение в любое время
F0-06	0xF006	Диапазон источника вспомогательной частоты Y для наложения	0 – 150 %	100	%	Возможно изменение в любое время
F0-07	0xF007	Наложение источника частоты	Единицы: Контрольные данные частоты 0: Источник основной частоты X 1: Результат основной и вспомогательной операции (на основе десятков) 2: Переключение между источником основной частоты X и источником вспомогательной частоты Y 3: Переключение между источником основной частоты X и результатом основной и вспомогательной операции 4: Переключение между источником вспомогательной частоты Y и результатом основной и вспомогательной операции Десятки: Операция с контрольными данными основной и вспомогательной частоты 0: Осн. + Вспом. 1: Осн. – Вспом. 2: Макс. (осн., вспом.) 3: Мин. (осн., вспом.) 4: Осн. x Вспом.	0		Возможно изменение в любое время
F0-08	0xF008	Предустановленная частота	0,00 Гц до F0-10	50,00	Гц	Возможно изменение в любое время
F0-09	0xF009	Направление работы	1: Направление по умолчанию	0		Возможно изменение в

Параметр	Адрес	Наименование	Значения	По умолчанию	Ед.	Возможность изменения
			1: Возврат к направлению по умолчанию			любое время
F0-10	0xF00A	Максимальная частота	50,00 – 500,00 Гц	50,00	Гц	Изменяется только в остановленном состоянии
F0-11	0xF00B	Источник верхнего предельного значения частоты	0: F0-12 1: AI1 2: AI2 3: AI3 4: Контрольные данные импульса 5: Обмен данными Прочее: F-соединитель	0		Изменяется только в остановленном состоянии
F0-12	0xF00C	Верхнее предельное значение частоты	F0-14 до F0-10	50,00	Гц	Возможно изменение в любое время
F0-13	0xF00D	Смещение верхнего предельного значения частоты	0,00 Гц до F0-10	0,00	Гц	Возможно изменение в любое время
F0-14	0xF00E	Нижнее предельное значение частоты	0,00 Гц до F0-12	0,00	Гц	Возможно изменение в любое время
F0-15	0xF00F	Несущая частота	0,5 – 16,0 кГц	6,0	кГц	Возможно изменение в любое время
F0-16	0xF010	Несущая частота регулируется в зависимости от температуры	0: Нет 1: Да	0		Возможно изменение в любое время
F0-17	0xF011	Время ускорения 1	0,0 – 6500,0 с	20,0	с	Возможно изменение в любое время
F0-18	0xF012	Время замедления 1	0,0 – 6500,0 с	20,0	с	Возможно изменение в любое время
F0-19	0xF013	Единица времени ускорения/замедления	0: 1 с 1: 0,1 с 2: 0,01 с	1		Изменяется только в остановленном состоянии
F0-20	0xF014	Источник частоты смещения	0: F0-21 1: AI1 2: AI2 3: AI3 4: Контрольные данные импульса 5: Обмен данными 6: Набор контрольных данных 7: Потенциометр с электроприводом 8: ПИД-регулирование Прочее: F-соединитель	0		Изменяется только в остановленном состоянии
F0-21	0xF015	Частота смещения	0,00 Гц до F0-10	0,00	Гц	Возможно изменение в любое время

Параметр	Адрес	Наименование	Значения	По умолчанию	Ед.	Возможность изменения
F0-22	0xF016	Десятичные разряды контрольных данных частоты	1: 0,1 Гц 2: 0,01 Гц	2		Изменяется только в остановленном состоянии
F0-23	0xF017	Сохранение цифровой настройки	0: Не сохраняется 1: Сохраняется	0		Возможно изменение в любое время
F0-24	0xF018	Группа параметров двигателя	0: Группа параметров двигателя 1 1: Группа параметров двигателя 2 2: Группа параметров двигателя 3 3: Группа параметров двигателя 4	0		Изменяется только в остановленном состоянии
F0-25	0xF019	Базовая частота времени ускорения/замедления	0: F0-10 (максимальная частота) 1: Контрольные данные частоты 2: 100 Гц 3: Номинальная частота	0		Изменяется только в остановленном состоянии
F0-26	0xF01A	Базовая частота для изменения ВВЕРХ/ВНИЗ во время работы	0: Рабочая частота 1: Контрольные данные частоты	0		Изменяется только в остановленном состоянии
F0-27	0xF01B	Источник контрольных данных частоты привязан к источнику команд	Единицы: Источник контрольных данных частоты привязан к панели управления 0: Без привязки 1: Цифровая настройка 2: AI1 3: AI2 4: AI3 5: Импульс 6: Набор контрольных данных 7: Стандартный ПЛК 8: ПИД-регулирование 9: Обмен данными Десятки: Источник контрольных данных частоты привязан к управлению через клеммы 0: Без привязки 1: Цифровая настройка 2: AI1 3: AI2 4: AI3 5: Импульс 6: Набор контрольных данных 7: Стандартный ПЛК 8: ПИД-регулирование 9: Обмен данными Сотни: Источник контрольных данных	0		Возможно изменение в любое время

Параметр	Адрес	Наименование	Значения	По умолчанию	Ед.	Возможность изменения
			частоты привязан к управлению через обмен данными 0: Без привязки 1: Цифровая настройка 2: AI1 3: AI2 4: AI3 5: Импульс 6: Набор контрольных данных 7: Стандартный ПЛК 8: ПИД-регулирование 9: Обмен данными			
F0-28	0xF01C	Протокол обмена данными	0 Modbus 1: Расширенный протокол обмена данными	0		Изменяется только в остановленном состоянии
F0-29	0xF01D	Тип нагрузки	0: Область применения с тяжелой нагрузкой 1: Область применения с легкой нагрузкой	0		Изменяется только в остановленном состоянии
F1-00	0xF100	Тип двигателя	0: Обыкновенный асинхронный двигатель 1: Асинхронный двигатель с переменной частотой 2: Синхронный двигатель с постоянными магнитами	0		Изменяется только в остановленном состоянии
F1-01	0xF101	Номинальная мощность двигателя	0,1 – 1000,0 кВт	3,7	кВт	Изменяется только в остановленном состоянии
F1-02	0xF102	Номинальное напряжение двигателя	1 – 2000 В	380	В	Изменяется только в остановленном состоянии
F1-03	0xF103	Номинальный ток двигателя	0,01 – 655,35 А	9,00	А	Изменяется только в остановленном состоянии
F1-04	0xF104	Номинальная частота двигателя	0,01 Гц до F0-10	50,00	Гц	Изменяется только в остановленном состоянии
F1-05	0xF105	Номинальная скорость двигателя	1 – 65535 об/мин	1460	об/мин	Изменяется только в остановленном состоянии
F1-06	0xF106	Сопротивление статора асинхронного двигателя	0,001 – 65,535 Ω	1,204	Ω	Изменяется только в остановленном состоянии
F1-07	0xF107	Сопротивление ротора асинхронного двигателя	0,001 – 65,535 Ω	0,908	Ω	Изменяется только в остановленном состоянии
F1-08	0xF108	Индуктивность	0,01 – 655,35 мГн	5,28	мГн	Изменяется

Параметр	Адрес	Наименование	Значения	По умолчанию	Ед.	Возможность изменения
		рассеяния асинхронного двигателя				только в остановленном состоянии
F1-09	0xF109	Взаимная индуктивность асинхронного двигателя	0,1 – 6553,5 мГн	156,8	мГн	Изменяется только в остановленном состоянии
F1-10	0xF10A	Ток холостого хода асинхронного двигателя	0,01 А до F1-03	4,20	А	Изменяется только в остановленном состоянии
F1-16	0xF110	Сопротивление статора синхронного двигателя	0,001 – 65,535 Ω	1,204	Ω	Изменяется только в остановленном состоянии
F1-17	0xF111	Индуктивность синхронного двигателя по оси D	0,01 – 655,35 мГн	5,28	мГн	Изменяется только в остановленном состоянии
F1-18	0xF112	Индуктивность синхронного двигателя по оси Q	0,01 – 655,35 мГн	5,28	мГн	Изменяется только в остановленном состоянии
F1-20	0xF114	Коэффициент обратной ЭДС синхронного двигателя	0,0 – 6553,5 В	300,0	В	Изменяется только в остановленном состоянии
F1-27	0xF11B	PPR энкодера	1 – 65535	1024		Изменяется только в остановленном состоянии
F1-28	0xF11C	Тип энкодера	0: Инкрементальный энкодер ABZ 1: 23-битный энкодер 2: Резольвер 3: Внешний вход	0		Изменяется только в остановленном состоянии
F1-29	0xF11D	Плата PG обратной связи по скорости	0: Локальная плата PG 1: Плата расширения PG	0		Изменяется только в остановленном состоянии
F1-30	0xF11E	Последовательность фаз A/B энкодера	0: Прямая 1: Обратная	0		Изменяется только в остановленном состоянии
F1-31	0xF11F	Угол монтажного положения энкодера	0,0 – 359,9°	0,0	°	Изменяется только в остановленном состоянии
F1-34	0xF122	Количество полюсных пар резольвера	1 – 65535	1		Изменяется только в остановленном состоянии
F1-36	0xF124	Время определения обрыва провода PG для обратной связи по частоте вращения	0,0 – 10,0 с	0,0	с	Изменяется только в остановленном состоянии

Параметр	Адрес	Наименование	Значения	По умолчанию	Ед.	Возможность изменения
F1-37	0xF125	Автонастройка	0: Действия не выполняются 1: Статическая автонастройка по частичным параметрам асинхронного двигателя 2: Динамическая автонастройка асинхронного двигателя 3: Статическая автонастройка по всем параметрам асинхронного двигателя 4: Автонастройка инерции 5: Автонастройка мертвой зоны 11: Автонастройка синхронного двигателя под нагрузкой (за исключением обратной ЭДС) 12: Динамическая автонастройка синхронного двигателя на холостом ходу 13: Статическая автонастройка по всем параметрам синхронного двигателя (за исключением угла нулевой точки)	0		Изменяется только в остановленном состоянии
F2-00	0xF200	Пропорциональное усиление контура скорости 1	1 – 300	30		Возможно изменение в любое время
F2-01	0xF201	Время интегрирования контура скорости 1	0,01 – 10,00 с	0,50	с	Возможно изменение в любое время
F2-02	0xF202	Частота переключения 1	0,00 Гц до F2-05	5,00	Гц	Возможно изменение в любое время
F2-03	0xF203	Пропорциональное усиление контура скорости 2	1 – 300	20		Возможно изменение в любое время
F2-04	0xF204	Время интегрирования контура скорости 2	0,01 – 10,00 с	1,00	с	Возможно изменение в любое время
F2-05	0xF205	Частота переключения 2	F2-02 до F0-10	10,00	Гц	Возможно изменение в любое время
F2-06	0xF206	Коэффициент усиления проскальзывания векторного управления	50 – 200 %	100	%	Возможно изменение в любое время
F2-07	0xF207	Время фильтра обратной связи по скорости в режиме SVC	0,000 – 0,100 с	0,015	с	Возможно изменение в любое время
F2-09	0xF209	Источник верхнего предела момента в режиме управления скоростью (в двигательном режиме)	0: Цифровая настройка (F2-10) 1: AI1 2: AI2 3: AI3 4: Контрольные данные	0		Возможно изменение в любое время

Параметр	Адрес	Наименование	Значения	По умолчанию	Ед.	Возможность изменения
			импульса 5: Обмен данными 6: МИН (AI1, AI2) 7: МАКС (AI1, AI2) Прочее: F-соединитель			
F2-10	0xF20A	Верхний предел момента в режиме управления скоростью	0,0 – 200,0 %	150,0	%	Возможно изменение в любое время
F2-11	0xF20B	Источник верхнего предела момента в режиме управления скоростью (в генерирующем режиме)	0: Цифровая настройка (F2-10) 1: AI1 2: AI2 3: AI3 4: Контрольные данные импульса (DI5) 5: Обмен данными 6: МИН (AI1, AI2) 7: МАКС (AI1, AI2) 8: Цифровая настройка (F2-12) Прочее: F-соединитель	0		Возможно изменение в любое время
F2-12	0xF20C	Верхний предел момента в режиме управления скоростью (в генерирующем режиме)	0,0 – 200,0 %	150,0	%	Возможно изменение в любое время
F2-18	0xF212	Режим ослабления поля	0: Без ослабления поля 1: Автоматическая регулировка 2: Расчет + Автоматическая регулировка	1		Изменяется только в остановленном состоянии
F2-19	0xF213	Коэффициент усиления ослабления поля	1 – 50	5		Возможно изменение в любое время
F2-22	0xF216	Ограничение генерируемой мощности	0: Выкл. 1: Вкл на протяжении всего процесса 2: Вкл. на постоянной скорости 3: Вкл при замедлении	0		Возможно изменение в любое время
F2-23	0xF217	Верхний предел генерируемой мощности	0,0 – 200,0 %	20,0	%	Возможно изменение в любое время
F2-24	0xF218	Ток определения угла начального положения синхронного двигателя	50 – 180	80		Изменяется только в остановленном состоянии
F2-25	0xF219	Определение угла начального положения синхронного двигателя	0: Определение при работе 1: Не определяется 2: Определение при первоначальном запуске после включения питания	0		Возможно изменение в любое время
F2-27	0xF21B	Коэффициент усиления регулировки явных полюсов синхронного двигателя	0,20 – 3,00	1,00		Возможно изменение в любое время
F2-28	0xF21C	Управление	0: Выкл.	1		Возможно

Параметр	Адрес	Наименование	Значения	По умолчанию	Ед.	Возможность изменения
		максимальным отношением момента к току синхронного двигателя	1: Вкл.			изменение в любое время
F2-32	0xF220	Корректировка сигнала Z	0: Выкл. 1: Вкл.	1		Возможно изменение в любое время
F2-37	0xF225	Несущая частота низкой скорости	0,8 кГц до F0-15	2,0	кГц	Возможно изменение в любое время
F2-43	0xF22B	Блокировка положения	0 – 1	0		Возможно изменение в любое время
F2-44	0xF22C	Частота переключения	0,00 Гц до F2-02	0,30	Гц	Возможно изменение в любое время
F2-45	0xF22D	Пропорциональное усиление блокировки положения контура скорости	1 – 100	10		Возможно изменение в любое время
F2-46	0xF22E	Время интегрирования блокировки положения контура скорости	0,01 – 10,00 с	0,50	с	Возможно изменение в любое время
F2-49	0xF231	Свободный режим автонастройки	0: Выкл. 1: Автонастройка при первом запуске после включения питания 2: Автонастройка при работе	0		Возможно изменение в любое время
F2-51	0xF233	Угол компенсации исходного положения	0,0 – 359,9	0,0		Возможно изменение в любое время
F3-00	0xF300	Кривая V/f	0: Прямолинейная зависимость V/f 1: Многоточечная кривая V/f 2-9: Резерв 10: Режим полного разделения V/f 11: Режим половинного разделения V/f	0		Изменяется только в остановленном состоянии
F3-01	0xF301	Повышение крутящего момента	0,0 – 30,0 %	3,0	%	Возможно изменение в любое время
F3-02	0xF302	Частота отсечки по повышению момента	0,00 Гц до F0-10	50,00	Гц	Изменяется только в остановленном состоянии
F3-03	0xF303	Многоточечная кривая V/f, частота 1	0,00 Гц до F3-05	0,00	Гц	Изменяется только в остановленном состоянии
F3-04	0xF304	Многоточечная кривая V/f, напряжение 1	0,0 до +100,0 %	0,0	%	Изменяется только в остановленном состоянии
F3-05	0xF305	Многоточечная кривая V/f, частота 2	F3-03 до F3-07	0,00	Гц	Изменяется только в

Параметр	Адрес	Наименование	Значения	По умолчанию	Ед.	Возможность изменения
						остановленном состоянии
F3-06	0xF306	Многоточечная кривая V/f, напряжение 2	0,0 до +100,0 %	0,0	%	Изменяется только в остановленном состоянии
F3-07	0xF307	Многоточечная кривая V/f, частота 3	F3-05 до F1-04	0,00	Гц	Изменяется только в остановленном состоянии
F3-08	0xF308	Многоточечная кривая V/f, напряжение 3	0,0 до +100,0 %	0,0	%	Изменяется только в остановленном состоянии
F3-09	0xF309	Коэффициент усиления компенсации проскальзывания V/f	0,0 – 200,0	0,0		Возможно изменение в любое время
F3-10	0xF30A	Коэффициент усиления перевозбуждения V/f	0 – 200	64		Возможно изменение в любое время
F3-11	0xF30B	Коэффициент усиления подавления колебаний V/f	0 – 100	40		Возможно изменение в любое время
F3-12	0xF30C	Подавление колебаний V/f	0: Выкл. 1: Вкл.	1		Возможно изменение в любое время
F3-13	0xF30D	Источник напряжения для разделения V/f	0: Цифровая настройка (F3-14) 1: AI1 2: AI2 3: AI3 4: Контрольные данные импульса (DI5) 5: Набор контрольных данных 6: Стандартный ПЛК 7: ПИД-регулирование 8: Обмен данными Прочее: F-соединитель	0		Возможно изменение в любое время
F3-14	0xF30E	Напряжение разделения V/f	0 В до F1-02	0	В	Возможно изменение в любое время
F3-15	0xF30F	Время нарастания напряжения разделения V/f	0,0 – 1000,0 с	0,0	с	Возможно изменение в любое время
F3-16	0xF310	Время спада напряжения разделения V/f	0,0 – 1000,0 с	0,0	с	Возможно изменение в любое время
F3-17	0xF311	Режим останова для разделения V/f	0: Частота и напряжение снижаются до 0 независимо друг от друга 1: Частота снижается до 0 после снижения напряжения до 0 2: Выбег до останова (новое)	0		Возможно изменение в любое время
F3-18	0xF312	Ток срабатывания	50 – 200 %	150	%	Изменяется

Параметр	Адрес	Наименование	Значения	По умолчанию	Ед.	Возможность изменения
		подавления останова при перенапряжении				только в остановленном состоянии
F3-19	0xF313	Подавление останова при перегрузке по току	0: Выкл. 1: Вкл.	1		Изменяется только в остановленном состоянии
F3-20	0xF314	Коэффициент усиления подавления останова при перегрузке по току	1 – 100	20		Возможно изменение в любое время
F3-21	0xF315	Коэффициент компенсации скорости, умножающий ток срабатывания подавления останова при перенапряжении	50 – 200 %	100	%	Изменяется только в остановленном состоянии
F3-22	0xF316	Напряжение срабатывания подавления останова при перенапряжении	330,0 – 800,0 В	770,0	В	Возможно изменение в любое время
F3-23	0xF317	Подавление останова при перенапряжении	0: Выкл. 1: Вкл.	1		Изменяется только в остановленном состоянии
F3-24	0xF318	Коэффициент усиления частоты подавления останова при перенапряжении	1 – 100	30		Возможно изменение в любое время
F3-25	0xF319	Коэффициент усиления напряжения подавления останова при перенапряжении	1 – 100	30		Возможно изменение в любое время
F3-26	0xF31A	Порог повышения частоты для подавления останова при перенапряжении	0 – 50 Гц	5	Гц	Изменяется только в остановленном состоянии
F3-27	0xF31B	Время фильтра компенсации проскальзывания	0,1 – 10,0 с	0,5	с	Изменяется только в остановленном состоянии
F3-28	0xF31C	Источник многоточечной кривой	0: 3-точечная кривая 1: Модуль многоточечной кривой A 2: Модуль многоточечной кривой B	0		Изменяется только в остановленном состоянии
F3-33	0xF 321	Коэффициент усиления компенсации момента в онлайн-режиме	80 – 150	100		Изменяется только в остановленном состоянии
F3-34	0xF322	Коэффициент Imax Ki	10 – 1000 %	100	%	Изменяется только в остановленном состоянии
F3-35	0xF323	Порог подавления перегрузки по току (относительно	80 – 300 %	200	%	Изменяется только в остановленном

Параметр	Адрес	Наименование	Значения	По умолчанию	Ед.	Возможность изменения
		номинального тока двигателя)				состоянии
F3-36	0xF324	Порог частоты для ослабления поля подавления перегрузки по току	100 – 500 %	100	%	Изменяется только в остановленном состоянии
F3-37	0xF325	Время фильтра IT	10 – 1000 мс	100	мс	Изменяется только в остановленном состоянии
F3-38	0xF326	Режим компенсации проскальзывания	0: Выкл. 1: Компенсация проскальзывания без PG 2: Компенсация проскальзывания с PG	1		Изменяется только в остановленном состоянии
F3-39	0xF327	Разрешенное время VdcMaxCtrl	0,0 – 100,0 с	0,0	с	Изменяется только в остановленном состоянии
F3-40	0xF328	Верхний предел напряжения разделения V/f	50,0 – 200,0 %	100,0	%	Изменяется только в остановленном состоянии
F3-41	0xF329	Генератор пилообразной функции (RFG) – Время частоты разделения V/f	0: Генератор пилообразной функции (RFG) – Принудительный сброс времени на 0 1: Генератор пилообразной функции (RFG) – Предустановленное время	0		Изменяется только в остановленном состоянии
F3-42	0xF32A	Частота среза фильтра подавления колебаний V/f	1,0 – 50,0 Гц	8,0	Гц	Возможно изменение в любое время
F3-43	0xF32B	Порог частоты среза для подавления колебаний V/f	10 – 3000 Гц	200	Гц	Возможно изменение в любое время
F3-44	0xF32C	Коэффициент прямой связи VdcMaxCtrl	0 – 500 %	0	%	Возможно изменение в любое время
F3-50	0xF332	IF низкой скорости PMVVC	0: Выкл. 1: Вкл.	1		Изменяется только в остановленном состоянии
F3-51	0xF333	Ток IF низкой скорости PMVVC	30 – 250	100		Изменяется только в остановленном состоянии
F3-52	0xF334	Порог переключения скорости для IF низкой скорости PMVVC	2,0 – 100,0 %	10,0	%	Изменяется только в остановленном состоянии
F3-53	0xF335	Коэффициент усиления подавления колебаний PMVVC	0 – 500	100		Возможно изменение в любое время
F3-54	0xF336	Временной коэффициент фильтра	0 – 500	100		Возможно изменение в

Параметр	Адрес	Наименование	Значения	По умолчанию	Ед.	Возможность изменения
		PMVVC				любое время
F3-55	0xF337	Режим управления энергосбережением PMVVC	0: Фиксированная прямолинейная зависимость V/f 1: Фиксированный 30 % реактивный ток 2: Управление MTPA	2		Изменяется только в остановленном состоянии
F4-00	0xF400	Функция DI1	0: Функция не задана 1: Работа в прямом направлении (IN1) 2: Работа в обратном направлении (IN2) 3: Трехпроводное управление (IN3) 4: Толчковый режим, в прямом направлении (FJOG) 5: Толчковый режим, в обратном направлении (RJOG) 6: Клемма ВВЕРХ 7: Клемма ВНИЗ 8: Выбег до останова 9: Сброс ошибки (RESET) 10: Пауза при работе 11: Внешняя ошибка, вход НР 12: Клемма для набора контрольных данных 1 13: Клемма для набора контрольных данных 2 14: Клемма для набора контрольных данных 3 15: Клемма для набора контрольных данных 4 16: Клемма выбора ускорения/замедления 1 17: Клемма выбора ускорения/замедления 2 18: Переключение источника частоты 19: Сброс настроек ВВЕРХ и ВНИЗ 20: Клемма переключения источника команды 1 21: Запрет ускорения/замедления 22: Пауза ПИД-регулирования 23: Сброс состояния стандартного ПЛК 24: Пауза при качании 25: Вход счетчика 26: Сброс счетчика 27: Вход счетчика длины 28: Сброс длины 29: Запрет управления крутящим моментом	1		Изменяется только в остановленном состоянии

Параметр	Адрес	Наименование	Значения	По умолчанию	Ед.	Возможность изменения
			30: Вход частоты импульсов 31: Резерв 32: Немедленное торможение постоянным током 33: НЗ вход внешней ошибки 34: Вкл изменение частоты 35: Реверс направления действия ПИД-регулирования (См. продолжение далее)			
(Продолжение)	(Продолжение)	(Продолжение)	(Продолжение) 36: Клемма внешнего останова 1 37: Клемма переключения источника команд 2 38: Пауза интегрального действия ПИД-регулирования 39: Переключение между основной частотой и предустановленной частотой 40: Переключение между вспомогательной частотой и предустановленной частотой 41: Клемма выбора двигателя 1 42: Резерв 43: Переключение параметра ПИД-регулирования 44: Определяемая пользователем ошибка 1 45: Определяемая пользователем ошибка 2 46: Переключение между управлением скоростью и управлением крутящим моментом 47: Аварийный останов 48: Клемма внешнего останова 2 49: Замедление постоянным током 50: Сброс текущей продолжительности работы 51: Переключение между двухпроводным и трехпроводным управлением 52: Запрет работы в обратном направлении 53 – 69: Резерв 70: Канал управления 71: Источник контрольных данных (резерв) 72: Клеммный модуль	1		Изменяется только в остановленном состоянии

Параметр	Адрес	Наименование	Значения	По умолчанию	Ед.	Возможность изменения
			73: Бит 0 режима пуска 74: Бит 1 режима пуска 75: Клемма переключения источника команд 3 76: Клемма выбора двигателя 2 77: Разрешение работы 78: Разрешение работы в прямом направлении 79: Разрешение работы в обратном направлении 80: Генератор пилообразной функции (RFG) – Сброс входного сигнала на 0			
F4-01	0xF401	Функция DI2	Аналогично параметру F4-00	4		Изменяется только в остановленном состоянии
F4-02	0xF402	Функция DI3	Аналогично параметру F4-00	9		Изменяется только в остановленном состоянии
F4-03	0xF403	Функция DI4	Аналогично параметру F4-00	12		Изменяется только в остановленном состоянии
F4-04	0xF404	Функция DI5	0: Функция не задана 1: Работа в прямом направлении (IN1) 2: Работа в обратном направлении (IN2) 3: Трехпроводное управление (IN3) 4: Толчковый режим, в прямом направлении (FJOG) 5: Толчковый режим, в обратном направлении (RJOG) 6: Клемма ВВЕРХ 7: Клемма ВНИЗ 8: Выбег до останова 9: Сброс ошибки (RESET) 10: Пауза при работе 11: Внешняя ошибка, вход НР	13		Изменяется только в остановленном состоянии
			12: Клемма для набора контрольных данных 1 13: Клемма для набора контрольных данных 2 14: Клемма для набора контрольных данных 3 15: Клемма для набора контрольных данных 4 16: Клемма выбора ускорения/замедления 1 17: Клемма выбора ускорения/замедления 2			

Параметр	Адрес	Наименование	Значения	По умолчанию	Ед.	Возможность изменения
			18: Переключение источника частоты 19: Сброс настроек ВВЕРХ и ВНИЗ 20: Клемма переключения источника команды 1 21: Запрет ускорения/замедления 22: Пауза ПИД-регулирования 23: Сброс состояния стандартного ПЛК 24: Пауза при качании 25: Вход счетчика 26: Сброс счетчика 27: Вход счетчика длины 28: Сброс длины 29: Запрет управления крутящим моментом 31: Резерв 32: Немедленное торможение постоянным током 33: НЗ вход внешней ошибки 34: Вкл изменение частоты 35: Реверс направления действия ПИД-регулирования			
(Продолжение)	(Продолжение)	(Продолжение)	(Продолжение) 36: Клемма внешнего останова 1 37: Клемма переключения источника команд 2 38: Пауза интегрального действия ПИД-регулирования 39: Переключение между основной частотой и предустановленной частотой 40: Переключение между вспомогательной частотой и предустановленной частотой 41: Клемма выбора двигателя 1 42: Резерв 43: Переключение параметра ПИД-регулирования 44: Определяемая пользователем ошибка 1 45: Определяемая пользователем ошибка 2 46: Переключение между управлением скоростью и управлением крутящим моментом 47: Аварийный останов	13		Изменяется только в остановленном состоянии

Параметр	Адрес	Наименование	Значения	По умолчанию	Ед.	Возможность изменения
			48: Клемма внешнего останова 2 49: Замедление постоянным током 50: Сброс текущей продолжительности работы 51: Переключение между двухпроводным и трехпроводным управлением 52: Запрет работы в обратном направлении 53 – 69: Резерв 70: Канал управления			
			71: Источник контрольных данных (резерв) 72: Клеммный модуль 73: Бит 0 режима пуска 74: Бит 1 режима пуска 75: Клемма переключения источника команд 3 76: Клемма выбора двигателя 2 77: Разрешение работы 78: Разрешение работы в прямом направлении 79: Разрешение работы в обратном направлении 80: Генератор пилообразной функции (RFG) – Сброс входного сигнала на 0 (См. продолжение далее)			
F4-05	0xF405	Функция DI6	Аналогично параметру F4-00	0		Изменяется только в остановленном состоянии
F4-06	0xF406	Функция DI7	Аналогично параметру F4-00	0		Изменяется только в остановленном состоянии
F4-07	0xF407	Функция DI8	Аналогично параметру F4-00	0		Изменяется только в остановленном состоянии
F4-08	0xF408	Функция DI9	Аналогично параметру F4-00	0		Изменяется только в остановленном состоянии
F4-09	0xF409	Функция DI10	Аналогично параметру F4-00	0		Изменяется только в остановленном состоянии
F4-10	0xF40A	Время фильтра DI	0,000 – 1,000 с	0,010	с	Возможно изменение в любое время
F4-11	0xF40B	Режим управления через клеммы	0: Двухпроводной режим 1 1: Двухпроводной режим 2	0		Изменяется только в

Параметр	Адрес	Наименование	Значения	По умолчанию	Ед.	Возможность изменения
			2: Трехпроводной режим 1 3: Трехпроводной режим 2			остановленном состоянии
F4-12	0xF40C	Скорость изменения кнопками ВВЕРХ/ВНИЗ на терминале	0,001 – 65,535 Гц/с	1,000	Гц/с	Возможно изменение в любое время
F4-13	0xF40D	Минимальный вход кривой 1 AI	-10 В до F4-15	0,00	В	Возможно изменение в любое время
F4-14	0xF40E	Процент, соответствующий минимальному входу кривой 1 AI	-100 до +100,0 %	0,0	%	Возможно изменение в любое время
F4-15	0xF40F	Максимальный вход кривой 1 AI	F4-13 до 10,00 В	10,00	В	Возможно изменение в любое время
F4-16	0xF410	Процент, соответствующий максимальному вводу кривой 1 AI	-100 до +100,0 %	100,0	%	Возможно изменение в любое время
F4-17	0xF411	Время фильтра AI1	0,00 – 10,00 с	0,10	с	Возможно изменение в любое время
F4-18	0xF412	Минимальный вход кривой 2 AI	-10 В до F4-20	0,00	В	Возможно изменение в любое время
F4-19	0xF413	Процент, соответствующий минимальному входу кривой 2 AI	-100 до +100,0 %	0,0	%	Возможно изменение в любое время
F4-20	0xF414	Максимальный вход кривой 2 AI	F4-18 до 10,00 В	10,00	В	Возможно изменение в любое время
F4-21	0xF415	Процент, соответствующий максимальному вводу кривой 2 AI	-100 до +100,0 %	100,0	%	Возможно изменение в любое время
F4-22	0xF416	Время фильтра AI2	0,00 – 10,00 с	0,10	с	Возможно изменение в любое время
F4-23	0xF417	Минимальный вход кривой 3 AI	-10 В до F4-25	-10	В	Возможно изменение в любое время
F4-24	0xF418	Процент, соответствующий минимальному входу кривой 3 AI	-100 до +100,0 %	-100	%	Возможно изменение в любое время
F4-25	0xF419	Максимальный вход кривой 3 AI	F4-23 до 10,00 В	10,00	В	Возможно изменение в любое время
F4-26	0xF41A	Процент, соответствующий максимальному вводу кривой 3 AI	-100 до +100,0 %	100,0	%	Возможно изменение в любое время
F4-27	0xF41B	Время фильтра AI3	0,00 – 10,00 с	0,10	с	Возможно изменение в любое время

Параметр	Адрес	Наименование	Значения	По умолчанию	Ед.	Возможность изменения
F4-28	0xF41C	Минимальная частота импульсного входа	0,00 кГц до F4-30	0,00	кГц	Возможно изменение в любое время
F4-29	0xF41D	Процент, соответствующий минимальной частоте импульсного входа	-100 до +100,0 %	0,0	%	Возможно изменение в любое время
F4-30	0xF41E	Максимальная частота импульсного входа	F4-28 до 100,00 кГц	50,00	кГц	Возможно изменение в любое время
F4-31	0xF41F	Процент, соответствующий максимальной частоте импульсного входа	-100 до +100,0 %	100,0	%	Возможно изменение в любое время
F4-32	0xF420	Время фильтра импульса	0,00 – 10,00 с	0,10	с	Возможно изменение в любое время
F4-33	0xF421	Кривая AI	Единицы: Кривая AI1 1: Кривая 1 (2 точки, F4-13 – F4-16) 2: Кривая 2 (2 точки, F4-18 – F4-21) 3: Кривая 3 (2 точки, F4-23 – F4-26) 4: Кривая 4 (4 точки, A6-00 – A6-07) 5: Кривая 5 (4 точки, A6-08 – A6-15)	0x321		Возможно изменение в любое время
			Десятки: Кривая AI2 1: Кривая 1 (2 точки, F4-13 – F4-16) 2: Кривая 2 (2 точки, F4-18 – F4-21) 3: Кривая 3 (2 точки, F4-23 – F4-26) 4: Кривая 4 (4 точки, A6-00 – A6-07) 5: Кривая 5 (4 точки, A6-08 – A6-15) Сотни: Кривая AI3 1: Кривая 1 (2 точки, F4-13 – F4-16) 2: Кривая 2 (2 точки, F4-18 – F4-21) 3: Кривая 3 (2 точки, F4-23 – F4-26) 4: Кривая 4 (4 точки, A6-00 – A6-07) 5: Кривая 5 (4 точки, A6-08 – A6-15)			
F4-34	0xF422	Нижний предел AI	Единицы: Настройка для AI1 меньше минимального входа 0: Процент, соответствующий минимальному входу 1: 0,0 %	0x0		Возможно изменение в любое время

Параметр	Адрес	Наименование	Значения	По умолчанию	Ед.	Возможность изменения
			Десятки: Настройка для AI2 меньше минимального входа 0: Процент, соответствующий минимальному входу 1: 0,0 % Сотни: Настройка для AI3 меньше минимального входа 0: Процент, соответствующий минимальному входу 1: 0,0 %			
F4-35	0xF423	Задержка DI1 (недейств.)	0,0 – 3600,0 с	0,0	с	Изменяется только в остановленном состоянии
F4-36	0xF424	Задержка DI2 (недейств.)	0,0 – 3600,0 с	0,0	с	Изменяется только в остановленном состоянии
F4-37	0xF425	Задержка DI3 (недейств.)	0,0 – 3600,0 с	0,0	с	Изменяется только в остановленном состоянии
F4-38	0xF426	Выбор активного режима DI 1	Единицы: DI1 0: Активный низкий 1: Активный высокий Десятки: DI2 0: Активный низкий 1: Активный высокий Сотни: DI3 0: Активный низкий 1: Активный высокий Тысячи: DI4 0: Активный низкий 1: Активный высокий Десятки тысяч: DI5 0: Активный низкий 1: Активный высокий	0		Изменяется только в остановленном состоянии
F4-39	0xF427	Выбор активного режима DI 2	Единицы: DI6 0: Активный низкий 1: Активный высокий Десятки: DI7 0: Активный низкий 1: Активный высокий Сотни: DI8 0: Активный низкий 1: Активный высокий Тысячи: DI9 0: Активный низкий 1: Активный высокий Десятки тысяч: DI10 0: Активный низкий 1: Активный высокий	0		Изменяется только в остановленном состоянии
F4-41	0xF429	Задержка включения	0,0 – 3600,0 с	0,0	с	Изменяется

Параметр	Адрес	Наименование	Значения	По умолчанию	Ед.	Возможность изменения
		DI1				только в остановленном состоянии
F4-42	0xF42A	Задержка выключения DI1	0,0 – 3600,0 с	0,0	с	Изменяется только в остановленном состоянии
F4-43	0xF42B	Задержка включения DI2	0,0 – 3600,0 с	0,0	с	Изменяется только в остановленном состоянии
F4-44	0xF42C	Задержка выключения DI2	0,0 – 3600,0 с	0,0	с	Изменяется только в остановленном состоянии
F4-45	0xF42D	Задержка включения DI3	0,0 – 3600,0 с	0,0	с	Изменяется только в остановленном состоянии
F4-46	0xF42E	Задержка выключения DI3	0,0 – 3600,0 с	0,0	с	Изменяется только в остановленном состоянии
F4-47	0xF42F	Задержка включения DI4	0,0 – 3600,0 с	0,0	с	Изменяется только в остановленном состоянии
F4-48	0xF430	Задержка выключения DI4	0,0 – 3600,0 с	0,0	с	Изменяется только в остановленном состоянии
F4-49	0xF431	Принудительные данные DI	Бит 00: DI1 0: Неактивно 1: Активно Бит 01: DI2 0: Неактивно 1: Активно Бит 02: DI3 0: Неактивно 1: Активно Бит 03: DI4 0: Неактивно 1: Активно Бит 04: DI5/HDI 0: Неактивно 1: Активно Бит 05: DI6 0: Неактивно 1: Активно Бит 06: DI7 0: Неактивно 1: Активно	0x0		Возможно изменение в любое время
			Бит 07: DI8 0: Неактивно 1: Активно Бит 08: DI9 0: Неактивно			

Параметр	Адрес	Наименование	Значения	По умолчанию	Ед.	Возможность изменения
			1: Активно Бит 09: DI10 0: Неактивно 1: Активно Бит 10 – 15: Резерв			
F4-50	0xF432	Данные по обмену данными DI	Бит 00: DI1 0: Неактивно 1: Активно Бит 01: DI2 0: Неактивно 1: Активно Бит 02: DI3 0: Неактивно 1: Активно Бит 03: DI4 0: Неактивно 1: Активно Бит 04: DI5/HDI 0: Неактивно 1: Активно Бит 05: DI6 0: Неактивно 1: Активно Бит 06: DI7 0: Неактивно 1: Активно Бит 07: DI8 0: Неактивно 1: Активно Бит 08: DI9 0: Неактивно 1: Активно Бит 09: DI10 0: Неактивно 1: Активно Бит 10: VDI1 0: Неактивно 1: Активно (См. продолжение далее)	0x0		Возможно изменение в любое время
(Продолжение)	(Продолжение)	(Продолжение)	(Продолжение) Бит 11: VDI2 0: Неактивно 1: Активно Бит 12: VDI3 0: Неактивно 1: Активно Бит 13: VDI4 0: Неактивно 1: Активно Бит 14: VDI5 0: Неактивно 1: Активно Бит 15: VDI6 0: Неактивно 1: Активно	0x0		Возможно изменение в любое время
F4-51	0xF433	Аппаратный источник DI1	0: Аппаратное обеспечение 1: Принудительное значение	0		Изменяется только в

Параметр	Адрес	Наименование	Значения	По умолчанию	Ед.	Возможность изменения
						остановленном состоянии
F4-52	0xF434	Аппаратный источник DI2	0: Аппаратное обеспечение 1: Принудительное значение	0		Изменяется только в остановленном состоянии
F4-53	0xF435	Аппаратный источник DI3	0: Аппаратное обеспечение 1: Принудительное значение	0		Изменяется только в остановленном состоянии
F4-54	0xF436	Аппаратный источник DI4	0: Аппаратное обеспечение 1: Принудительное значение	0		Изменяется только в остановленном состоянии
F4-55	0xF437	Аппаратный источник DI5/HDI	0: Аппаратное обеспечение 1: Принудительное значение	0		Изменяется только в остановленном состоянии
F4-56	0xF438	Аппаратный источник DI6	0: Аппаратное обеспечение 1: Принудительное значение 2: Обмен данными 4: AI1 5: AI2 6: AI3 11: DI1 12: DI2 13: DI3 14: DI4 15: DI5/HDI 17: DI7 18: DI8 19: DI9 20: DI10 21: VDI1 22: VDI2 23: VDI3 24: VDI4 25: VDI5 26: VDI6 31: Реле 1 32: Реле 2 33: DO1 (См. продолжение далее)	0		Изменяется только в остановленном состоянии
(Продолжение)	(Продолжение)	(Продолжение)	(Продолжение) 34: Реле платы расширения 35: Плата расширения DO2 36: VDO1 37: VDO2 38: VDO3 39: VDO4 40: VDO5 41: VDO6 42: VDO7 43: VDO8 44: VDO9 45: VDO10 46: VDO11	0		Изменяется только в остановленном состоянии

Параметр	Адрес	Наименование	Значения	По умолчанию	Ед.	Возможность изменения
F4-57	0xF439	Аппаратный источник DI7	Аналогично параметру F4-56	0		Изменяется только в остановленном состоянии
F4-58	0xF43A	Аппаратный источник DI8	Аналогично параметру F4-56	0		Изменяется только в остановленном состоянии
F4-59	0xF43B	Аппаратный источник DI9	Аналогично параметру F4-56	0		Изменяется только в остановленном состоянии
F4-60	0xF43C	Аппаратный источник DI10	Аналогично параметру F4-56	0		Изменяется только в остановленном состоянии
F4-61	0xF43D	Тип клеммы DI5/HDI	0: HDI 1: DI	1		Не изменяется
F4-62	0xF43E	Полярность HDI	0: Норм. 1: Абсолютная величина 2: Величина со знаком "-" 3: Абсолютная величина со знаком "-"	0		Возможно изменение в любое время
F4-63	0xF43F	Вкл вход HDI	0: Выкл. 1: Вкл. Прочее: B-соединитель (битовый соединитель)	0		Не изменяется
F4-64	0xF440	Аппаратный источник HDI	0: Аппаратный отбор 1: Принудительная уставка	0		Возможно изменение в любое время
F4-65	0xF441	Принудительная уставка HDI	0,00 – 100,00 кГц	1,00	кГц	Возможно изменение в любое время
F4-66	0xF442	Минимальный вход 4-точечной кривой HDI	0,00 кГц до F4-68	10,00	кГц	Возможно изменение в любое время
F4-67	0xF443	Процент, соответствующий минимальному входу 4-точечной кривой HDI	-100 до +100,0 %	-100	%	Возможно изменение в любое время
F4-68	0xF444	Вход перегиба 1 4-точечной кривой HDI	F4-66 до F4-70	40,00	кГц	Возможно изменение в любое время
F4-69	0xF445	Процент, соответствующий входу перегиба 1 4-точечной кривой HDI	-100 до +100,0 %	-30	%	Возможно изменение в любое время
F4-70	0xF446	Вход перегиба 2 4-точечной кривой HDI	F4-68 до F4-72	70,00	кГц	Возможно изменение в любое время
F4-71	0xF447	Процент, соответствующий входу перегиба 2 4-точечной кривой HDI	-100 до +100,0 %	30,0	%	Возможно изменение в любое время

Параметр	Адрес	Наименование	Значения	По умолчанию	Ед.	Возможность изменения
F4-72	0xF448	Максимальный вход 4-точечной кривой HDI	F4-70 до 100,00 кГц	100,00	кГц	Возможно изменение в любое время
F4-73	0xF449	Процент, соответствующий максимальному входу 4-точечной кривой HDI	-100 до +100,0 %	100,0	%	Возможно изменение в любое время
F4-74	0xF44A	Настройка кривой HDI	Единицы: Кривая HDI 0: 2-точечная кривая 1: 4-точечная кривая	0		Возможно изменение в любое время
F4-75	0xF44B	Порог шумоподавления HDI	0,0 – 10,0 %	0,5	%	Возможно изменение в любое время
F5-00	0xF500	Выход многофункциональной клеммы FM	0: Импульсный выход (FMP) 1: Цифровой выход (FMR)	0		Возможно изменение в любое время
F5-01	0xF501	Выходная функция FMR	0: Без выходного сигнала 1: Привод переменного тока работает 2: Выход ошибки 3: Определение уровня частоты 1 (FDT1) 4: Достижение частоты 5: Работа с нулевой скоростью (без выхода при останове) 6: Предварительное предупреждение о перегрузке двигателя 7: Предварительное предупреждение о перегрузке привода переменного тока 8: Достигнуто значение счетчика контрольных данных 9: Достижение назначенное значение счетчика 10: Достижение длины 11: Завершение цикла стандартного ПЛК 12: Достижение суммарной продолжительности работы 13: Достижение предела качания 14: Достижение предела крутящего момента 15: Готовность к работе 16: AI1 > AI2 17: Достижение верхнего предельного значения частоты 18: Достижение нижнего предельного значения частоты (без выхода при останове) 19: Состояние пониженного	0		Возможно изменение в любое время

Параметр	Адрес	Наименование	Значения	По умолчанию	Ед.	Возможность изменения
			напряжения 20: Настройка обмена данными 21 – 22: Резерв 23: Работа на нулевой скорости 2 (выход при останове) 24: Достижение суммарной продолжительности включенного состояния питания 25: Определение уровня частоты 2 (FDT2) 26: Достижение частоты 1 27: Достижение частоты 2 28: Достижение тока 1 29: Достижение тока 2 30: Достижение времени 31: Превышение предела входа AI1 32: Потеря нагрузки 33: Работа в обратном направлении (См. продолжение далее)			
(Продолжение)	(Продолжение)	(Продолжение)	(Продолжение) 34: Состояние нулевого тока 35: Достигнута температура IGBT 36: Перегрузка по току на выходе 37: Достижение нижнего предельного значения частоты (выход при останове) 38: Сигнализация (все ошибки) 39: Перегрев двигателя 40: Достижение текущей продолжительности работы 41: Выход ошибки (без выхода при пониженном напряжении) 42: Выход STO 43: Работа с ограничениями Прочее: B-соединитель (битовый соединитель)			
F5-02	0xF502	Функция выхода реле платы управления (DO3)	Аналогично параметру F5-01	2		Возможно изменение в любое время
F5-03	0xF503	Выходная функция реле платы расширения (DO4)	Аналогично параметру F5-01	0		Возможно изменение в любое время
F5-04	0xF504	Функция DO1	Аналогично параметру F5-01	1		Возможно изменение в любое время
F5-05	0xF505	Функция платы расширения DO2	Аналогично параметру F5-01	4		Возможно изменение в

Параметр	Адрес	Наименование	Значения	По умолчанию	Ед.	Возможность изменения
						любое время
F5-06	0xF506	Выходная функция FMP	0: Рабочая частота 1: Контрольные данные частоты 2: Выходной ток 3: Выходной крутящий момент (абсолютное значение) 4: Выходная мощность 5: Выходное напряжение 6: Импульсный вход 7: AI1 8: AI2 9: AI3 10: Длина 11: Значение подсчета 12: Настройка обмена данными 13: Скорость двигателя 14: Выходной ток 15: Напряжение на шине 16: Выходной крутящий момент (именованная величина) Прочее: F-соединитель	0		Возможно изменение в любое время
F5-07	0xF507	Функция AO1	Аналогично параметру F5-06	0		Возможно изменение в любое время
F5-08	0xF508	Функция платы расширения AO2	Аналогично параметру F5-06	1		Возможно изменение в любое время
F5-09	0xF509	Максимальная выходная частота FMP	0,01 – 100,00 кГц	50,00	кГц	Возможно изменение в любое время
F5-10	0xF50A	Коэффициент смещения нуля AO1	-100 до +100,0 %	0,0	%	Возможно изменение в любое время
F5-11	0xF50B	Усиление AO1	-10 до +10,00	1,00		Возможно изменение в любое время
F5-12	0xF50C	Коэффициент смещения нуля AO2	-100 до +100,0 %	0,0	%	Возможно изменение в любое время
F5-13	0xF50D	Усиление AO2	-10 до +10,00	1,00		Возможно изменение в любое время
F5-14	0xF50E	Время фильтра выхода HDO	0 – 1000	0		Возможно изменение в любое время
F5-15	0xF50F	Время фильтра выхода AO1	0 – 1000	0		Возможно изменение в любое время
F5-16	0xF510	Время фильтра выхода AO2	0 – 1000	0		Возможно изменение в любое время
F5-17	0xF511	Задержка выхода FMR (недейств.)	0,0 – 3600,0 с	0,0	с	Возможно изменение в

Параметр	Адрес	Наименование	Значения	По умолчанию	Ед.	Возможность изменения
						любое время
F5-18	0xF512	Задержка выхода реле 1 (DO3) (недейств.)	0,0 – 3600,0 с	0,0	с	Возможно изменение в любое время
F5-19	0xF513	Задержка выхода реле 2 (DO4) (недейств.)	0,0 – 3600,0 с	0,0	с	Возможно изменение в любое время
F5-20	0xF514	Задержка выхода DO1 (недейств.)	0,0 – 3600,0 с	0,0	с	Возможно изменение в любое время
F5-21	0xF515	Задержка выхода DO2 (недейств.)	0,0 – 3600,0 с	0,0	с	Возможно изменение в любое время
F5-22	0xF516	Активный режим DO	Единицы: FMR 0: Положительная логика активна 1: Отрицательная логика активна Десятки: Реле 1 (DO3) 0: Положительная логика активна 1: Отрицательная логика активна Сотни: Реле 2 (DO4) 0: Положительная логика активна 1: Отрицательная логика активна Тысячи: DO1 0: Положительная логика активна 1: Отрицательная логика активна Десятки тысяч: DO2 0: Положительная логика активна 1: Отрицательная логика активна	0		Возможно изменение в любое время
F5-24	0xF518	Задержка включения реле платы управления (DO3)	0,0 – 3600,0 с	0,0	с	Возможно изменение в любое время
F5-25	0xF519	Задержка выключения реле платы управления (DO3)	0,0 – 3600,0 с	0,0	с	Возможно изменение в любое время
F5-26	0xF51A	Задержка включения выхода FMR	0,0 – 3600,0 с	0,0	с	Возможно изменение в любое время
F5-27	0xF51B	Задержка выключения выхода FMR	0,0 – 3600,0 с	0,0	с	Возможно изменение в любое время
F5-28	0xF51C	Задержка включения выхода DO1	0,0 – 3600,0 с	0,0	с	Возможно изменение в любое время
F5-29	0xF51D	Задержка выключения выхода DO1	0,0 – 3600,0 с	0,0	с	Возможно изменение в любое время
F5-30	0xF51E	Задержка включения	0,0 – 3600,0 с	0,0	с	Возможно

Параметр	Адрес	Наименование	Значения	По умолчанию	Ед.	Возможность изменения
		реле платы расширения (DO4)				изменение в любое время
F5-31	0xF51F	Реле платы расширения (DO4) с задержкой выключения	0,0 – 3600,0 с	0,0	с	Возможно изменение в любое время
F5-32	0xF520	Задержка включения выхода DO2 платы расширения	0,0 – 3600,0 с	0,0	с	Возможно изменение в любое время
F5-33	0xF521	Задержка выключения выхода DO2 платы расширения	0,0 – 3600,0 с	0,0	с	Возможно изменение в любое время
F5-34	0xF522	Источник DO/RO	Бит 00: Источник выхода реле 1 (DO3) 0: Выходная функция 1: Обмен данными Бит 01: Источник выхода FMR 0: Выходная функция 1: Обмен данными Бит 02: Источник выхода DO1 0: Выходная функция 1: Обмен данными Бит 03: Источник выхода реле 2 (DO4) 0: Выходная функция 1: Обмен данными Бит 04: Источник выхода DO2 0: Выходная функция 1: Обмен данными Бит 05: Источник выхода VDO1 0: Выходная функция 1: Обмен данными Бит 06: Источник выхода DO2 0: Выходная функция 1: Обмен данными Бит 07: Источник выхода VDO3 0: Выходная функция 1: Обмен данными Бит 08: Источник выхода DO4 0: Выходная функция 1: Обмен данными (См. продолжение далее)	0x0		Возможно изменение в любое время
(Продолжение)	(Продолжение)	(Продолжение)	(Продолжение) Бит 09: Источник выхода VDO5 0: Выходная функция 1: Обмен данными Бит 10: Источник выхода VDO6 0: Выходная функция			

Параметр	Адрес	Наименование	Значения	По умолчанию	Ед.	Возможность изменения
			1: Обмен данными Бит 11: Источник выхода VDO7 0: Выходная функция 1: Обмен данными Бит 12: Источник выхода VDO8 0: Выходная функция 1: Обмен данными Бит 13: Источник выхода VDO9 0: Выходная функция 1: Обмен данными Бит 14: Источник выхода VDO10 0: Выходная функция 1: Обмен данными Бит 15: Источник выхода VDO11 0: Выходная функция 1: Обмен данными			
F5-35	0xF523	Управление обменом данными через клеммы DO/RO	Аналогично параметру F5-34	0x0		Возможно изменение в любое время
F5-36	0xF524	Минимальный вход кривой AO1	-100,0 % до F5-38	0,0	%	Возможно изменение в любое время
F5-37	0xF525	Уставка, соответствующая минимальному входу кривой AO1	0,00 – 10,00 В	0,00	В	Возможно изменение в любое время
F5-38	0xF526	Максимальный вход кривой AO1	F5-36 до 100,0 %	100,0	%	Возможно изменение в любое время
F5-39	0xF527	Уставка, соответствующая максимальному входу кривой AO1	0,00 – 10,00 В	10,00	В	Возможно изменение в любое время
F5-40	0xF528	Смещение выхода AO1	-10 до +10,00 В	0,00	В	Возможно изменение в любое время
F5-41	0xF529	Минимальный вход кривой AO2	-100,0 % до F5-43	0,0	%	Возможно изменение в любое время
F5-42	0xF52A	Уставка, соответствующая минимальному входу кривой AO2	0,00 – 10,00 В	0,00	В	Возможно изменение в любое время
F5-43	0xF52B	Максимальный вход кривой AO2	F5-41 до 100,0 %	100,0	%	Возможно изменение в любое время
F5-44	0xF52C	Уставка, соответствующая максимальному входу кривой AO2	0,00 – 10,00 В	10,00	В	Возможно изменение в любое время
F5-45	0xF52D	Выходное смещение AO2	-10 до +10,00 В	0,00	В	Возможно изменение в

Параметр	Адрес	Наименование	Значения	По умолчанию	Ед.	Возможность изменения
						любое время
F5-46	0xF52E	Кривая AO	Единицы: Кривая AO1 0: 2-точечная кривая 1: Коэффициент усиления + Смещение Десятки: Кривая AO2 0: 2-точечная кривая 1: Коэффициент усиления + Смещение	11		Возможно изменение в любое время
F5-47	0xF52F	Полярность AO	Единицы: AO1 0: Норм. 1: Абсолютная величина 2: Величина со знаком "-" 3: Абсолютная величина со знаком "-" Десятки: AO2 0: Норм. 1: Абсолютная величина 2: Величина со знаком "-" 3: Абсолютная величина со знаком "-"	0		Возможно изменение в любое время
F5-48	0xF530	Аппаратный источник AO	Единицы: Источник AO1 0: Выходная функция 1: Принудительная уставка Десятки: Источник AO2 0: Выходная функция 1: Принудительная уставка	0		Возможно изменение в любое время
F5-49	0xF531	Принудительная уставка AO 1	0,00 – 10,00 В	0,00	В	Возможно изменение в любое время
F5-50	0xF532	Принудительная уставка AO 2	0,00 – 10,00 В	0,00	В	Возможно изменение в любое время
F5-51	0xF533	Минимальный вход кривой HDO	-100,0 % до F5-53	0,00	%	Возможно изменение в любое время
F5-52	0xF534	Процент, соответствующий минимальному входу кривой HDO	0,00 – 100,00 %	0,00	%	Возможно изменение в любое время
F5-53	0xF535	Максимальный вход кривой HDO	F5-51 до 100,00 %	100,00	%	Возможно изменение в любое время
F5-54	0xF536	Процент, соответствующий максимальному входу кривой HDO	0,00 – 100,00 %	100,00	%	Возможно изменение в любое время
F5-55	0xF537	Полярность HDO	Единицы: HDO 0: Норм. 1: Абсолютная величина 2: Величина со знаком "-" 3: Абсолютная величина со знаком "-"	0		Возможно изменение в любое время
F5-56	0xF538	Аппаратный источник HDO	0: Выходная функция 1: Принудительное значение	0		Возможно изменение в любое время
F5-57	0xF539	Принудительная	0,00 – 100,00 %	0,00	%	Возможно

Параметр	Адрес	Наименование	Значения	По умолчанию	Ед.	Возможность изменения
		уставка HDO				изменение в любое время
F6-00	0xF600	Режим пуска	0: Прямой пуск 1: Пуск с хода 2: Пуск с предварительным возбуждением (асинхронный двигатель переменного тока) 3: Быстрый пуск SVC	0		Возможно изменение в любое время
F6-01	0xF601	Режим отслеживания скорости	0: От частоты останова 1: От частоты питания 2: От максимальной частоты 3: Резерв 4: Отслеживание направленной скорости магнитного поля (MD290)	0		Возможно изменение в любое время
F6-02	0xF602	Скорость отслеживания скорости	1 – 100	20		Возможно изменение в любое время
F6-03	0xF603	Пусковая частота	0,00 – 10,00 Гц	0,00	Гц	Возможно изменение в любое время
F6-04	0xF604	Время удержания пусковой частоты	0,0 – 100,0 с	0,0	с	Изменяется только в остановленном состоянии
F6-05	0xF605	Ток торможения при торможении постоянным током при запуске	0 – 100 %	50	%	Изменяется только в остановленном состоянии
F6-06	0xF606	Время торможения постоянным током при запуске	0,0 – 100,0 с	0,0	с	Изменяется только в остановленном состоянии
F6-07	0xF607	Режим ускорения/замедления	0: Прямолинейное ускорение/замедление 1: Ускорение/замедление в соответствии с S-кривой	0		Изменяется только в остановленном состоянии
F6-08	0xF608	Доля времени начального сегмента S-кривой	0,0 до +100,0 %	30,0	%	Изменяется только в остановленном состоянии
F6-09	0xF609	Пропорция времени конечного сегмента S-кривой	0,0 до +100,0 %	30,0	%	Изменяется только в остановленном состоянии
F6-10	0xF60A	Режим останова	0: Замедление до останова 1: Выбег до останова 2: Максимально быстрый останов	0		Возможно изменение в любое время
F6-11	0xF60B	Начальная частота торможения постоянным током при останове	0,00 Гц до F0-10	0,00	Гц	Возможно изменение в любое время
F6-12	0xF60C	Задержка торможения	0,0 – 100,0 с	0,0	с	Возможно

Параметр	Адрес	Наименование	Значения	По умолчанию	Ед.	Возможность изменения
		постоянным током при останове				изменение в любое время
F6-13	0xF60D	Ток торможения при торможении постоянным током при останове	0 – 100 %	50	%	Возможно изменение в любое время
F6-14	0xF60E	Время торможения постоянным током при останове	0,0 – 100,0 с	0,0	с	Возможно изменение в любое время
F6-15	0xF60F	Использование тормозного транзистора	0 – 100 %	100	%	Возможно изменение в любое время
F6-16	0xF610	Kp замкнутого контура ограничения тока развертки для отслеживания скорости	0 – 1000	500		Возможно изменение в любое время
F6-17	0xF611	Ki замкнутого контура ограничения тока развертки для отслеживания скорости	0 – 1000	800		Возможно изменение в любое время
F6-18	0xF612	Ток отслеживания скорости	30 – 200 %	80	%	Изменяется только в остановленном состоянии
F6-19	0xF613	Множитель токовой петли	10 – 600 %	100	%	Возможно изменение в любое время
F6-20	0xF614	Режим настройки S-образной кривой	0: Симметричный режим 1: Раздельная настройка дуг разгона и торможения	0		Изменяется только в остановленном состоянии
F6-21	0xF615	Время размагничивания (действительно для асинхронных двигателей)	0,00 – 5,00 с	0,50	с	Возможно изменение в любое время
F6-23	0xF617	Включение перевозбуждения	0: Выкл. 2: Вкл при замедлении 3: Всегда Вкл	0		Возможно изменение в любое время
F6-24	0xF618	Ток подавления перевозбуждения	0 – 150 %	100	%	Возможно изменение в любое время
F6-25	0xF619	Коэффициент усиления перевозбуждения	0,01 – 2,50	1,25		Возможно изменение в любое время
F6-26	0xF61A	Принудительное включение тормозного транзистора	0: Выкл 1: Вкл	0		Изменяется только в остановленном состоянии
F6-28	0xF61C	Включение ручной самодиагностики	Бит 00: Самодиагностика IGBT при запуске 0: Выкл. 1: Вкл. Бит 01: Самодиагностика короткого замыкания на землю при запуске	0x7		Изменяется только в остановленном состоянии

Параметр	Адрес	Наименование	Значения	По умолчанию	Ед.	Возможность изменения
			0: Выкл. 1: Вкл. Бит 02: Самодиагностика обрыва фазы при запуске 0: Выкл. 1: Вкл. Бит 03: Резерв			
F6-29	0xF61D	Команда ручной самодиагностики	0: Нет 1: Статическая самодиагностика 2: Полная самодиагностика	0		Изменяется только в остановленном состоянии
F7-00	0xF700	Проверка отсутствия сегмента светодиода	0: Выкл. 1: Все индикаторы светодиодной панели управления горят постоянно. 2: Все индикаторы светодиодной панели управления выключены. 3: Все индикаторы светодиодной панели управления мигают.	0		Изменяется только в остановленном состоянии
F7-01	0xF701	Функция многофункциональной кнопки	0: Многофункциональная кнопка выключена 1: Принудительное управление с панели управления 2: Переключение между работой в прямом и обратном направлении 3: Работа в прямом направлении 4: Работа в обратном направлении	0		Изменяется только в остановленном состоянии
F7-02	0xF702	Функция кнопки STOP/RESET (СТОП/СБРОС)	0: Действительно только при управлении с панели управления 1: Действительно при любом режиме управления (OFF1) 2: Действительно при любом режиме управления (OFF2) 3: Действительно при любом режиме управления (OFF3)	1		Возможно изменение в любое время
F7-03	0xF703	Светодиодный индикатор 1 в рабочем состоянии	Бит 00: Рабочая частота (Гц) Бит 01: Опорная частота (Гц) Бит 02: Напряжение на шине (В) Бит 03: Выходное напряжение (В) Бит 04: Выходной ток (А) Бит 05: Выходная мощность (кВт) Бит 06: Выходной крутящий момент (%) Бит 07: Состояние DI Бит 08: Состояние DO Бит 09: Напряжение AI1 (В) Бит 10: Напряжение AI2 (В)	0x1F		Возможно изменение в любое время

Параметр	Адрес	Наименование	Значения	По умолчанию	Ед.	Возможность изменения
			Бит 11: Напряжение AI3 (В) Бит 12: Значение подсчета Бит 13: Значение длины Бит 14: Скорость нагрузки Бит 15: Контрольные данные ПИД-регулирования			
F7-04	0xF704	Светодиодный индикатор 2 в рабочем состоянии	Бит 00: Обратная связь ПИД-регулирования Бит 01: Ступень ПЛК Бит 02: Частота входных импульсов (кГц) Бит 03: Рабочая частота 2 (Гц) Бит 04: Оставшееся время работы Бит 05: Напряжение AI1 до корректировки (В) Бит 06: Свободная привязка 0 Бит 07: Свободная привязка 1 Бит 08: Скорость двигателя Бит 09: Текущая продолжительность включения (ч) Бит 10: Текущая продолжительность работы (мин) Бит 11: Частота входных импульсов (Гц) Бит 12: Уставка обмена данными Бит 13: Скорость обратной связи энкодера Бит 14: Основная частота X Бит 15: Вспомогательная частота Y	0x0		Возможно изменение в любое время
F7-05	0xF705	Светодиодный дисплей в состоянии останова	Бит 00: Опорная частота (Гц) Бит 01: Напряжение на шине (В) Бит 02: Состояние DI Бит 03: Состояние DO Бит 04: Напряжение AI1 (В) Бит 05: Напряжение AI2 (В) Бит 06: Напряжение AI3 (В) Бит 07: Значение подсчета Бит 08: Значение длины Бит 09: Ступень ПЛК Бит 10: Скорость нагрузки Бит 11: Контрольные данные ПИД-регулирования Бит 12: Частота входных импульсов (кГц) Бит 13: Резерв Бит 14: Свободная привязка 0 Бит 15: Свободная привязка	0x33		Возможно изменение в любое время

Параметр	Адрес	Наименование	Значения	По умолчанию	Ед.	Возможность изменения
			1			
F7-06	0xF706	Коэффициент отображения скорости нагрузки	1,0E-4 до 6,5000	1,0000		Возможно изменение в любое время
F7-07	0xF707	Температура радиатора IGBT	-20 до +120 °C	0	°C	Не изменяется
F7-08	0xF708	Серийный номер изделия	0–65535	0		Не изменяется
F7-09	0xF709	Суммарная продолжительность работы (ч)	0 – 65535 ч	0	ч	Не изменяется
F7-10	0xF70A	Версия рабочего программного обеспечения	0.00 – 655.35	0.00		Не изменяется
F7-11	0xF70B	Версия функционального программного обеспечения	0.00 – 655.35	0.00		Не изменяется
F7-12	0xF70C	Количество знаков после десятичного разделителя для отображения скорости нагрузки	Единицы: Десятичные разряды U0-14/U0-24 0: Без дробной части 1: Один десятичный знак 2: Два десятичных знака Десятки: Десятичные разряды U0-19/U0-29 0: Без дробной части 1: Один десятичный знак 2: Два десятичных знака Сотни: Десятичные разряды U0-30/U0-31 0: Без дробной части 1: Один десятичный знак 2: Два десятичных знака	220		Возможно изменение в любое время
F7-13	0xF70D	Достижение суммарной продолжительности включенного состояния питания (ч)	0 – 65535 ч	0	ч	Не изменяется
F7-14	0xF70E	Суммарная потребляемая мощность	0 – 65535 кВт·ч	0	кВт·ч	Не изменяется
F7-15	0xF70F	Версия временного рабочего программного обеспечения	0.00 – 655.35	0.00		Не изменяется
F7-16	0xF710	Версия временного функционального программного обеспечения	0.00 – 655.35	0.00		Не изменяется
F7-17	0xF711	Младшие биты адреса отображения меню уровня 0	0: Неверный адрес Прочее: К-соединитель	0		Возможно изменение в любое время
F7-18	0xF712	Старшие биты адреса отображения меню уровня 0	0: Неверный адрес Прочее: К-соединитель	0		Возможно изменение в любое время
F7-19	0xF713	Младшие биты	Единицы: Ед.	0x0		Возможно

Параметр	Адрес	Наименование	Значения	По умолчанию	Ед.	Возможность изменения
		формата отображения меню уровня 0	0: Нет 1: Гц 2: А 3: об/мин 4: В 5: Связь 6: % 7: с 8: ч 9: кВт 10: кВт/ч 11: °C Десятки: Десятичные разряды 0: Без дробной части 1: Один десятичный знак 2: Два десятичных знака 3: Три десятичных знака 4: Четыре десятичных знака Сотни: Включение 0: Выкл. 1: Вкл.			изменение в любое время
F7-20	0xF714	Старшие биты формата отображения меню уровня 0	Единицы: Ед. 0: Нет 1: Гц 2: А 3: об/мин 4: В 5: Связь 6: % 7: с 8: ч 9: кВт 10: кВт/ч 11: °C Десятки: Десятичные разряды 0: Без дробной части 1: Один десятичный знак 2: Два десятичных знака 3: Три десятичных знака 4: Четыре десятичных знака Сотни: Включение 0: Выкл. 1: Вкл.	0x0		Возможно изменение в любое время
F7-21	0xF715	Проверка кнопок на светодиодной панели управления	0: Выкл. 1: Вкл.	0		Изменяется только в остановленном состоянии
F7-22	0xF716	Цикл обновления светодиодного дисплея	10 – 300	10		Возможно изменение в любое время
F7-23	0xF717	Светодиодная индикация направления	Единицы: Отображение направления при останове 0: Не отображается 1: Отображается Десятки: Резерв	1		Возможно изменение в любое время

Параметр	Адрес	Наименование	Значения	По умолчанию	Ед.	Возможность изменения
			0: Резерв 1: Резерв			
F7-24	0xF718	Десятичные разряды значений соединителя с плавающей запятой после преобразования	0: Два десятичных знака 1: Один десятичный знак	1		Возможно изменение в любое время
F7-25	0xF719	Отображение ошибки	0 – 1	0		Возможно изменение в любое время
F7-26	0xF71A	Сохранение светодиодного отображения в рабочем состоянии	0 – 31	0		Не изменяется
F7-27	0xF71B	Сохранение светодиодного дисплея в состоянии останова	0 – 15	0		Не изменяется
F7-28	0xF71C	Суммарная продолжительность работы (с)	0 – 3599 с	0	с	Не изменяется
F7-29	0xF71D	Суммарная продолжительность включенного состояния (с)	0 – 3599 с	0	с	Не изменяется
F7-30	0xF71E	Вспомогательный расчет суммарной потребляемой мощности	0–65535	0		Не изменяется
F7-31	0xF71F	Вспомогательный расчет суммарной потребляемой мощности группы U0	0–65535	0		Не изменяется
F7-32	0xF720	Младшие разряды суммарной потребляемой мощности	0,0 – 6553,5 кВт·ч	0,0	кВт·ч	Не изменяется
F7-33	0xF721	Старшие биты суммарной потребляемой мощности	0 – 65535 кВт·ч	0	кВт·ч	Не изменяется
F8-00	0xF800	Частота толчкового режима	0,00 Гц до F0-10	2,00	Гц	Возможно изменение в любое время
F8-01	0xF801	Время ускорения в толчковом режиме	0,0 – 6500,0 с	20,0	с	Возможно изменение в любое время
F8-02	0xF802	Время замедления в толчковом режиме	0,0 – 6500,0 с	20,0	с	Возможно изменение в любое время
F8-03	0xF803	Время ускорения 2	0,0 – 6500,0 с	0,0	с	Возможно изменение в любое время
F8-04	0xF804	Время замедления 2	0,0 – 6500,0 с	0,0	с	Возможно изменение в любое время
F8-05	0xF805	Время ускорения 3	0,0 – 6500,0 с	0,0	с	Возможно

Параметр	Адрес	Наименование	Значения	По умолчанию	Ед.	Возможность изменения
						изменение в любое время
F8-06	0xF806	Время замедления 3	0,0 – 6500,0 с	0,0	с	Возможно изменение в любое время
F8-07	0xF807	Время ускорения 4	0,0 – 6500,0 с	0,0	с	Возможно изменение в любое время
F8-08	0xF808	Время замедления 4	0,0 – 6500,0 с	0,0	с	Возможно изменение в любое время
F8-09	0xF809	Частота пропуска 1	0,00 Гц до F0-10	0,00	Гц	Возможно изменение в любое время
F8-10	0xF80A	Частота пропуска 2	0,00 Гц до F0-10	0,00	Гц	Возможно изменение в любое время
F8-11	0xF80B	Полоса частот пропуска	0,00 Гц до F0-10	0,00	Гц	Возможно изменение в любое время
F8-12	0xF80C	Время мертвой зоны переключения FWD/REV (работы в прямом/обратном направлении)	0,0 – 3000,0 с	0,0	с	Возможно изменение в любое время
F8-13	0xF80D	Запрет обратной частоты	0: Выкл. 1: Вкл.	0		Возможно изменение в любое время
F8-14	0xF80E	Рабочий режим с контрольными данными частоты ниже нижнего предельного значения	0: Работа на нижнем пределе частоты 1: Останов 2: Работа с нулевой скоростью 3: Выбег до останова	0		Возможно изменение в любое время
F8-15	0xF80F	Коэффициент статизма	0,00 – 10,00 %	0,00	%	Возможно изменение в любое время
F8-16	0xF810	Порог продолжительности включения (ч)	0 – 65535 ч	0	ч	Возможно изменение в любое время
F8-17	0xF811	Порог продолжительности работы (ч)	0 – 65535 ч	0	ч	Возможно изменение в любое время
F8-18	0xF812	Защита при запуске	0: Выкл. 1: Вкл.	1		Возможно изменение в любое время
F8-19	0xF813	Значение определения частоты (FDT1)	0,00 Гц до F0-10	50,00	Гц	Возможно изменение в любое время
F8-20	0xF814	Гистерезис определения частоты (FDT1)	0,0 до +100,0 %	5,0	%	Возможно изменение в любое время
F8-21	0xF815	Диапазон определения достижения частоты	0,0 до +100,0 %	0,0	%	Возможно изменение в любое время
F8-22	0xF816	Включение частоты	0: Выкл.	0		Возможно

Параметр	Адрес	Наименование	Значения	По умолчанию	Ед.	Возможность изменения
		пропуска при ускорении/замедлении	1: Вкл.			изменение в любое время
F8-25	0xF819	Частота переключения времени ускорения 1 и времени ускорения 2	0,00 Гц до F0-10	0,00	Гц	Возможно изменение в любое время
F8-26	0xF81A	Частота переключения времени замедления 1 и времени замедления 2	0,00 Гц до F0-10	0,00	Гц	Возможно изменение в любое время
F8-27	0xF81B	Режим приоритета толчкового режима	0: Без приоритета 1: Предпочтителен толчковый режим 2: Предпочтителен OFF1	0		Возможно изменение в любое время
F8-28	0xF81C	Значение определения частоты (уровень FDT2)	0,00 Гц до F0-10	50,00	Гц	Возможно изменение в любое время
F8-29	0xF81D	Гистерезис определения частоты (FDT2)	0,0 до +100,0 %	5,0	%	Возможно изменение в любое время
F8-30	0xF81E	Значение определения достижения частоты 1	0,00 Гц до F0-10	50,00	Гц	Возможно изменение в любое время
F8-31	0xF81F	Диапазон определения достижения частоты 1	0,1 до +100,0 %	0,1	%	Возможно изменение в любое время
F8-32	0xF820	Значение определения достижения частоты 2	0,00 Гц до F0-10	50,00	Гц	Возможно изменение в любое время
F8-33	0xF821	Диапазон определения достижения частоты 2	0,1 до +100,0 %	0,1	%	Возможно изменение в любое время
F8-34	0xF822	Уровень определения нулевого тока	0,0 – 300,0 %	5,0	%	Возможно изменение в любое время
F8-35	0xF823	Задержка определения нулевого тока	0,01 – 600,00 с	0,10	с	Возможно изменение в любое время
F8-36	0xF824	Порог перегрузки по выходному току	0,0 – 300,0 %	5,0	%	Возможно изменение в любое время
F8-37	0xF825	Задержка определения перегрузки по выходному току	0,00 до 600,00 с	0,00	с	Возможно изменение в любое время
F8-38	0xF826	Уровень определения тока 1	0,0 – 300,0 %	100,0	%	Возможно изменение в любое время
F8-39	0xF827	Ширина определения тока 1	0,0 – 300,0 %	0,0	%	Возможно изменение в любое время
F8-40	0xF828	Уровень определения тока 2	0,0 – 300,0 %	100,0	%	Возможно изменение в любое время
F8-41	0xF829	Ширина обнаружения тока 2	0,0 – 300,0 %	0,0	%	Возможно изменение в любое время
F8-42	0xF82A	Функция	0: Выкл.	0		Изменяется

Параметр	Адрес	Наименование	Значения	По умолчанию	Ед.	Возможность изменения
		синхронизации	1: Вкл.			только в остановленном состоянии
F8-43	0xF82B	Источник продолжительности синхронизации	0: F8-44 1: AI1 2: AI2 3: AI3 Прочее: F-соединитель	0		Изменяется только в остановленном состоянии
F8-44	0xF82C	Продолжительность синхронизации	0,0 – 6500,0 мин	0,0	мин	Изменяется только в остановленном состоянии
F8-45	0xF82D	Нижний предел напряжения входа AI1	0,00 В до F8-46	3,10	В	Возможно изменение в любое время
F8-46	0xF82E	Верхний предел напряжения входа AI1	F8-45 до 10,00 В	6,80	В	Возможно изменение в любое время
F8-47	0xF82F	Достижение температуры IGBT (пороговое значение)	0 – 100 °C	75	°C	Возможно изменение в любое время
F8-48	0xF830	Управление вентилятором охлаждения	0: Работа во время работы привода переменного тока 1: Работает всегда	0		Возможно изменение в любое время
F8-49	0xF831	Частота пробуждения	F8-51 до F0-10	0,00	Гц	Возможно изменение в любое время
F8-50	0xF832	Задержка пробуждения	0,0 – 6500,0 с	0,0	с	Возможно изменение в любое время
F8-51	0xF833	Частота гибернации	0,00 Гц до F8-49	0,00	Гц	Возможно изменение в любое время
F8-52	0xF834	Задержка перехода в режим гибернации	0,0 – 6500,0 с	0,0	с	Возможно изменение в любое время
F8-53	0xF835	Пороговое значение текущей продолжительности работы	0,0 – 6500,0 мин	0,0	мин	Изменяется только в остановленном состоянии
F8-54	0xF836	Поправочный коэффициент выходной мощности	0,0 – 200,0 %	100,0	%	Возможно изменение в любое время
F8-55	0xF837	Время замедления для быстрого останова	0,0 – 6500,0 с	0,0	с	Возможно изменение в любое время
F8-56	0xF838	Источник целевой скорости в реальном времени	0: Генератор пилообразной функции (RFG) – Выходной сигнал (по умолчанию) 1: AI1 2: AI2 3: AI3 4: Контрольные данные импульса 5: Обмен данными 6: Набор контрольных	0		Изменяется только в остановленном состоянии

Параметр	Адрес	Наименование	Значения	По умолчанию	Ед.	Возможность изменения
			данных 7: Потенциометр с электроприводом 8: ПИД-регулирование Прочее: F-соединитель			
F8-57	0xF839	Процент пониженного напряжения для сохранения при пониженном напряжении	70 – 120 %	100	%	Возможно изменение в любое время
F8-58	0xF83A	Количество операций E2P за единицу времени	0 – 100	0		Возможно изменение в любое время
F8-59	0xF83B	Принудительная функция DI	0: Функции DI группы F4 не применяются принудительно (для активации функции DI необходимо установить соответствующий параметр подключения функции на значение 2). 1: Принудительное применение функций DI группы F4.	1		Возможно изменение в любое время
F8-60	0xF83C	Главное слово состояния 1	0: Недейств. 1: Установить на 1 Прочее: B-соединитель (битовый соединитель)	0		Возможно изменение в любое время
F8-61	0xF83D	Главное слово состояния 2	0: Недейств. 1: Установить на 1 Прочее: B-соединитель (битовый соединитель)	0		Возможно изменение в любое время
F8-62	0xF83E	Гистерезис достижения целевой скорости	0,0 – 600,0 %	3,0	%	Возможно изменение в любое время
F8-63	0xF83F	Время достижения целевой скорости	0,00 – 100,00 с	3,00	с	Возможно изменение в любое время
F8-64	0xF840	Пороговое значение 1 достижения сравнения скорости	0,0 – 600,0 %	100,0	%	Возможно изменение в любое время
F8-65	0xF841	Гистерезис 1 достижения сравнения скорости	0,0 – 600,0 %	3,0	%	Возможно изменение в любое время
F8-66	0xF842	Время 1 достижения сравнения скорости	0,00 – 100,00 с	3,00	с	Возможно изменение в любое время
F8-67	0xF843	Пороговое значение 2 достижения сравнения скорости	0,0 – 600,0 %	100,0	%	Возможно изменение в любое время
F8-68	0xF844	Гистерезис 2 достижения сравнения скорости	0,0 – 600,0 %	3,0	%	Возможно изменение в любое время
F8-69	0xF845	Время 2 достижения сравнения скорости	0,00 – 100,00 с	3,00	с	Возможно изменение в любое время

Параметр	Адрес	Наименование	Значения	По умолчанию	Ед.	Возможность изменения
F8-72	0xF848	Частота пропуска 3	0,00 Гц до F0-10	0,00	Гц	Возможно изменение в любое время
F8-73	0xF849	Частота пропуска 4	0,00 Гц до F0-10	0,00	Гц	Возможно изменение в любое время
F8-74	0xF84A	Порог продолжительности включения (с)	0 – 3599 с	0	с	Возможно изменение в любое время
F8-75	0xF84B	Порог продолжительности работы (с)	0 – 3599 с	0	с	Возможно изменение в любое время
F9-00	0xF900	Защита двигателя от перегрузки	0: Выкл. 1: Вкл.	1		Возможно изменение в любое время
F9-01	0xF901	Коэффициент усиления защиты двигателя от перегрузки	0,20 – 10,00	1,00		Возможно изменение в любое время
F9-02	0xF902	Коэффициент предварительного предупреждения о перегрузке двигателя	50 – 100 %	80	%	Возможно изменение в любое время
F9-03	0xF903	Коэффициент усиление подавления останова при перенапряжении	1 – 100	30		Возможно изменение в любое время
F9-04	0xF904	Напряжение защиты останова при перенапряжения	330,0 – 800,0 В	770,0	В	Возможно изменение в любое время
F9-07	0xF907	Определение короткого замыкания на землю	Единицы: Определение короткого замыкания на землю при включении питания 0: Выкл. 1: Вкл. Десятки: Определение короткого замыкания на землю перед запуском 0: Выкл. 1: Вкл.	1		Возможно изменение в любое время
F9-08	0xF908	Приложенное напряжение блока торможения	330,0 – 800,0 В	760,0	В	Изменяется только в остановленном состоянии
F9-09	0xF909	Попытки автоматического сброса	0 – 100	0		Возможно изменение в любое время
F9-10	0xF90A	Действие реле при автоматическом сбросе	0: Выкл. 1: Вкл.	0		Возможно изменение в любое время
F9-11	0xF90B	Внутренний автоматический сброс	0,1 – 600,0 с	1,0	с	Возможно изменение в любое время
F9-12	0xF90C	Обрыв входной фазы/защита от срабатывания контактора	Единицы: Защита от обрыва входной фазы 0: Выкл. 1: Защита включена, когда	11		Возможно изменение в любое время

Параметр	Адрес	Наименование	Значения	По умолчанию	Ед.	Возможность изменения
			соблюдены условия обрыва входной фазы на программном и аппаратном уровне. 2: Защита включена, когда соблюдены условия обрыва входной фазы на программном уровне 3: Защита включена, когда соблюдены условия обрыва входной фазы на аппаратном уровне Десятки: Защита контактора от срабатывания 0: Выкл. 1: Вкл.			
F9-13	0xF90D	Защита от обрыва отходящей фазы	Единицы: Защита от обрыва отходящей фазы во время работы 0: Выкл. 1: Вкл. Десятки: Защита от обрыва отходящей фазы перед запуском 0: Выкл. 1: Вкл.	1		Возможно изменение в любое время
F9-14	0xF90E	1-й тип ошибки	0: Ошибка отсутствует 1: Резерв 2: Перегрузка по току (Err02) 5: Перенапряжение (Err05) 8: Перегрузка резистора предварительной зарядки (Err08) 9: Пониженное напряжение (Err09) 10: Перегрузка привода переменного тока (Err10) 11: Перегрузка двигателя (Err11) 12: Обрыв входной фазы (Err12) 13: Обрыв отходящей фазы (Err13) 14: Перегрев IGBT (Err14) 15: Внешняя ошибка (Err15) 16: Исключение обмена данными (Err16) 17: Исключение контактора (Err17) 18: Исключение определения тока (Err18) 19: Исключение автонастройки двигателя (Err19) 20: Исключение энкодера/платы PG 21: Исключение	0		Не изменяется

Параметр	Адрес	Наименование	Значения	По умолчанию	Ед.	Возможность изменения
			чтения/записи параметра (Err21) 22: Исключение платы энкодера (Err22) 23: Замыкание двигателя на землю (Err23) 26: Достижение суммарной продолжительности работы (Err26) 27: Ошибка, определяемая пользователем 28: Сигнализация, определенная пользователем 29: Достижение суммарной продолжительности включенного состояния питания (Err29) 30: Потеря нагрузки (Err30) 31: Потеря обратной связи ПИД-регулирования (Err31) 32: Исключение параметра (Err32)			
(Продолжение)	(Продолжение)	(Продолжение)	40: Ошибка поимпульсного ограничения тока (Err40) 41: Резерв (Err41) 42: Чрезмерное отклонение скорости (Err42) 43: Превышение скорости двигателя (Err43) 45: Перегрев двигателя (Err45) 47: Ошибка STO (Err47) 55: Ошибка slave-устройства при управлении типа master-slave (Err55) 56: Ошибка самодиагностики (Err56)			
			57: Ошибка IGBT (Err57) 58: Аппаратная ошибка датчика (Err58) 59: Двухфазный перекос (Err59) 61: Перегрузка при торможении (Err61) 62: Исключение модуля торможения (Err62) 63: Внешняя сигнализация (Err63) 82: Исключение обратной связи контактора предварительной зарядки (Err82) 85: Исключение синхронизации (Err85) 93: Исключение управления двигателем (Err93)			

Параметр	Адрес	Наименование	Значения	По умолчанию	Ед.	Возможность изменения
			94: Исключение параметра двигателя (Err94) 169: Ошибка сброса ошибки (Err169) 174: Обрыв провода (Err174)			
F9-15	0xF90F	2-й тип ошибки	Аналогично параметру F9-15	0		Не изменяется
F9-16	0xF910	Тип 3-й (последней) ошибки	Аналогично параметру F9-15	0		Не изменяется
F9-17	0xF911	Частота при 3-й (последней) ошибке	0,00 – 655,35 Гц	0,00	Гц	Не изменяется
F9-18	0xF912	Ток при 3-й (последней) ошибке	0,00 – 655,35 А	0,00	А	Не изменяется
F9-19	0xF913	Напряжение на шине при 3-й (последней) ошибке	0,0 – 6553,5 В	0,0	В	Не изменяется
F9-20	0xF914	Состояние DI при 3-й (последней) ошибке	0x0 – 0xFFFF	0x0		Не изменяется
F9-21	0xF915	Состояние DO при 3-й (последней) ошибке	0x0 – 0xFFFF	0x0		Не изменяется
F9-22	0xF916	Состояние привода переменного тока при 3-й (последней) ошибке	0–65535	0		Не изменяется
F9-23	0xF917	Продолжительность включения при 3-й (последней) ошибке	0 – 65535 мин	0	мин	Не изменяется
F9-24	0xF918	Продолжительность работы при 3-й (последней) ошибке	0,0 – 6553,5 мин	0,0	мин	Не изменяется
F9-25	0xF919	Слово состояния A при 3-й (последней) ошибке	0x0 – 0xFFFF	0x0		Не изменяется
F9-26	0xF91A	Слово состояния B при 3-й (последней) ошибке	0x0 – 0xFFFF	0x0		Не изменяется
F9-27	0xF91B	Частота при 2-й ошибке	0,00 – 655,35 Гц	0,00	Гц	Не изменяется
F9-28	0xF91C	Ток при 2-й ошибке	0,00 – 655,35 А	0,00	А	Не изменяется
F9-29	0xF91D	Напряжение на шине при 2-й ошибке	0,0 – 6553,5 В	0,0	В	Не изменяется
F9-30	0xF91E	Состояние DI при 2-й ошибке	0x0 – 0xFFFF	0x0		Не изменяется
F9-31	0xF91F	Состояние DO при 2-й ошибке	0x0 – 0xFFFF	0x0		Не изменяется
F9-32	0xF920	Состояние привода переменного тока при 2-й ошибке	0–65535	0		Не изменяется
F9-33	0xF921	Продолжительность включения при 2-й ошибке	0 – 65535 мин	0	мин	Не изменяется
F9-34	0xF922	Продолжительность работы при 2-й ошибке	0,0 – 6553,5 мин	0,0	мин	Не изменяется
F9-35	0xF923	Слово состояния A при 2-й ошибке	0x0 – 0xFFFF	0x0		Не изменяется
F9-36	0xF924	Слово состояния B при 2-й ошибке	0x0 – 0xFFFF	0x0		Не изменяется
F9-37	0xF925	Частота при 1-й ошибке	0,00 – 655,35 Гц	0,00	Гц	Не изменяется

Параметр	Адрес	Наименование	Значения	По умолчанию	Ед.	Возможность изменения
F9-38	0xF926	Ток при 1-й ошибке	0,00 – 655,35 A	0,00	A	Не изменяется
F9-39	0xF927	Напряжение на шине при 1-й ошибке	0,0 – 6553,5 B	0,0	B	Не изменяется
F9-40	0xF928	Состояние DI при 1-й ошибке	0x0 – 0xFFFF	0x0		Не изменяется
F9-41	0xF929	Состояние DO при 1-й ошибке	0x0 – 0xFFFF	0x0		Не изменяется
F9-42	0xF92A	Состояние привода переменного тока при 1-й ошибке	0–65535	0		Не изменяется
F9-43	0xF92B	Продолжительность включения при 1-й ошибке	0 – 65535 мин	0	мин	Не изменяется
F9-44	0xF92C	Продолжительность работы при 1-й ошибке	0,0 – 6553,5 мин	0,0	мин	Не изменяется
F9-45	0xF92D	Слово состояния A при 1-й ошибке	0x0 – 0xFFFF	0x0		Не изменяется
F9-46	0xF92E	Слово состояния B при 1-й ошибке	0x0 – 0xFFFF	0x0		Не изменяется
F9-47	0xF92F	Выбор действия защиты от ошибки 1	Единицы: Перегрузка двигателя (Err11) 0: Выбег до останова 1: Останов в соответствии с режимом останова 2: Продолжить работу 3: Работа с ограничением мощности 4: Работа с ограничением тока 5: Игнорировать Десятки: Обрыв входной фазы (Err12) 0: Выбег до останова 1: Останов в соответствии с режимом останова 2: Продолжить работу 3: Работа с ограничением мощности 4: Работа с ограничением тока 5: Игнорировать Сотни: Обрыв отходящей фазы (Err13) 0: Выбег до останова 1: Останов в соответствии с режимом останова 2: Продолжить работу 3: Работа с ограничением мощности 4: Работа с ограничением тока Тысячи: Внешняя ошибка (Err15) 0: Выбег до останова 1: Останов в соответствии с режимом останова 2: Продолжить работу	0		Возможно изменение в любое время

Параметр	Адрес	Наименование	Значения	По умолчанию	Ед.	Возможность изменения
			3: Работа с ограничением мощности 4: Работа с ограничением тока Десятки тысяч: Резерв			
F9-48	0xF930	Выбор действия защиты от ошибки 2	Единицы: Исключение энкодера/платы PG (Err20) 0: Выбег до останова 1: Останов в соответствии с режимом останова 2: Продолжить работу 3: Работа с ограничением мощности 4: Работа с ограничением тока 5: Игнорировать Десятки: Исключение чтения/записи параметра (Err21) 0: Выбег до останова 1: Останов в соответствии с режимом останова Сотни: Резерв (Err24) 0: Выбег до останова Тысячи: Резерв (Err25) 0: Выбег до останова Десятки тысяч: Достижение продолжительности работы (Err26) 0: Выбег до останова 1: Останов в соответствии с режимом останова 2: Продолжить работу 3: Работа с ограничением мощности 4: Работа с ограничением тока	0		Возможно изменение в любое время
F9-49	0xF931	Выбор действия защиты от ошибки 3	Единицы: Определяемая пользователем ошибка 1 (Err27) 0: Выбег до останова 1: Останов в соответствии с режимом останова 2: Продолжить работу 3: Работа с ограничением мощности 4: Работа с ограничением тока Десятки: Определяемая пользователем ошибка 2 (Err28) 0: Выбег до останова 1: Останов в соответствии с режимом останова 2: Продолжить работу 3: Работа с ограничением мощности	220		Возможно изменение в любое время

Параметр	Адрес	Наименование	Значения	По умолчанию	Ед.	Возможность изменения
			4: Работа с ограничением тока Сотни: Достижение продолжительности включения (Err29) 0: Выбег до останова 1: Останов в соответствии с режимом останова 2: Продолжить работу 3: Работа с ограничением мощности 4: Работа с ограничением тока Тысячи: Потеря нагрузки (Err30) 0: Выбег до останова 1: Останов в соответствии с режимом останова 2: Продолжить работу 3: Работа с ограничением мощности 4: Работа с ограничением тока 5: Игнорировать Десятки тысяч: Потеря ПИД-регулирования во время работы (Err31) 0: Выбег до останова 1: Останов в соответствии с режимом останова 2: Продолжить работу 3: Работа с ограничением мощности 4: Работа с ограничением тока			
F9-50	0xF932	Выбор действия защиты от ошибки 4	Единицы: Чрезмерное отклонение скорости (Err42) 0: Выбег до останова 1: Останов в соответствии с режимом останова 2: Продолжить работу 3: Работа с ограничением мощности 4: Работа с ограничением тока 5: Игнорировать Десятки: Превышение скорости двигателя (Err43) 0: Выбег до останова 1: Останов в соответствии с режимом останова 2: Продолжить работу 3: Работа с ограничением мощности 4: Работа с ограничением тока 5: Игнорировать	2		Возможно изменение в любое время

Параметр	Адрес	Наименование	Значения	По умолчанию	Ед.	Возможность изменения
			Тысячи: Ошибка автонастройки положения магнитного полюса (Err55) 0: Выбег до останова			
F9-51	0xF933	Выбор действия защиты от ошибки 5	Единицы: Истекло время ожидания Modbus (Err160) 0: Выбег до останова 1: Останов в соответствии с режимом останова 2: Продолжить работу 3: Работа с ограничением мощности 4: Работа с ограничением тока 5: Игнорировать Десятки: Ошибка CANOpen (Err161) 0: Выбег до останова 1: Останов в соответствии с режимом останова 2: Продолжить работу 3: Работа с ограничением мощности 4: Работа с ограничением тока 5: Игнорировать	10111		Возможно изменение в любое время
			Сотни: Ошибка CANLink (Err162) 0: Выбег до останова 1: Останов в соответствии с режимом останова 2: Продолжить работу 3: Работа с ограничением мощности 4: Работа с ограничением тока 5: Игнорировать Тысячи: Резерв Десятки тысяч: Ошибка платы расширения (Err164) 0: Выбег до останова 1: Останов в соответствии с режимом останова 2: Продолжить работу 3: Работа с ограничением мощности 4: Работа с ограничением тока 5: Игнорировать			
F9-54	0xF936	Частота для продолжения работы при ошибке	0: Текущая рабочая частота 1: Контрольные данные частоты 2: Верхнее предельное значение частоты 3: Нижнее предельное значение частоты 4: Альтернативная частота	1		Возможно изменение в любое время

Параметр	Адрес	Наименование	Значения	По умолчанию	Ед.	Возможность изменения
			при исключении			
F9-55	0xF937	Альтернативная частота при исключении	0,0 до +100,0 %	100,0	%	Возможно изменение в любое время
F9-56	0xF938	Температурный режим AI3 – тип датчика температуры двигателя	0: Без датчика температуры (канал AI используется в качестве аналогового входа) 1: PT100 2: PT1000	0		Возможно изменение в любое время
F9-57	0xF939	Температурный режим AI3 – порог защиты двигателя от перегрева	F9-58 до 200 °C	110	°C	Возможно изменение в любое время
F9-58	0xF93A	Температурный режим AI3 – порог предварительного предупреждения о перегреве двигателя	0 °C до F9-57	90	°C	Возможно изменение в любое время
F9-59	0xF93B	Функция преодоления провалов мощности	0: Выкл. 1: Замедление 2: Замедление до останова 3: Подавление провала напряжения	0		Изменяется только в остановленном состоянии
F9-60	0xF93C	Пороговое значение напряжения для отключения функции преодоления провалов мощности	80 – 100 %	85	%	Изменяется только в остановленном состоянии
F9-61	0xF93D	Задержка восстановления напряжения после провала мощности	0,0 – 100,0 с	0,5	с	Изменяется только в остановленном состоянии
F9-62	0xF93E	Пороговое значение напряжения для включения функции преодоления провалов мощности	60 – 100 %	80	%	Изменяется только в остановленном состоянии
F9-63	0xF93F	Защита при потере нагрузки	0: Выкл. 1: Вкл.	0		Возможно изменение в любое время
F9-64	0xF940	Уровень определения потери нагрузки	0,0 до +100,0 %	10,0	%	Возможно изменение в любое время
F9-65	0xF941	Время определения потери нагрузки	0,0 – 60,0 с	1,0	с	Возможно изменение в любое время
F9-67	0xF943	Уровень определения превышения допустимой скорости	0,0 – 50,0 %	20,0	%	Возможно изменение в любое время
F9-68	0xF944	Время определения превышения допустимой скорости	0,0 – 60,0 с	1,0	с	Возможно изменение в любое время
F9-69	0xF945	Уровень определения чрезмерного отклонения скорости	0,0 – 50,0 %	20,0	%	Возможно изменение в любое время
F9-70	0xF946	Время определения чрезмерного	0,0 – 60,0 с	5,0	с	Возможно изменение в

Параметр	Адрес	Наименование	Значения	По умолчанию	Ед.	Возможность изменения
		отклонения скорости				любое время
F9-71	0xF947	Коэффициент усиления функции преодоления провалов мощности Kp	1 – 100	40		Возможно изменение в любое время
F9-72	0xF948	Интегральный коэффициент функции преодоления провалов мощности Ki	1 – 100	30		Возможно изменение в любое время
F9-73	0xF949	Время замедления при функции преодоления провалов мощности	0,0 – 300,0 с	20,0	с	Возможно изменение в любое время
F9-74	0xF94A	Время подавления провалов напряжения	0,1 – 600,0 с	0,5	с	Возможно изменение в любое время
F9-75	0xF94B	Температурный режим AI2 – тип датчика температуры двигателя	0: Без датчика температуры (канал AI используется в качестве аналогового входа) 1: PT100 2: PT1000 3: KTY84-130 4: PTC130	0		Возможно изменение в любое время
F9-76	0xF94C	Температурный режим AI2 – порог защиты двигателя от перегрева	F9-77 до 200 °C	110	°C	Возможно изменение в любое время
F9-77	0xF94D	Температурный режим AI2 – порог предварительного предупреждения о перегреве двигателя	0 °C до F9-76	90	°C	Возможно изменение в любое время
F9-78	0xF94E	Температурный режим AI2 – достижение температуры двигателя	0 – 100 °C	75	°C	Возможно изменение в любое время
F9-79	0xF94F	Автоматический сброс состояния STO	0: Ручной сброс 1: Автоматический сброс	0		Возможно изменение в любое время
F9-80	0xF950	Температурный режим AI3 – достижение температуры двигателя	0 – 100 °C	75	°C	Возможно изменение в любое время
FA-00	0xFA00	Источник контрольных данных ПИД-регулирования	0: FA-01 1: AI1 2: AI2 3: AI3 4: Импульсный вход (DI5) 5: Обмен данными 6: Набор контрольных данных Прочее: F-соединитель	0		Возможно изменение в любое время
FA-01	0xFA01	Контрольные данные ПИД-регулирования	0,0 до +100,0 %	50,0	%	Возможно изменение в любое время
FA-02	0xFA02	Источник обратной связи ПИД-регулирования	0: AI1 1: AI2 2: AI3 3: AI1 – AI2 4: Контрольные данные для импульсов (DIO1)	0		Возможно изменение в любое время

Параметр	Адрес	Наименование	Значения	По умолчанию	Ед.	Возможность изменения
			5: Обмен данными 6: AI1 + AI2 7: МАКС (|AI1|, |AI2|) 8: МИН (|AI1|, |AI2|) Прочее: F-соединитель			
FA-03	0xFA03	Направление действия ПИД-регулирования	0: Прямая 1: Обратная Прочее: B-соединитель (битовый соединитель)	0		Возможно изменение в любое время
FA-04	0xFA04	Диапазон значений контрольных данных и обратной связи ПИД-регулирования	0–65535	1000		Возможно изменение в любое время
FA-05	0xFA05	Пропорциональный коэффициент усиления Kp1	0,0 – 1000,0	20,0		Возможно изменение в любое время
FA-06	0xFA06	Время интегрирования Ti1	0,01 – 10,00 с	2,00	с	Возможно изменение в любое время
FA-07	0xFA07	Время дифференцирования Td1	0,000 – 10,000 с	0,000	с	Возможно изменение в любое время
FA-08	0xFA08	Частота среза ПИД-регулирования в обратном направлении	0,00 Гц до F0-10	2,00	Гц	Возможно изменение в любое время
FA-09	0xFA09	Предел отклонения ПИД-регулирования	0,0 до +100,0 %	0,0	%	Возможно изменение в любое время
FA-10	0xFA0A	Предел производной ПИД-регулирования	0,00 – 100,00 %	0,10	%	Возможно изменение в любое время
FA-11	0xFA0B	Время изменения контрольных данных ПИД-регулирования	0,00 – 650,00 с	0,00	с	Возможно изменение в любое время
FA-12	0xFA0C	Время фильтра обратной связи ПИД-регулирования	0,00 – 60,00 с	0,00	с	Возможно изменение в любое время
FA-13	0xFA0D	Время фильтра выхода ПИД-регулирования	0,00 – 60,00 с	0,00	с	Возможно изменение в любое время
FA-15	0xFA0F	Пропорциональный коэффициент усиления Kp2	0,0 – 1000,0	20,0		Возможно изменение в любое время
FA-16	0xFA10	Время интегрирования Ti2	0,01 – 10,00 с	2,00	с	Возможно изменение в любое время
FA-17	0xFA11	Время дифференцирования Td2	0,000 – 10,000 с	0,000	с	Возможно изменение в любое время
FA-18	0xFA12	Условие переключения параметра ПИД-регулирования	0: Без переключения 1: Переключение по DI 2: Автоматическое переключение в зависимости от отклонения 3: Автоматическое переключение в	0		Возможно изменение в любое время

Параметр	Адрес	Наименование	Значения	По умолчанию	Ед.	Возможность изменения
			зависимости от рабочей частоты			
FA-19	0xFA13	Отклонение переключения параметра ПИД-регулирования 1	0,0 % до FA-20	20,0	%	Возможно изменение в любое время
FA-20	0xFA14	Отклонение переключения параметра ПИД-регулирования 2	FA-19 до 100,0 %	80,0	%	Возможно изменение в любое время
FA-21	0xFA15	Начальное значение ПИД-регулирования	0,0 до +100,0 %	0,0	%	Возможно изменение в любое время
FA-22	0xFA16	Время удержания начального значения ПИД-регулирования	0,00 – 650,00 с	0,00	с	Возможно изменение в любое время
FA-23	0xFA17	Максимальное отклонение между двумя выходами ПИД-регулирования	0,00 – 100,00 %	1,00	%	Возможно изменение в любое время
FA-24	0xFA18	Минимальное отклонение между двумя выходами ПИД-регулирования	0,00 – 100,00 %	1,00	%	Возможно изменение в любое время
FA-25	0xFA19	Интегральное свойство ПИД-регулирования	Единицы: Интегральное разделение 0: Выкл. 1: Вкл. Десятки: Прекращение интегрирования, когда выход достигает предела 0: Продолжить интегрирование 1: Остановить интегрирование	10		Возможно изменение в любое время
FA-26	0xFA1A	Нижний порог определения потери обратной связи	0,0 до +100,0 %	0,0	%	Возможно изменение в любое время
FA-27	0xFA1B	Время обнаружения потери обратной связи ПИД-регулирования	0,0 – 20,0 с	0,0	с	Возможно изменение в любое время
FA-28	0xFA1C	Работа ПИД-регулирования при останове	0: Выкл. 1: Вкл. Прочее: B-соединитель (битовый соединитель)	0		Возможно изменение в любое время
FA-29	0xFA1D	Верхний порог определения потери обратной связи	0,0 до +100,0 %	100,0	%	Возможно изменение в любое время
FA-30	0xFA1E	Источник максимального выхода	0: [1] 1: AI1 2: AI2 3: AI3 4: Контрольные данные импульса 5: Обмен данными 6: Набор контрольных данных	0		Возможно изменение в любое время

Параметр	Адрес	Наименование	Значения	По умолчанию	Ед.	Возможность изменения
			7: Потенциометр с электроприводом 8: ПИД-регулирование Прочее: F-соединитель			
FA-31	0xFA1F	Источник минимального выхода	0: [0] 1: AI1 2: AI2 3: AI3 4: Контрольные данные импульса 5: Обмен данными 6: Набор контрольных данных 7: Потенциометр с электроприводом 8: ПИД-регулирование Прочее: F-соединитель	0		Возможно изменение в любое время
FA-32	0xFA20	Принудительное выходное значение	Аналогично параметру FA-31	0		Возможно изменение в любое время
FA-33	0xFA21	Принудительное назначение выхода	0: Выкл. 1: Вкл. Прочее: B-соединитель (битовый соединитель)	0		Возможно изменение в любое время
FA-34	0xFA22	Включение общего ПИД-регулирования	0: Выкл. 1: Вкл. Прочее: B-соединитель (битовый соединитель)	1		Возможно изменение в любое время
FB-00	0xFB00	Режим настройки качания	0: Относительно центральной частоты 1: Относительно максимальной частоты	0		Возможно изменение в любое время
FB-01	0xFB01	Амплитуда качания	0,0 до +100,0 %	0,0	%	Возможно изменение в любое время
FB-02	0xFB02	Шаг качания	0,0 – 50,0 %	0,0	%	Возможно изменение в любое время
FB-03	0xFB03	Цикл качания	0,1 – 3000,0 с	10,0	с	Возможно изменение в любое время
FB-04	0xFB04	Коэффициент времени нарастания треугольной волны	0,1 до +100,0 %	50,0	%	Возможно изменение в любое время
FB-05	0xFB05	Базовая длина	0–65535	1000		Возможно изменение в любое время
FB-06	0xFB06	Фактическая длина	0–65535	0		Не изменяется
FB-07	0xFB07	Количество импульсов на метр	0,1 – 6553,5	100,0		Возможно изменение в любое время
FB-08	0xFB08	Значение подсчета контрольных данных	0–65535	1000		Возможно изменение в любое время
FB-09	0xFB09	Назначенное значение подсчета	0–65535	1000		Возможно изменение в

Параметр	Адрес	Наименование	Значения	По умолчанию	Ед.	Возможность изменения
						любое время
FB-20	0xFB14	Включение потенциометра с электроприводом	0: Выкл. 1: Вкл. 3: DI1 4: DI2 5: DI3 6: DI4 7: DI5 8: DI6 9: DI7 10: DI8 11: DI9 12: DI10 13: DI11 14: DI12 15: DI13 16: DI14 17: DI15 18: DI16 Прочее: B-соединитель (битовый соединитель)	0		Возможно изменение в любое время
FB-21	0xFB15	Сохранение памяти при отключении питания потенциометра с электроприводом	0: Выкл. 1: Вкл.	0		Возможно изменение в любое время
FB-22	0xFB16	Начальное значение параметра потенциометра с электроприводом	-600 до +600,0 %	0,0	%	Возможно изменение в любое время
FB-23	0xFB17	Временная база увеличения значения потенциометра с электроприводом	0,00 – 655,35 с	20,00	с	Возможно изменение в любое время
FB-24	0xFB18	Временная база уменьшения значения потенциометра с электроприводом	0,00 – 655,35 с	20,00	с	Возможно изменение в любое время
FB-25	0xFB19	Источник команды увеличения потенциометра с электроприводом	0: Недейств. 1: Действ. 3: DI1 4: DI2 5: DI3 6: DI4 7: DI5 8: DI6 9: DI7 10: DI8 11: DI9 12: DI10 13: DI11 14: DI12 15: DI13 16: DI14 17: DI15 18: DI16 Прочее: B-соединитель	0		Возможно изменение в любое время

Параметр	Адрес	Наименование	Значения	По умолчанию	Ед.	Возможность изменения
			(битовый соединитель)			
FB-26	0xFB1A	Источник команды уменьшения потенциометра с электроприводом	Аналогично параметру FB-25	0		Возможно изменение в любое время
FB-27	0xFB1B	Максимальное выходное значение потенциометра с электроприводом	-600 до +600,0 %	600,0	%	Возможно изменение в любое время
FB-28	0xFB1C	Минимальное выходное значение потенциометра с электроприводом	-600 до +600,0 %	-600	%	Возможно изменение в любое время
FB-29	0xFB1D	Источник 1 команды паузы потенциометра с электроприводом	Аналогично параметру FB-25	0		Возможно изменение в любое время
FB-30	0xFB1E	Источник 2 команды паузы потенциометра с электроприводом	Аналогично параметру FB-25	0		Возможно изменение в любое время
FB-31	0xFB1F	Источник 1 команды сброса потенциометра с электроприводом	Аналогично параметру FB-25	0		Возможно изменение в любое время
FB-32	0xFB20	Источник 2 команды сброса потенциометра с электроприводом	Аналогично параметру FB-25	0		Возможно изменение в любое время
FB-33	0xFB21	Источник значения сброса потенциометра с электроприводом	0: Цифровая настройка 1: AI1 2: AI2 3: AI3 4: Контрольные данные импульса 5: Обмен данными 6: Набор контрольных данных 7: Потенциометр с электроприводом 8: ПИД-регулирование Прочее: F-соединитель	0		Возможно изменение в любое время
FB-34	0xFB22	Значение сброса потенциометра с электроприводом	-600 до +600,0 %	0,0	%	Возможно изменение в любое время
FB-35	0xFB23	Источник принудительной команды потенциометра с электроприводом	Аналогично параметру FB-25	0		Возможно изменение в любое время
FB-36	0xFB24	Источник принудительного значения для потенциометра с электроприводом	0: Цифровая настройка 1: AI1 2: AI2 3: AI3 4: Контрольные данные импульса 5: Обмен данными 6: Набор контрольных данных 7: Потенциометр с электроприводом	0		Возможно изменение в любое время

Параметр	Адрес	Наименование	Значения	По умолчанию	Ед.	Возможность изменения
			8: ПИД-регулирование Прочее: F-соединитель			
FB-37	0xFB25	Принудительное значение для потенциометра с электроприводом	-600 до +600,0 %	0,0	%	Возможно изменение в любое время
FB-38	0xFB26	Старшие разряды памяти потенциометра с электроприводом	0–65535	0		Возможно изменение в любое время
FB-39	0xFB27	Младшие разряды памяти потенциометра с электроприводом	0–65535	0		Возможно изменение в любое время
FB-46	0xFB2E	Обыкновенные выход ВВЕРХ/ВНИЗ	-32767 до +32767	0		Не изменяется
FC-00	0xFC00	Набор контрольных данных 1	-100 до +100,0 %	0,0	%	Возможно изменение в любое время
FC-01	0xFC01	Набор контрольных данных 2	-100 до +100,0 %	0,0	%	Возможно изменение в любое время
FC-02	0xFC02	Набор контрольных данных 3	-100 до +100,0 %	0,0	%	Возможно изменение в любое время
FC-03	0xFC03	Набор контрольных данных 4	-100 до +100,0 %	0,0	%	Возможно изменение в любое время
FC-04	0xFC04	Набор контрольных данных 5	-100 до +100,0 %	0,0	%	Возможно изменение в любое время
FC-05	0xFC05	Набор контрольных данных 6	-100 до +100,0 %	0,0	%	Возможно изменение в любое время
FC-06	0xFC06	Набор контрольных данных 7	-100 до +100,0 %	0,0	%	Возможно изменение в любое время
FC-07	0xFC07	Набор контрольных данных 8	-100 до +100,0 %	0,0	%	Возможно изменение в любое время
FC-08	0xFC08	Набор контрольных данных 9	-100 до +100,0 %	0,0	%	Возможно изменение в любое время
FC-09	0xFC09	Набор контрольных данных 10	-100 до +100,0 %	0,0	%	Возможно изменение в любое время
FC-10	0xFC0A	Набор контрольных данных 11	-100 до +100,0 %	0,0	%	Возможно изменение в любое время
FC-11	0xFC0B	Набор контрольных данных 12	-100 до +100,0 %	0,0	%	Возможно изменение в любое время
FC-12	0xFC0C	Набор контрольных данных 13	-100 до +100,0 %	0,0	%	Возможно изменение в любое время
FC-13	0xFC0D	Набор контрольных данных 14	-100 до +100,0 %	0,0	%	Возможно изменение в любое время

Параметр	Адрес	Наименование	Значения	По умолчанию	Ед.	Возможность изменения
FC-14	0xFC0E	Набор контрольных данных 15	-100 до +100,0 %	0,0	%	Возможно изменение в любое время
FC-15	0xFC0F	Набор контрольных данных 16	-100 до +100,0 %	0,0	%	Возможно изменение в любое время
FC-16	0xFC10	Режим работы "Стандартный ПЛК"	0: Останов после выполнения одного цикла 1: Сохранение конечных значений после выполнения одного цикла 2: Повтор после выполнения одного цикла	0		Возможно изменение в любое время
FC-17	0xFC11	Сохранение данных в памяти стандартного ПЛК при отключении питания	Единицы: Сохранение при отключении питания 0: Нет 1: Да Десятки: Сохранение при останове 0: Нет 1: Да	0		Возможно изменение в любое время
FC-18	0xFC12	Время работы контрольных данных ПЛК 0	0,0 – 6553,5 с (ч)	0,0	с (ч)	Возможно изменение в любое время
FC-19	0xFC13	Время ускорения/замедления контрольных данных ПЛК 0	0 – 3	0		Возможно изменение в любое время
FC-20	0xFC14	Время работы контрольных данных ПЛК 1	0,0 – 6553,5 с (ч)	0,0	с (ч)	Возможно изменение в любое время
FC-21	0xFC15	Время ускорения/замедления контрольных данных ПЛК 1	0 – 3	0		Возможно изменение в любое время
FC-22	0xFC16	Время работы контрольных данных ПЛК 2	0,0 – 6553,5 с (ч)	0,0	с (ч)	Возможно изменение в любое время
FC-23	0xFC17	Время ускорения/замедления контрольных данных ПЛК 2	0 – 3	0		Возможно изменение в любое время
FC-24	0xFC18	Время работы контрольных данных ПЛК 3	0,0 – 6553,5 с (ч)	0,0	с (ч)	Возможно изменение в любое время
FC-25	0xFC19	Время ускорения/замедления контрольных данных ПЛК 3	0 – 3	0		Возможно изменение в любое время
FC-26	0xFC1A	Время работы контрольных данных ПЛК 4	0,0 – 6553,5 с (ч)	0,0	с (ч)	Возможно изменение в любое время
FC-27	0xFC1B	Время ускорения/замедления контрольных данных ПЛК 4	0 – 3	0		Возможно изменение в любое время

Параметр	Адрес	Наименование	Значения	По умолчанию	Ед.	Возможность изменения
FC-28	0xFC1C	Время работы контрольных данных ПЛК 5	0,0 – 6553,5 с (ч)	0,0	с (ч)	Возможно изменение в любое время
FC-29	0xFC1D	Время ускорения/замедления контрольных данных ПЛК 5	0 – 3	0		Возможно изменение в любое время
FC-30	0xFC1E	Время работы контрольных данных ПЛК 6	0,0 – 6553,5 с (ч)	0,0	с (ч)	Возможно изменение в любое время
FC-31	0xFC1F	Время ускорения/замедления контрольных данных ПЛК 6	0 – 3	0		Возможно изменение в любое время
FC-32	0xFC20	Время работы контрольных данных ПЛК 7	0,0 – 6553,5 с (ч)	0,0	с (ч)	Возможно изменение в любое время
FC-33	0xFC21	Время ускорения/замедления контрольных данных ПЛК 7	0 – 3	0		Возможно изменение в любое время
FC-34	0xFC22	Время работы контрольных данных ПЛК 8	0,0 – 6553,5 с (ч)	0,0	с (ч)	Возможно изменение в любое время
FC-35	0xFC23	Время ускорения/замедления контрольных данных ПЛК 8	0 – 3	0		Возможно изменение в любое время
FC-36	0xFC24	Время работы контрольных данных ПЛК 9	0,0 – 6553,5 с (ч)	0,0	с (ч)	Возможно изменение в любое время
FC-37	0xFC25	Время ускорения/замедления контрольных данных ПЛК 9	0 – 3	0		Возможно изменение в любое время
FC-38	0xFC26	Время работы контрольных данных ПЛК 10	0,0 – 6553,5 с (ч)	0,0	с (ч)	Возможно изменение в любое время
FC-39	0xFC27	Время ускорения/замедления контрольных данных ПЛК 10	0 – 3	0		Возможно изменение в любое время
FC-40	0xFC28	Время работы контрольных данных ПЛК 11	0,0 – 6553,5 с (ч)	0,0	с (ч)	Возможно изменение в любое время
FC-41	0xFC29	Время ускорения/замедления контрольных данных ПЛК 11	0 – 3	0		Возможно изменение в любое время
FC-42	0xFC2A	Время работы контрольных данных ПЛК 12	0,0 – 6553,5 с (ч)	0,0	с (ч)	Возможно изменение в любое время
FC-43	0xFC2B	Время ускорения/замедления контрольных данных ПЛК 12	0 – 3	0		Возможно изменение в любое время

Параметр	Адрес	Наименование	Значения	По умолчанию	Ед.	Возможность изменения
FC-44	0xFC2C	Время работы контрольных данных ПЛК 13	0,0 – 6553,5 с (ч)	0,0	с (ч)	Возможно изменение в любое время
FC-45	0xFC2D	Время ускорения/замедления контрольных данных ПЛК 13	0 – 3	0		Возможно изменение в любое время
FC-46	0xFC2E	Время работы контрольных данных ПЛК 14	0,0 – 6553,5 с (ч)	0,0	с (ч)	Возможно изменение в любое время
FC-47	0xFC2F	Время ускорения/замедления контрольных данных ПЛК 14	0 – 3	0		Возможно изменение в любое время
FC-48	0xFC30	Время работы контрольных данных ПЛК 15	0,0 – 6553,5 с (ч)	0,0	с (ч)	Возможно изменение в любое время
FC-49	0xFC31	Время ускорения/замедления контрольных данных ПЛК 15	0 – 3	0		Возможно изменение в любое время
FC-50	0xFC32	Единица времени работы ПЛК	0: с (секунда) 1: ч (час)	0		Возможно изменение в любое время
FC-51	0xFC33	Источник набора контрольных данных 0	0: FC-00 1: AI1 2: AI2 3: AI3 4: Контрольные данные импульса 5: ПИД-регулирование 6: Предустановленная частота (F0-08) Прочее: F-соединитель	0		Возможно изменение в любое время
FC-52	0xFC34	Текущий набор контрольных данных	0: Набор контрольных данных 1 1: Набор контрольных данных 2 2: Набор контрольных данных 3 3: Набор контрольных данных 4 4: Набор контрольных данных 5 5: Набор контрольных данных 6 6: Набор контрольных данных 7 7: Набор контрольных данных 8 8: Набор контрольных данных 9 9: Набор контрольных данных 10 10: Набор контрольных данных 11 11: Набор контрольных	0		Не изменяется

Параметр	Адрес	Наименование	Значения	По умолчанию	Ед.	Возможность изменения
			данных 12 12: Набор контрольных данных 13 13: Набор контрольных данных 14 14: Набор контрольных данных 15 15: Набор контрольных данных 16			
FC-53	0xFC35	Значение текущего набора контрольных данных	-600 до +600,0 %	0,0	%	Не изменяется
FC-55	0xFC37	Значение набора контрольных данных, бит 0	0: 0 1: 1 2: Вход функции клеммы 3: DI1 4: DI2 5: DI3 6: DI4 7: DI5 8: DI6 9: DI7 10: DI8 11: DI9 12: DI10 13: DI11 14: DI12 15: DI13 16: DI14 17: DI15 18: DI16 Прочее: B-соединитель (битовый соединитель)	0		Возможно изменение в любое время
FC-56	0xFC38	Значение набора контрольных данных, бит 1	FC-55	0		Возможно изменение в любое время
FC-57	0xFC39	Значение набора контрольных данных, бит 2	FC-55	0		Возможно изменение в любое время
FC-58	0xFC3A	Значение набора контрольных данных, бит 3	FC-55	0		Возможно изменение в любое время
FC-59	0xFC3B	Текущий шаг ПЛК	0–65535	0		Не изменяется
FC-60	0xFC3C	Старшие разряды времени работы текущего шага ПЛК	0–65535	0		Не изменяется
FC-61	0xFC3D	Младшие разряды времени работы текущего шага ПЛК	0–65535	0		Не изменяется
FD-00	0xFD00	Скорость передачи данных	Единицы: Modbus 0: 300 бит/с 1: 600 бит/с 2: 1200 бит/с 3: 2400 бит/с 4: 4800 бит/с 5: 9600 бит/с 6: 19200 бит/с	5005		Изменяется только в остановленном состоянии

Параметр	Адрес	Наименование	Значения	По умолчанию	Ед.	Возможность изменения
			7: 38400 бит/с 8: 57600 бит/с 9: 115200 бит/с			
			Десятки: Резерв Сотни: Резерв Тысячи: CANLink/CANOpen 0:20 1: 50 2: 100 3: 125 4: 250 5: 500 6: 1M			
FD-01	0xFD01	Формат данных, передаваемых по протоколу Modbus	0: Без проверки (8-N-2) 1: Проверка четности (8-E-1) 2: Проверка нечетности (8-0-1) 3: Без проверки (8-N-1) 4: Без проверки (7-N-2) 5: Проверка четности (7-E-1) 6: Проверка нечетности (7-0-1) 7: Без проверки (7-N-1)	0		Возможно изменение в любое время
FD-02	0xFD02	Местный адрес	1 – 247	1		Изменяется только в остановленном состоянии
FD-03	0xFD03	Задержка ответа в сети Modbus	0 – 20 мс	2	мс	Возможно изменение в любое время
FD-04	0xFD04	Время ожидания обмена данными	0,0 – 60,0 с	0,0	с	Возможно изменение в любое время
FD-06	0xFD06	Текущее разрешение, прочитанное при обмене данными	0: 0,01 A (действительно при ≤55 кВт) 1: 0,1 A	0		Возможно изменение в любое время
FD-08	0xFD08	Время ожидания обмена данными с платой расширения	0,0 – 60,0 с	0,0	с	Возможно изменение в любое время
FD-10	0xFD0A	Переключение CANOpen/CANLink	1: CANOpen 2: CANLink	2		Возможно изменение в любое время
FD-14	0xFD0E	Количество кадров, полученных в единицу времени	0–65535	0		Не изменяется
FD-15	0xFD0F	Максимальное количество ошибок RX	0–65535	0		Не изменяется
FD-16	0xFD10	Максимальное количество ошибок TX	0–65535	0		Не изменяется
FD-17	0xFD11	Количество отключений шины в единицу времени	0–65535	0		Не изменяется
FD-19	0xFD13	CAN Коэффициент	1 – 15	3		Изменяется только в

Параметр	Адрес	Наименование	Значения	По умолчанию	Ед.	Возможность изменения
		отключения обмена данными				остановленном состоянии
FD-20	0xFD14	Адрес обмена данными PROFIBUS DP	0 – 125	0		Изменяется только в остановленном состоянии
FD-21	0xFD15	Коэффициент отключения обмена данными PROFIBUS DP	0–65535	350		Изменяется только в остановленном состоянии
FD-27	0xFD1B	Хранение параметров, записанных через обмен данными	0 – 1	0		Возможно изменение в любое время
FD-28	0xFD1C	Автоматический сброс при ошибке обмена данными	0 – 1	1		Возможно изменение в любое время
FD-29	0xFD1D	Состояние обмена данными	0 – 999	0		Не изменяется
FD-30	0xFD1E	Количество привязанных байтов RPDO	0–65535	0		Возможно изменение в любое время
FD-31	0xFD1F	Количество привязанных байтов RTDO	0–65535	0		Возможно изменение в любое время
FD-32	0xFD20	Переключение режима привязки группы AF	0: Параметры, записанные через обмен данными, не сохраняются 1: Параметры, записанные через обмен данными, сохраняются	0		Изменяется только в остановленном состоянии
FD-37	0xFD25	Функция DHCP	0: Выкл. 1: Вкл.	0		Изменяется только в остановленном состоянии
FD-38	0xFD26	Старший разряд IP-адреса	0 – 255	0		Изменяется только в остановленном состоянии
FD-39	0xFD27	Второй старший разряд IP-адреса	0 – 255	0		Изменяется только в остановленном состоянии
FD-40	0xFD28	Третий байт IP-адреса	0 – 255	0		Изменяется только в остановленном состоянии
FD-41	0xFD29	Младший разряд IP-адреса	0 – 255	0		Изменяется только в остановленном состоянии
FD-42	0xFD2A	Старший разряд маски подсети	0 – 255	0		Изменяется только в остановленном состоянии
FD-43	0xFD2B	Второй старший разряд маски подсети	0 – 255	0		Изменяется только в

Параметр	Адрес	Наименование	Значения	По умолчанию	Ед.	Возможность изменения
						остановленном состоянии
FD-44	0xFD2C	Третий байт маски подсети	0 – 255	0		Изменяется только в остановленном состоянии
FD-45	0xFD2D	Младший разряд маски подсети	0 – 255	0		Изменяется только в остановленном состоянии
FD-46	0xFD2E	Старший разряд шлюза	0 – 255	0		Изменяется только в остановленном состоянии
FD-47	0xFD2F	Второй старший разряд шлюза	0 – 255	0		Изменяется только в остановленном состоянии
FD-48	0xFD30	Третий байт шлюза	0 – 255	0		Изменяется только в остановленном состоянии
FD-49	0xFD31	Младший разряд шлюза	0 – 255	0		Изменяется только в остановленном состоянии
FD-58	0xFD3A	Код ошибки платы расширения Ethernet/IP	0 – 255	0		Не изменяется
FD-61	0xFD3D	Старший байт MAC-адреса	0x0 – 0xFFFF	0x0		Изменяется только в остановленном состоянии
FD-62	0xFD3E	Средний байт MAC-адреса	0x0 – 0xFFFF	0x0		Изменяется только в остановленном состоянии
FD-63	0xFD3F	Младший байт MAC-адреса	0x0 – 0xFFFF	0x0		Изменяется только в остановленном состоянии
FD-92	0xFD5C	Резервное копирование псевдонима slave-устройства	0–65535	0		Возможно изменение в любое время
FD-93	0xFD5D	Нулевой указатель	0–65535	0		Возможно изменение в любое время
FD-94	0xFD5E	Версия программного обеспечения обмена данными	0.00 – 655.35	0.00		Не изменяется
FE-00	0x2F00	Пользовательский параметр 0	0–65535	0		Возможно изменение в любое время
FE-01	0x2F01	Пользовательский параметр 1	0–65535	0		Возможно изменение в

Параметр	Адрес	Наименование	Значения	По умолчанию	Ед.	Возможность изменения
						любое время
FE-02	0x2F02	Пользовательский параметр 2	0–65535	0		Возможно изменение в любое время
FE-03	0x2F03	Пользовательский параметр 3	0–65535	0		Возможно изменение в любое время
FE-04	0x2F04	Пользовательский параметр 4	0–65535	0		Возможно изменение в любое время
FE-05	0x2F05	Пользовательский параметр 5	0–65535	0		Возможно изменение в любое время
FE-06	0x2F06	Пользовательский параметр 6	0–65535	0		Возможно изменение в любое время
FE-07	0x2F07	Пользовательский параметр 7	0–65535	0		Возможно изменение в любое время
FE-08	0x2F08	Пользовательский параметр 8	0–65535	0		Возможно изменение в любое время
FE-09	0x2F09	Пользовательский параметр 9	0–65535	0		Возможно изменение в любое время
FE-10	0x2F0A	Пользовательский параметр 10	0–65535	0		Возможно изменение в любое время
FE-11	0x2F0B	Пользовательский параметр 11	0–65535	0		Возможно изменение в любое время
FE-12	0x2F0C	Пользовательский параметр 12	0–65535	0		Возможно изменение в любое время
FE-13	0x2F0D	Пользовательский параметр 13	0–65535	0		Возможно изменение в любое время
FE-14	0x2F0E	Пользовательский параметр 14	0–65535	0		Возможно изменение в любое время
FE-15	0x2F0F	Пользовательский параметр 15	0–65535	0		Возможно изменение в любое время
FE-16	0x2F10	Пользовательский параметр 16	0–65535	0		Возможно изменение в любое время
FE-17	0x2F11	Пользовательский параметр 17	0–65535	0		Возможно изменение в любое время
FE-18	0x2F12	Пользовательский параметр 18	0–65535	0		Возможно изменение в любое время
FE-19	0x2F13	Пользовательский параметр 19	0–65535	0		Возможно изменение в любое время
FE-20	0x2F14	Пользовательский	0–65535	0		Возможно

Параметр	Адрес	Наименование	Значения	По умолчанию	Ед.	Возможность изменения
		параметр 20				изменение в любое время
FE-21	0x2F15	Пользовательский параметр 21	0–65535	0		Возможно изменение в любое время
FE-22	0x2F16	Пользовательский параметр 22	0–65535	0		Возможно изменение в любое время
FE-23	0x2F17	Пользовательский параметр 23	0–65535	0		Возможно изменение в любое время
FE-24	0x2F18	Пользовательский параметр 24	0–65535	0		Возможно изменение в любое время
FE-25	0x2F19	Пользовательский параметр 25	0–65535	0		Возможно изменение в любое время
FE-26	0x2F1A	Пользовательский параметр 26	0–65535	0		Возможно изменение в любое время
FE-27	0x2F1B	Пользовательский параметр 27	0–65535	0		Возможно изменение в любое время
FE-28	0x2F1C	Пользовательский параметр 28	0–65535	0		Возможно изменение в любое время
FE-29	0x2F1D	Пользовательский параметр 29	0–65535	0		Возможно изменение в любое время
FE-30	0x2F1E	Пользовательский параметр 30	0–65535	0		Возможно изменение в любое время
FE-31	0x2F1F	Пользовательский параметр 31	0–65535	0		Возможно изменение в любое время
FP-00	0x1F00	Пользовательский пароль	0–65535	0		Возможно изменение в любое время
FP-01	0x1F01	Инициализация параметра	0: Действия не выполняются 1: Восстановить настройки по умолчанию (кроме параметров двигателя) 2: Очистить записи 4: Выполнить резервное копирование текущих пользовательских параметров 501: Восстановить пользовательские параметры из резервной копии 503: Восстановить настройки по умолчанию (включая параметры двигателя)	0		Изменяется только в остановленном состоянии
FP-02	0x1F02	Отображение параметров	Бит 00: Группа U 0: Не отображается	63		Возможно изменение в

Параметр	Адрес	Наименование	Значения	По умолчанию	Ед.	Возможность изменения
			1: Отображается Бит 01: Группа A 0: Не отображается 1: Отображается Бит 02: Группа B 0: Не отображается 1: Отображается Бит 03: Группа C 0: Не отображается 1: Отображается Бит 04: Группа H 0: Не отображается 1: Отображается Бит 05: Группа L 0: Не отображается 1: Отображается			любое время
FP-03	0x1F03	Отображение индивидуальных параметров	Единицы: Пользовательский режим 0: Не отображается 1: Отображается Десятки: Режим корректировки 0: Не отображается 1: Отображается Сотни: Меню ошибок 0: Не отображается 1: Отображается	111		Возможно изменение в любое время
FP-04	0x1F04	Изменение параметра	0: Изменение разрешено 1: Изменение запрещено	0		Возможно изменение в любое время
FP-06	0x1F06	Пароль мониторинга	0–65535	0		Возможно изменение в любое время
FP-07	0x1F07	Пароль эксперта	0–65535	0		Возможно изменение в любое время
FP-08	0x1F08	Заводской пароль	0–65535	0		Возможно изменение в любое время
FP-09	0x1F09	Окно ввода пароля	0–65535	0		Возможно изменение в любое время
FP-14	0x1F0E	Очистка параметров	0: Действия не выполняются 1: Очистить все параметры записи (ошибки и время) 2: Удалить информацию об ошибках 500: Очистить все резервные пользовательские параметры 1000: Очистить все резервные параметры двигателя	0		Изменяется только в остановленном состоянии
FP-15	0x1F0F	Восстановление параметров	0: Действия не выполняются 500: Восстановить резервную копию пользователя	0		Изменяется только в остановленном состоянии

Параметр	Адрес	Наименование	Значения	По умолчанию	Ед.	Возможность изменения
			501: Восстановить резервную макро-копию пользователя 1 502: Восстановить резервную макро-копию пользователя 2 503: Восстановить резервную макро-копию пользователя 3 504: Восстановить резервную макро-копию пользователя 4 505: Восстановить резервную макро-копию пользователя 5 506: Восстановить резервную макро-копию пользователя 6 2011: Восстановить параметр 1 резервной макро-копии двигателя в двигатель 1 2012: Восстановить параметр 1 резервной макро-копии двигателя в двигатель 2 (См. продолжение далее)			
(Продолжение)	(Продолжение)	(Продолжение)	(Продолжение) 2013: Восстановить параметр 1 резервной макро-копии двигателя в двигатель 3 2014: Восстановить параметр 1 резервной макро-копии двигателя в двигатель 4 2021: Восстановить параметр 2 резервной макро-копии двигателя в двигатель 1 2022: Восстановить параметр 2 резервной макро-копии двигателя в двигатель 2 2023: Восстановить параметр 2 резервной макро-копии двигателя в двигатель 3 2024: Восстановить параметр 2 резервной макро-копии двигателя в двигатель 4 2031: Восстановить параметр 3 резервной макро-копии двигателя в двигатель 1 2032: Восстановить	0		Изменяется только в остановленном состоянии

Параметр	Адрес	Наименование	Значения	По умолчанию	Ед.	Возможность изменения
			параметр 3 резервной макро-копии двигателя в двигатель 2 2033: Восстановить параметр 3 резервной макро-копии двигателя в двигатель 3 2034: Восстановить параметр 3 резервной макро-копии двигателя в двигатель 4 (См. продолжение далее)			
(Продолжение)	(Продолжение)	(Продолжение)	(Продолжение) 2041: Восстановить параметр 4 резервной макро-копии двигателя в двигатель 1 2042: Восстановить параметр 4 резервной макро-копии двигателя в двигатель 2 2043: Восстановить параметр 4 резервной макро-копии двигателя в двигатель 3 2044: Восстановить параметр 4 резервной макро-копии двигателя в двигатель 4 2051: Восстановить параметр 5 резервной макро-копии двигателя в двигатель 1 2052: Восстановить параметр 5 резервной макро-копии двигателя в двигатель 2 2053: Восстановить параметр 5 резервной макро-копии двигателя в двигатель 3 2054: Восстановить параметр 5 резервной макро-копии двигателя в двигатель 4 2061: Восстановить параметр 6 резервной макро-копии двигателя в двигатель 1 2062: Восстановить параметр 6 резервной макро-копии двигателя в двигатель 2 2063: Восстановить параметр 6 резервной макро-копии двигателя в двигатель 3	(Продолжение)	(Продолжение)	(Продолжение)

Параметр	Адрес	Наименование	Значения	По умолчанию	Ед.	Возможность изменения
			(См. продолжение далее)			
(Продолжение)	(Продолжение)	(Продолжение)	(Продолжение) 2064: Восстановить параметр 6 резервной макро-копии двигателя в двигатель 4 2071: Восстановить параметр 7 резервной макро-копии двигателя в двигатель 1 2072: Восстановить параметр 7 резервной макро-копии двигателя в двигатель 2 2073: Восстановить параметр 7 резервной макро-копии двигателя в двигатель 3 2074: Восстановить параметр 7 резервной макро-копии двигателя в двигатель 4 2081: Восстановить параметр 8 резервной макро-копии двигателя в двигатель 1 2082: Восстановить параметр 8 резервной макро-копии двигателя в двигатель 2 2083: Восстановить параметр 8 резервной макро-копии двигателя в двигатель 3 2084: Восстановить параметр 8 резервной макро-копии двигателя в двигатель 4 2091: Восстановить параметр 9 резервной макро-копии двигателя в двигатель 1 (См. продолжение далее)	(Продолжение)	(Продолжение)	(Продолжение)
(Продолжение)	(Продолжение)	(Продолжение)	(Продолжение) 2092: Восстановить параметр 9 резервной макро-копии двигателя в двигатель 2 2093: Восстановить параметр 9 резервной макро-копии двигателя в двигатель 3 2094: Восстановить параметр 9 резервной макро-копии двигателя в двигатель 4 2101: Восстановить	(Продолжение)	(Продолжение)	(Продолжение)

Параметр	Адрес	Наименование	Значения	По умолчанию	Ед.	Возможность изменения
			параметр 10 резервной макро-копии двигателя в двигатель 1 2102: Восстановить параметр 10 резервной макро-копии двигателя в двигатель 2 2103: Восстановить параметр 10 резервной макро-копии двигателя в двигатель 3 2104: Восстановить параметр 10 резервной макро-копии двигателя в двигатель 4 2111: Восстановить параметр 11 резервной макро-копии двигателя в двигатель 1 (См. продолжение далее)			
(Продолжение)	(Продолжение)	(Продолжение)	(Продолжение) 2112: Восстановить параметр 11 резервной макро-копии двигателя в двигатель 2 2113: Восстановить параметр 11 резервной макро-копии двигателя в двигатель 3 2114: Восстановить параметр 11 резервной макро-копии двигателя в двигатель 4 2121: Восстановить параметр 12 резервной макро-копии двигателя в двигатель 1 2122: Восстановить параметр 12 резервной макро-копии двигателя в двигатель 2 2123: Восстановить параметр 12 резервной макро-копии двигателя в двигатель 3 2124: Восстановить параметр 12 резервной макро-копии двигателя в двигатель 4 2131: Восстановить параметр 13 резервной макро-копии двигателя в двигатель 1 2132: Восстановить параметр 13 резервной макро-копии двигателя в двигатель 2	0		Изменяется только в остановленном состоянии

Параметр	Адрес	Наименование	Значения	По умолчанию	Ед.	Возможность изменения
			(См. продолжение далее)			
(Продолжение)	(Продолжение)	(Продолжение)	(Продолжение) 2133: Восстановить параметр 13 резервной макро-копии двигателя в двигатель 3 2134: Восстановить параметр 13 резервной макро-копии двигателя в двигатель 4 2141: Восстановить параметр 14 резервной макро-копии двигателя в двигатель 1 2142: Восстановить параметр 14 резервной макро-копии двигателя в двигатель 2 2143: Восстановить параметр 14 резервной макро-копии двигателя в двигатель 3 2144: Восстановить параметр 14 резервной макро-копии двигателя в двигатель 4 2151: Восстановить параметр 15 резервной макро-копии двигателя в двигатель 1 2152: Восстановить параметр 15 резервной макро-копии двигателя в двигатель 2 2153: Восстановить параметр 15 резервной макро-копии двигателя в двигатель 3 2154: Восстановить параметр 15 резервной макро-копии двигателя в двигатель 4 2161: Восстановить параметр 16 резервной макро-копии двигателя в двигатель 1 2162: Восстановить параметр 16 резервной макро-копии двигателя в двигатель 2 2163: Восстановить параметр 16 резервной макро-копии двигателя в двигатель 3 (См. продолжение далее)	(Продолжение)	(Продолжение)	(Продолжение)
(Продолжение)	(Продолжение)	(Продолжение)	(Продолжение) 2164: Восстановить	(Продолжение)	(Продолжение)	(Продолжение)

Параметр	Адрес	Наименование	Значения	По умолчанию	Ед.	Возможность изменения
			параметр 16 резервной макро-копии двигателя в двигатель 4 2171: Восстановить параметр 17 резервной макро-копии двигателя в двигатель 1 2172: Восстановить параметр 17 резервной макро-копии двигателя в двигатель 2 2173: Восстановить параметр 17 резервной макро-копии двигателя в двигатель 3 2174: Восстановить параметр 17 резервной макро-копии двигателя в двигатель 4 2181: Восстановить параметр 18 резервной макро-копии двигателя в двигатель 1 2182: Восстановить параметр 18 резервной макро-копии двигателя в двигатель 2 2183: Восстановить параметр 18 резервной макро-копии двигателя в двигатель 3 (См. продолжение далее)			
(Продолжение)	(Продолжение)	(Продолжение)	(Продолжение) 2184: Восстановить параметр 18 резервной макро-копии двигателя в двигатель 4 2191: Восстановить параметр 19 резервной макро-копии двигателя в двигатель 1 2192: Восстановить параметр 19 резервной макро-копии двигателя в двигатель 2 2193: Восстановить параметр 19 резервной макро-копии двигателя в двигатель 3 2194: Восстановить параметр 19 резервной макро-копии двигателя в двигатель 4 2201: Восстановить параметр 20 резервной макро-копии двигателя в двигатель 1	(Продолжение)	(Продолжение)	(Продолжение)

Параметр	Адрес	Наименование	Значения	По умолчанию	Ед.	Возможность изменения
			2202: Восстановить параметр 20 резервной макро-копии двигателя в двигатель 2 2203: Восстановить параметр 20 резервной макро-копии двигателя в двигатель 3 2204: Восстановить параметр 20 резервной макро-копии двигателя в двигатель 4			
FP-16	0x1F10	Резервное копирование пользователя	0: Действия не выполняются 400: Выполнить резервное копирование пользовательских параметров 401: Выполнить резервное копирование макро-параметров пользовательского в адрес 1 402: Выполнить резервное копирование макро-параметров пользовательского в адрес 2 403: Выполнить резервное копирование макро-параметров пользовательского в адрес 3 404: Выполнить резервное копирование макро-параметров пользовательского в адрес 4 405: Выполнить резервное копирование макро-параметров пользовательского в адрес 5 406: Выполнить резервное копирование макро-параметров пользовательского в адрес 6 1011: Выполнить резервное копирование параметров двигателя 1 в адрес 1 1012: Выполнить резервное копирование параметров двигателя 2 в адрес 1 1013: Выполнить резервное копирование параметров двигателя 3 в адрес 1 1014: Выполнить резервное копирование параметров двигателя 4 в адрес 1 1021: Выполнить резервное копирование параметров двигателя 1 в адрес 2 1022: Выполнить резервное	0		Изменяется только в остановленном состоянии

Параметр	Адрес	Наименование	Значения	По умолчанию	Ед.	Возможность изменения
			копирование параметров двигателя 2 в адрес 2 1023: Выполнить резервное копирование параметров двигателя 3 в адрес 2 1024: Выполнить резервное копирование параметров двигателя 4 в адрес 2 1031: Выполнить резервное копирование параметров двигателя 1 в адрес 3 (См. продолжение далее)			
(Продолжение)	(Продолжение)	(Продолжение)	(Продолжение) 1032: Выполнить резервное копирование параметров двигателя 2 в адрес 3 1033: Выполнить резервное копирование параметров двигателя 3 в адрес 3 1034: Выполнить резервное копирование параметров двигателя 4 в адрес 3 1041: Выполнить резервное копирование параметров двигателя 1 в адрес 4 1042: Выполнить резервное копирование параметров двигателя 2 в адрес 4 1043: Выполнить резервное копирование параметров двигателя 3 в адрес 4 1044: Выполнить резервное копирование параметров двигателя 4 в адрес 4 1051: Выполнить резервное копирование параметров двигателя 1 в адрес 5 1052: Выполнить резервное копирование параметров двигателя 2 в адрес 5 1053: Выполнить резервное копирование параметров двигателя 3 в адрес 5 1054: Выполнить резервное копирование параметров двигателя 4 в адрес 5 1061: Выполнить резервное копирование параметров двигателя 1 в адрес 6 1062: Выполнить резервное копирование параметров двигателя 2 в адрес 6 1063: Выполнить резервное копирование параметров двигателя 3 в адрес 6 1064: Выполнить резервное копирование параметров	(Продолжение)	(Продолжение)	(Продолжение)

Параметр	Адрес	Наименование	Значения	По умолчанию	Ед.	Возможность изменения
			двигателя 4 в адрес 6 (См. продолжение далее)			
(Продолжение)	(Продолжение)	(Продолжение)	(Продолжение) 1071: Выполнить резервное копирование параметров двигателя 1 в адрес 7 1072: Выполнить резервное копирование параметров двигателя 2 в адрес 7 1073: Выполнить резервное копирование параметров двигателя 3 в адрес 7 1074: Выполнить резервное копирование параметров двигателя 4 в адрес 7 1081: Выполнить резервное копирование параметров двигателя 1 в адрес 8 1082: Выполнить резервное копирование параметров двигателя 2 в адрес 8 1083: Выполнить резервное копирование параметров двигателя 3 в адрес 8 1084: Выполнить резервное копирование параметров двигателя 4 в адрес 8 1091: Выполнить резервное копирование параметров двигателя 1 в адрес 9 1092: Выполнить резервное копирование параметров двигателя 2 в адрес 9 1093: Выполнить резервное копирование параметров двигателя 3 в адрес 9 1094: Выполнить резервное копирование параметров двигателя 4 в адрес 9 1101: Выполнить резервное копирование параметров двигателя 1 в адрес 10 (См. продолжение далее)	(Продолжение)	(Продолжение)	(Продолжение)
(Продолжение)	(Продолжение)	(Продолжение)	(Продолжение) 1102: Выполнить резервное копирование параметров двигателя 2 в адрес 10 1103: Выполнить резервное копирование параметров двигателя 3 в адрес 10 1104: Выполнить резервное копирование параметров двигателя 4 в адрес 10 1111: Выполнить резервное копирование параметров двигателя 1 в адрес 11 1112: Выполнить резервное	(Продолжение)	(Продолжение)	(Продолжение)

Параметр	Адрес	Наименование	Значения	По умолчанию	Ед.	Возможность изменения
			копирование параметров двигателя 2 в адрес 11 1113: Выполнить резервное копирование параметров двигателя 3 в адрес 11 1114: Выполнить резервное копирование параметров двигателя 4 в адрес 11 1121: Выполнить резервное копирование параметров двигателя 1 в адрес 12 1122: Выполнить резервное копирование параметров двигателя 2 в адрес 12 1123: Выполнить резервное копирование параметров двигателя 3 в адрес 12 1124: Выполнить резервное копирование параметров двигателя 4 в адрес 12 1131: Выполнить резервное копирование параметров двигателя 1 в адрес 13 1132: Выполнить резервное копирование параметров двигателя 2 в адрес 13 1133: Выполнить резервное копирование параметров двигателя 3 в адрес 13 1134: Выполнить резервное копирование параметров двигателя 4 в адрес 13 1141: Выполнить резервное копирование параметров двигателя 1 в адрес 14 1142: Выполнить резервное копирование параметров двигателя 2 в адрес 14 1143: Выполнить резервное копирование параметров двигателя 3 в адрес 14 1144: Выполнить резервное копирование параметров двигателя 4 в адрес 14 (См. продолжение далее)			
(Продолжение)	(Продолжение)	(Продолжение)	(Продолжение) 1151: Выполнить резервное копирование параметров двигателя 1 в адрес 15 1152: Выполнить резервное копирование параметров двигателя 2 в адрес 15 1153: Выполнить резервное копирование параметров двигателя 3 в адрес 15 1154: Выполнить резервное копирование параметров	(Продолжение)	(Продолжение)	(Продолжение)

Параметр	Адрес	Наименование	Значения	По умолчанию	Ед.	Возможность изменения
			двигателя 4 в адрес 15 1161: Выполнить резервное копирование параметров двигателя 1 в адрес 16 1162: Выполнить резервное копирование параметров двигателя 2 в адрес 16 1163: Выполнить резервное копирование параметров двигателя 3 в адрес 16 1164: Выполнить резервное копирование параметров двигателя 4 в адрес 16 1171: Выполнить резервное копирование параметров двигателя 1 в адрес 17 1172: Выполнить резервное копирование параметров двигателя 2 в адрес 17 (См. продолжение далее)			
(Продолжение)	(Продолжение)	(Продолжение)	(Продолжение) 1173: Выполнить резервное копирование параметров двигателя 3 в адрес 17 1174: Выполнить резервное копирование параметров двигателя 4 в адрес 17 1181: Выполнить резервное копирование параметров двигателя 1 в адрес 18 1182: Выполнить резервное копирование параметров двигателя 2 в адрес 18 1183: Выполнить резервное копирование параметров двигателя 3 в адрес 18 1184: Выполнить резервное копирование параметров двигателя 4 в адрес 18 1191: Выполнить резервное копирование параметров двигателя 1 в адрес 19 1192: Выполнить резервное копирование параметров двигателя 2 в адрес 19 1193: Выполнить резервное копирование параметров двигателя 3 в адрес 19 1194: Выполнить резервное копирование параметров двигателя 4 в адрес 19 1201: Выполнить резервное копирование параметров двигателя 1 в адрес 20 1202: Выполнить резервное копирование параметров двигателя 2 в адрес 20	(Продолжение)	(Продолжение)	(Продолжение)

Параметр	Адрес	Наименование	Значения	По умолчанию	Ед.	Возможность изменения
			1203: Выполнить резервное копирование параметров двигателя 3 в адрес 20 1204: Выполнить резервное копирование параметров двигателя 4 в адрес 20 (См. продолжение далее)			
A0-00	0xA000	Режим управления скоростью/крутящим моментом	0: Управление скоростью 1: Управление крутящим моментом	0		Возможно изменение в любое время
A0-01	0xA001	Источник контрольных данных крутящего момента в режиме управления крутящим моментом (источник верхнего предела крутящего момента)	0: A0-03 1: AI1 2: AI2 3: AI3 4: Импульс 5: Обмен данными 6: МИН (AI1, AI2) 7: МАКС (AI1, AI2) Прочее: F-соединитель	0		Изменяется только в остановленном состоянии
A0-03	0xA003	Контрольные данные крутящего момента в режиме управления крутящим моментом	-200 до +200,0 %	150,0	%	Возможно изменение в любое время
A0-04	0xA004	Время фильтра контрольных данных крутящего момента (верхний предел)	0 – 10000 мс	0	мс	Возможно изменение в любое время
A0-05	0xA005	Максимальная частота работы в прямом направлении при управлении крутящим моментом	0,00 Гц до F0-10	0,00	Гц	Возможно изменение в любое время
A0-06	0xA006	Максимальная частота работы в обратном направлении при управлении крутящим моментом	0,00 Гц до F0-10	0,00	Гц	Возможно изменение в любое время
A0-07	0xA007	Время фильтра нарастания крутящего момента	0,00 – 650,00 с	0,00	с	Возможно изменение в любое время
A0-08	0xA008	Время фильтра спада крутящего момента	0,00 – 650,00 с	0,00	с	Возможно изменение в любое время
A0-10	0xA00A	Режим крутящего момента	0: Режим крутящего момента MD500 1: Режим крутящего момента Vanguard	0		Изменяется только в остановленном состоянии
A0-11	0xA00B	Коэффициент усиления времени для разгона крутящего момента	0: 100 % 1: AI1 2: AI2 3: AI3 4: Контрольные данные импульса 5: Обмен данными 6: Набор контрольных данных 7: Потенциометр с	0		Возможно изменение в любое время

Параметр	Адрес	Наименование	Значения	По умолчанию	Ед.	Возможность изменения
			электроприводом 8: ПИД-регулирование Прочее: F-соединитель			
A0-12	0xA00C	Коэффициент усиления времени для замедления крутящего момента	Аналогично параметру A0-11	0		Возможно изменение в любое время
A0-13	0xA00D	Источник контрольных данных крутящего момента	0: Цифровая настройка 1: AI1 2: AI2 3: AI3 4: Контрольные данные импульса 5: Обмен данными 6: Набор контрольных данных 7: Потенциометр с электроприводом 8: ПИД-регулирование Прочее: F-соединитель	0		Возможно изменение в любое время
A0-14	0xA00E	Контрольные данные крутящего момента	-400 до +400,0 %	0,0	%	Возможно изменение в любое время
A0-15	0xA00F	Источник ограничения скорости в режиме управления крутящим моментом	0: Цифровая настройка 1: Канал контрольных данных скорости	0		Возможно изменение в любое время
A0-16	0xA010	Ограничение скорости в режиме управления крутящим моментом	-100 до +100,0 %	0,0	%	Возможно изменение в любое время
A0-17	0xA011	Режим смещения ограничения скорости	0: Двунаправленное смещение 1: Однонаправленное смещение 2: Совместимое решение	0		Возможно изменение в любое время
A0-18	0xA012	Источник смещения ограничения скорости	Аналогично параметру A0-13	0		Возможно изменение в любое время
A0-19	0xA013	Смещение ограничения скорости	0,0 – 300,0 %	5,0	%	Возможно изменение в любое время
A0-20	0xA014	Источник дополнительных контрольных данных крутящего момента 1	Аналогично параметру A0-13	0		Возможно изменение в любое время
A0-21	0xA015	Дополнительные контрольные данные крутящего момента 1	-400 до +400,0 %	0,0	%	Возможно изменение в любое время
A0-22	0xA016	Источник дополнительных контрольных данных крутящего момента 2	Аналогично параметру A0-13	0		Возможно изменение в любое время
A0-23	0xA017	Включение входа дополнительных контрольных данных крутящего момента 2	0: Выкл. 1: Вкл. 3: DI1 4: DI2 5: DI3	1		Возможно изменение в любое время

Параметр	Адрес	Наименование	Значения	По умолчанию	Ед.	Возможность изменения
			6: DI4 7: DI5 8: DI6 9: DI7 10: DI8 11: DI9 12: DI10 13: DI11 14: DI12 15: DI13 16: DI14 17: DI15 18: DI16 Прочее: B-соединитель (битовый соединитель)			
A0-24	0xA018	Время фильтра крутящего момента	0 – 10000 мс	0	мс	Возможно изменение в любое время
A0-25	0xA019	Время ускорения крутящего момента	0,000 – 60,000 с	0,000	с	Возможно изменение в любое время
A0-26	0xA01A	Время замедления крутящего момента	0,000 – 60,000 с	0,000	с	Возможно изменение в любое время
A0-27	0xA01B	Коэффициент усиления контрольных данных крутящего момента	0: 100 % 1: AI1 2: AI2 3: AI3 4: Контрольные данные импульса 5: Обмен данными 6: Набор контрольных данных 7: Потенциометр с электроприводом 8: ПИД-регулирование Прочее: F-соединитель	0		Возможно изменение в любое время
A1-00	0xA100	Функция VDI1	Аналогично F4-04	0		Изменяется только в остановленном состоянии
A1-01	0xA101	Функция VDI2	Аналогично F4-04	0		Изменяется только в остановленном состоянии
A1-02	0xA102	Функция VDI3	Аналогично F4-04	0		Изменяется только в остановленном состоянии
A1-03	0xA103	Функция VDI4	Аналогично F4-04	0		Изменяется только в остановленном состоянии
A1-04	0xA104	Функция VDI5	Аналогично F4-04	0		Изменяется только в остановленном состоянии

Параметр	Адрес	Наименование	Значения	По умолчанию	Ед.	Возможность изменения
A1-05	0xA105	Источник активного состояния VDI	Десятки: Источник активного состояния VDI1 0: VDO1 1: A1-06 2: DI1 3: Уставка обмена данными (бит 10 F4-50) 4: AI1 5: Резерв Десятки: Источник активного состояния VDI2 0: VDO2 1: A1-06 2: DI2 3: Уставка обмена данными (бит 11 F4-50) 4: AI2 5: Резерв См. продолжение далее	0		Изменяется только в остановленном состоянии
Продолжение	Продолжение	Продолжение	Продолжение Сотни: Источник активного состояния VDI3 0: VDO3 1: A1-06 2: DI3 3: Уставка обмена данными (бит 12 F4-50) 4: AI3 5: Резерв Тысячи: Источник активного состояния VDI4 0: VDO4 1: A1-06 2: DI4 3: Уставка обмена данными (бит 13 F4-50) 4 – 5: Резерв Десятки тысяч: Источник активного состояния VDI5 0: VDO5 1: A1-06 2: DI5 3: Уставка обмена данными (бит 14 F4-50) 4 – 5: Резерв	Продолжение	Продолжение	Продолжение
A1-06	0xA106	Состояние VDI	Единицы: VDI1 0: Неактивно 1: Активно Десятки: VDI2 0: Неактивно 1: Активно Сотни: VDI3 0: Неактивно 1: Активно Тысячи: VDI4 0: Неактивно 1: Активно	0		Возможно изменение в любое время

Параметр	Адрес	Наименование	Значения	По умолчанию	Ед.	Возможность изменения
			Десятки тысяч: VDI5 0: Неактивно 1: Активно			
A1-07	0xA107	Функция AI1 (используется как DI)	Аналогично параметру A1-00	0		Изменяется только в остановленном состоянии
A1-08	0xA108	Функция AI2 (используется как DI)	Аналогично параметру A1-00	0		Изменяется только в остановленном состоянии
A1-09	0xA109	Функция AI3 (используется как DI)	Аналогично параметру A1-00	0		Изменяется только в остановленном состоянии
A1-10	0xA10A	Активный режим AI (используется как DI)	Единицы: AI1 0: Активный низкий 1: Активный высокий Десятки: AI2 0: Активный низкий 1: Активный высокий Сотни: AI3 0: Активный низкий 1: Активный высокий	0		Изменяется только в остановленном состоянии
A1-11	0xA10B	Функция VDO1	Аналогично параметру F5-01	0		Возможно изменение в любое время
A1-12	0xA10C	Функция VDO2	Аналогично параметру F5-01	0		Возможно изменение в любое время
A1-13	0xA10D	Функция VDO3	Аналогично параметру F5-01	0		Возможно изменение в любое время
A1-14	0xA10E	Функция VDO4	Аналогично параметру F5-01	0		Возможно изменение в любое время
A1-15	0xA10F	Функция VDO5	Аналогично параметру F5-01	0		Возможно изменение в любое время
A1-16	0xA110	Задержка выхода VDO1 (недейств.)	0,0 – 3600,0 с	0,0	с	Возможно изменение в любое время
A1-17	0xA111	Задержка выхода VDO2 (недейств.)	0,0 – 3600,0 с	0,0	с	Возможно изменение в любое время
A1-18	0xA112	Задержка выхода VDO3 (недейств.)	0,0 – 3600,0 с	0,0	с	Возможно изменение в любое время
A1-19	0xA113	Задержка выхода VDO4 (недейств.)	0,0 – 3600,0 с	0,0	с	Возможно изменение в любое время
A1-20	0xA114	Задержка выхода VDO5 (недейств.)	0,0 – 3600,0 с	0,0	с	Возможно изменение в любое время
A1-21	0xA115	Активный режим VDO	Единицы: VDO1 0: Положительная логика	0		Возможно изменение в

Параметр	Адрес	Наименование	Значения	По умолчанию	Ед.	Возможность изменения
			активна 1: Отрицательная логика активна Десятки: VDO2 0: Положительная логика активна 1: Отрицательная логика активна Сотни: VDO3 0: Положительная логика активна 1: Отрицательная логика активна Тысячи: VDO4 0: Положительная логика активна 1: Отрицательная логика активна Десятки тысяч: VDO5 0: Положительная логика активна 1: Отрицательная логика активна			любое время
A1-22	0xA116	Задержка включения выхода VDO1	0,0 – 3600,0 с	0,0	с	Возможно изменение в любое время
A1-23	0xA117	Задержка включения выхода VDO2	0,0 – 3600,0 с	0,0	с	Возможно изменение в любое время
A1-24	0xA118	Задержка включения выхода VDO3	0,0 – 3600,0 с	0,0	с	Возможно изменение в любое время
A1-25	0xA119	Задержка включения выхода VDO4	0,0 – 3600,0 с	0,0	с	Возможно изменение в любое время
A1-26	0xA11A	Задержка включения выхода VDO5	0,0 – 3600,0 с	0,0	с	Возможно изменение в любое время
A1-27	0xA11B	Задержка отключения выхода VDO1	0,0 – 3600,0 с	0,0	с	Возможно изменение в любое время
A1-28	0xA11C	Задержка отключения выхода VDO2	0,0 – 3600,0 с	0,0	с	Возможно изменение в любое время
A1-29	0xA11D	Задержка отключения выхода VDO3	0,0 – 3600,0 с	0,0	с	Возможно изменение в любое время
A1-30	0xA11E	Задержка отключения выхода VDO4	0,0 – 3600,0 с	0,0	с	Возможно изменение в любое время
A1-31	0xA11F	Задержка отключения выхода VDO5	0,0 – 3600,0 с	0,0	с	Возможно изменение в любое время
A1-32	0xA120	Функция VDO6	Аналогично параметру F5-01	0		Возможно изменение в любое время
A1-33	0xA121	Функция VDO7	Аналогично параметру F5-01	0		Возможно

Параметр	Адрес	Наименование	Значения	По умолчанию	Ед.	Возможность изменения
						изменение в любое время
A1-34	0xA122	Функция VDO8	Аналогично параметру F5-01	0		Возможно изменение в любое время
A1-35	0xA123	Функция VDO9	Аналогично параметру F5-01	0		Возможно изменение в любое время
A1-36	0xA124	Функция VDO10	Аналогично параметру F5-01	0		Возможно изменение в любое время
A1-37	0xA125	Функция VDO11	Аналогично параметру F5-01	0		Возможно изменение в любое время
A1-38	0xA126	Активный режим VDO6 – VDO10режим	Единицы: VDO6 0: Положительная логика активна 1: Отрицательная логика активна Десятки: VDO7 0: Положительная логика активна 1: Отрицательная логика активна Сотни: VDO8 0: Положительная логика активна 1: Отрицательная логика активна Тысячи: VDO9 1: Отрицательная логика активна Тысячи: VDO9 0: Положительная логика активна 1: Отрицательная логика активна Десятки тысяч: VDO10 0: Положительная логика активна 1: Отрицательная логика активна	0		Возможно изменение в любое время
A1-39	0xA127	Активный режим VDO11	0: Положительная логика активна 1: Отрицательная логика активна	0		Возможно изменение в любое время
A1-40	0xA128	Функция VDI6	Аналогично параметру A1-00	0		Изменяется только в остановленном состоянии
A1-41	0xA129	Аппаратный источник VDI6	Единицы: VDI6 0: VDO6 1: A1-42 2: DI6 3: Уставка обмена данными (бит 15 F4-50) 4: Резерв	0		Изменяется только в остановленном состоянии

Параметр	Адрес	Наименование	Значения	По умолчанию	Ед.	Возможность изменения
			5: Резерв			
A1-42	0xA12A	Состояние VDI6	Единицы: VDI6 0: Неактивно 1: Активно	0		Возможно изменение в любое время
A1-43	0xA12B	Активный режим VDI1 – VDI5	Единицы: VDI1 0: Активный низкий 1: Активный высокий Десятки: VDI2 0: Активный низкий 1: Активный высокий Сотни: VDI3 0: Активный низкий 1: Активный высокий Тысячи: VDI4 0: Активный низкий 1: Активный высокий Десятки тысяч: VDI5 0: Активный низкий 1: Активный высокий	0		Изменяется только в остановленном состоянии
A1-44	0xA12C	Активный режим VDI6	Единицы: VDI6 0: Активный низкий 1: Активный высокий	0		Изменяется только в остановленном состоянии
A1-50	0xA132	Сброс счетчика фронтов DIO	0: Без сброса 1: Модуль подсчета 1 2: Модуль подсчета 2 3: Модуль подсчета 3 4: Модуль подсчета 4 5: Все модули подсчета	0		Возможно изменение в любое время
A1-51	0xA133	Выбор канала подсчета фронтов DIO 1	0: Нет 1: DI1 2: DI2 3: DI3 4: DI4 5: DI5 6: DI6 7: DI7 8: DI8 9: DI9 10: DI10 11: VDI1 12: VDI2 13: VDI3 14: VDI4 См. продолжение далее	0		Возможно изменение в любое время
Продолжение	Продолжение	Продолжение	Продолжение 15: VDI5 16: VDI6 17: Реле 1 (DO3) 18: FMR 19: DO1 20: Реле 2 (DO4) 21: DO2 22: VDO1 23: VDO2 24: VDO3 25: VDO4	Продолжение	Продолжение	Продолжение

Параметр	Адрес	Наименование	Значения	По умолчанию	Ед.	Возможность изменения
			26: VDO5 27: VDO6 28: VDO7 29: VDO8 30: VDO9 31: VDO10 32: VDO11			
A1-52	0xA134	Выбор канала подсчета фронтов DIO 2	Аналогично параметру A1-51	0		Возможно изменение в любое время
A1-53	0xA135	Выбор канала подсчета фронтов DIO 3	Аналогично параметру A1-51	0		Возможно изменение в любое время
A1-54	0xA136	Выбор канала подсчета фронтов DIO 4	Аналогично параметру A1-51	0		Возможно изменение в любое время
A1-55	0xA137	Сравнительное значение подсчета фронтов DIO 1	0–65535	0		Возможно изменение в любое время
A1-56	0xA138	Сравнительное значение подсчета фронтов DIO 2	0–65535	0		Возможно изменение в любое время
A1-57	0xA139	Сравнительное значение подсчета фронтов DIO 3	0–65535	0		Возможно изменение в любое время
A1-58	0xA13A	Сравнительное значение подсчета фронтов DIO 4	0–65535	0		Возможно изменение в любое время
A1-59	0xA13B	Значение счетчика модуля подсчета фронтов DIO 1	0–65535	0		Не изменяется
A1-60	0xA13C	Значение счетчика модуля подсчета фронтов DIO 2	0–65535	0		Не изменяется
A1-61	0xA13D	Значение счетчика модуля подсчета фронтов DIO 3	0–65535	0		Не изменяется
A1-62	0xA13E	Значение счетчика модуля подсчета фронтов DIO 4	0–65535	0		Не изменяется
A2-00	0xA200	Тип двигателя	0: Обыкновенный асинхронный двигатель 1: Асинхронный двигатель с переменной частотой 2: Синхронный двигатель с постоянными магнитами	0		Изменяется только в остановленном состоянии
A2-01	0xA201	Номинальная мощность двигателя	0,1 – 1000,0 кВт	3,7	кВт	Изменяется только в остановленном состоянии
A2-02	0xA202	Номинальное напряжение двигателя	1 – 2000 В	380	В	Изменяется только в остановленном состоянии
A2-03	0xA203	Номинальный ток двигателя	0,01 – 655,35 А	9,00	А	Изменяется только в

Параметр	Адрес	Наименование	Значения	По умолчанию	Ед.	Возможность изменения
						остановленном состоянии
A2-04	0xA204	Номинальная частота двигателя	0,01 Гц до F0-10	50,00	Гц	Изменяется только в остановленном состоянии
A2-05	0xA205	Номинальная скорость двигателя	1 – 65535 об/мин	1460	об/мин	Изменяется только в остановленном состоянии
A2-06	0xA206	Сопротивление статора асинхронного двигателя	0,001 – 65,535 Ω	1,204	Ω	Изменяется только в остановленном состоянии
A2-07	0xA207	Сопротивление ротора асинхронного двигателя	0,001 – 65,535 Ω	0,908	Ω	Изменяется только в остановленном состоянии
A2-08	0xA208	Индуктивность рассеяния асинхронного двигателя	0,01 – 655,35 мГн	5,28	мГн	Изменяется только в остановленном состоянии
A2-09	0xA209	Взаимная индуктивность асинхронного двигателя	0,1 – 6553,5 мГн	156,8	мГн	Изменяется только в остановленном состоянии
A2-10	0xA20A	Ток холостого хода асинхронного двигателя	0,01 А до A2-03	4,20	А	Изменяется только в остановленном состоянии
A2-16	0xA210	Сопротивление статора синхронного двигателя	0,001 – 65,535 Ω	1,204	Ω	Изменяется только в остановленном состоянии
A2-17	0xA211	Индуктивность синхронного двигателя по оси D	0,01 – 655,35 мГн	5,28	мГн	Изменяется только в остановленном состоянии
A2-18	0xA212	Индуктивность синхронного двигателя по оси Q	0,01 – 655,35 мГн	5,28	мГн	Изменяется только в остановленном состоянии
A2-20	0xA214	Коэффициент обратной ЭДС синхронного двигателя	0,0 – 6553,5 В	300,0	В	Изменяется только в остановленном состоянии
A2-27	0xA21B	PPR энкодера	1 – 65535	1024		Изменяется только в остановленном состоянии
A2-28	0xA21C	Тип энкодера	0: Инкрементальный энкодер ABZ 1: 23-битный энкодер 2: Резольвер 3: Внешний вход	0		Изменяется только в остановленном состоянии
A2-29	0xA21D	Плата PG обратной	0: Локальная плата PG	0		Изменяется

Параметр	Адрес	Наименование	Значения	По умолчанию	Ед.	Возможность изменения
		связи по скорости	1: Плата расширения PG			только в остановленном состоянии
A2-30	0xA21E	Последовательность фаз A/B энкодера	0: Прямая 1: Обратная	0		Изменяется только в остановленном состоянии
A2-31	0xA21F	Угол монтажного положения энкодера	0,0 – 359,9°	0,0	°	Изменяется только в остановленном состоянии
A2-34	0xA222	Количество полюсных пар резольвера	1 – 65535	1		Изменяется только в остановленном состоянии
A2-36	0xA224	Время определения обрыва провода PG для обратной связи по частоте вращения	0,0 – 10,0 с	0,0	с	Изменяется только в остановленном состоянии
A2-37	0xA225	Автонастройка	0: Действия не выполняются 1: Статическая автонастройка по частичным параметрам асинхронного двигателя 2: Динамическая автонастройка асинхронного двигателя 3: Статическая автонастройка по всем параметрам асинхронного двигателя 4: Автонастройка инерции 5: Автонастройка мертвой зоны 11: Автонастройка синхронного двигателя под нагрузкой (за исключением обратной ЭДС) 12: Динамическая автонастройка синхронного двигателя на холостом ходу 13: Статическая автонастройка по всем параметрам синхронного двигателя (за исключением угла нулевой точки)	0		Изменяется только в остановленном состоянии
A2-38	0xA226	Пропорциональное усиление контура скорости 1	1 – 100	30		Возможно изменение в любое время
A2-39	0xA227	Время интегрирования контура скорости 1	0,01 – 10,00 с	0,50	с	Возможно изменение в любое время
A2-40	0xA228	Частота переключения 1	0,00 Гц до A2-43	5,00	Гц	Возможно изменение в любое время
A2-41	0xA229	Пропорциональное усиление контура	1 – 100	20		Возможно изменение в

Параметр	Адрес	Наименование	Значения	По умолчанию	Ед.	Возможность изменения
		скорости 2				любое время
A2-42	0xA22A	Время интегрирования контура скорости 2	0,01 – 10,00 с	1,00	с	Возможно изменение в любое время
A2-43	0xA22B	Частота переключения 2	A2-40 до F0-10	10,00	Гц	Возможно изменение в любое время
A2-44	0xA22C	Коэффициент усиления проскальзывания векторного управления	50 – 200 %	100	%	Возможно изменение в любое время
A2-45	0xA22D	Время фильтра обратной связи по скорости в режиме SVC	0,000 – 0,100 с	0,015	с	Возможно изменение в любое время
A2-47	0xA22F	Источник верхнего предела момента в режиме управления скоростью (в двигательном режиме)	0: Цифровая настройка (F2-10) 1: AI1 2: AI2 3: AI3 4: Контрольные данные импульса 5: Обмен данными 6: МИН (AI1, AI2) 7: МАКС (AI1, AI2) Прочее: F-соединитель	0		Возможно изменение в любое время
A2-48	0xA230	Верхний предел момента в режиме управления скоростью	0,0 – 200,0 %	150,0	%	Возможно изменение в любое время
A2-49	0xA231	Источник верхнего предела момента в режиме управления скоростью (в генерирующем режиме)	0: Цифровая настройка (F2-10) 1: AI1 2: AI2 3: AI3 4: Контрольные данные импульса (DI5) 5: Обмен данными 6: МИН (AI1, AI2) 7: МАКС (AI1, AI2) 8: Цифровая настройка (F2-12) Прочее: F-соединитель	0		Возможно изменение в любое время
A2-50	0xA232	Верхний предел момента в режиме управления скоростью (в генерирующем режиме)	0,0 – 200,0 %	150,0	%	Возможно изменение в любое время
A2-56	0xA238	Режим ослабления поля	0: Без ослабления поля 1: Автоматическая регулировка 2: Расчет + Автоматическая регулировка	1		Изменяется только в остановленном состоянии
A2-57	0xA239	Коэффициент усиления ослабления поля	1 – 50	5		Возможно изменение в любое время
A2-60	0xA23C	Ограничение генерируемой мощности	0: Выкл. 1: Вкл на протяжении всего процесса 2: Вкл. на постоянной	0		Возможно изменение в любое время

Параметр	Адрес	Наименование	Значения	По умолчанию	Ед.	Возможность изменения
			скорости 3: Вкл при замедлении			
A2-61	0xA23D	Верхний предел генерируемой мощности	0,0 – 200,0 %	20,0	%	Возможно изменение в любое время
A2-62	0xA23E	Режим управления двигателем 2	0: SVC 1: FVC 2: V/f	2		Изменяется только в остановленном состоянии
A2-64	0xA240	Повышение крутящего момента	0,0 – 30,0 %	3,0	%	Возможно изменение в любое время
A2-66	0xA242	Коэффициент усиления подавления колебаний V/f	0 – 100	40		Возможно изменение в любое время
A2-67	0xA243	Ток определения угла начального положения синхронного двигателя	50 – 180	80		Изменяется только в остановленном состоянии
A2-68	0xA244	Определение угла начального положения синхронного двигателя	0: Определение при работе 1: Не определяется 2: Определение при первоначальном запуске после включения питания	0		Возможно изменение в любое время
A2-70	0xA246	Коэффициент усиления регулировки явных полюсов синхронного двигателя	0,20 – 3,00	1,00		Возможно изменение в любое время
A2-71	0xA247	Управление максимальным отношением момента к току синхронного двигателя	0: Выкл. 1: Вкл.	1		Возможно изменение в любое время
A2-75	0xA24B	Корректировка сигнала Z	0: Выкл. 1: Вкл.	1		Возможно изменение в любое время
A2-80	0xA250	Несущая частота низкой скорости	0,8 кГц до F0-15	2,0	кГц	Возможно изменение в любое время
A2-86	0xA256	Блокировка положения	0 – 1	0		Возможно изменение в любое время
A2-87	0xA257	Частота переключения	0,00 Гц до A2-40	0,30	Гц	Возможно изменение в любое время
A2-88	0xA258	Пропорциональное усиление блокировки положения контура скорости	1 – 100	10		Возможно изменение в любое время
A2-89	0xA259	Время интегрирования блокировки положения контура скорости	0,01 – 10,00 с	0,50	с	Возможно изменение в любое время
A2-92	0xA25C	Свободный режим автонастройки	0: Выкл. 1: Автонастройка при первом запуске после включения питания	0		Возможно изменение в любое время

Параметр	Адрес	Наименование	Значения	По умолчанию	Ед.	Возможность изменения
			2: Автонастройка при работе			
A2-94	0xA25E	Угол компенсации исходного положения	0,0 – 359,9	0,0		Возможно изменение в любое время
A3-00	0xA300	Кривая V/f	0: Прямолинейная зависимость V/f 1: Многоточечная кривая V/f 2: Резерв 3: Резерв 4: Резерв 5: Резерв 6: Резерв 7: Резерв 8: Резерв 9: Резерв 10: Режим полного разделения V/f 11: Режим половинного разделения V/f	0		Изменяется только в остановленном состоянии
A3-01	0xA301	Повышение крутящего момента	0,0 – 30,0 %	3,0	%	Возможно изменение в любое время
A3-02	0xA302	Частота отсечки по повышению момента	0,00 Гц до F0-10	50,00	Гц	Изменяется только в остановленном состоянии
A3-03	0xA303	Многоточечная кривая V/f, частота 1	0,00 Гц до A3-05	0,00	Гц	Изменяется только в остановленном состоянии
A3-04	0xA304	Многоточечная кривая V/f, напряжение 1	0,0 до +100,0 %	0,0	%	Изменяется только в остановленном состоянии
A3-05	0xA305	Многоточечная кривая V/f, частота 2	A3-03 до A3-07	0,00	Гц	Изменяется только в остановленном состоянии
A3-06	0xA306	Многоточечная кривая V/f, напряжение 2	0,0 до +100,0 %	0,0	%	Изменяется только в остановленном состоянии
A3-07	0xA307	Многоточечная кривая V/f, частота 3	A3-05 до A2-04	0,00	Гц	Изменяется только в остановленном состоянии
A3-08	0xA308	Многоточечная кривая V/f, напряжение 3	0,0 до +100,0 %	0,0	%	Изменяется только в остановленном состоянии
A3-09	0xA309	Коэффициент усиления компенсации проскальзывания V/f	0,0 – 200,0	0,0		Возможно изменение в любое время
A3-10	0xA30A	Коэффициент усиления перевозбуждения V/f	0 – 200	64		Возможно изменение в любое время

Параметр	Адрес	Наименование	Значения	По умолчанию	Ед.	Возможность изменения
A3-11	0xA30B	Коэффициент усиления подавления колебаний V/f	0 – 100	40		Возможно изменение в любое время
A3-12	0xA30C	Подавление колебаний V/f	0: Выкл. 1: Вкл.	1		Возможно изменение в любое время
A3-13	0xA30D	Источник напряжения для разделения V/f	0: Цифровая настройка (A3-14) 1: AI1 2: AI2 3: AI3 4: Контрольные данные импульса (DI5) 5: Набор контрольных данных 6: Стандартный ПЛК 7: ПИД-регулирование 8: Обмен данными Прочее: F-соединитель	0		Возможно изменение в любое время
A3-14	0xA30E	Напряжение разделения V/f	0 В доA2-02	0	В	Возможно изменение в любое время
A3-15	0xA30F	Время нарастания напряжения разделения V/f	0,0 – 1000,0 с	0,0	с	Возможно изменение в любое время
A3-16	0xA310	Время спада напряжения разделения V/f	0,0 – 1000,0 с	0,0	с	Возможно изменение в любое время
A3-17	0xA311	Режим останова для разделения V/f	0: Частота и напряжение снижаются до 0 независимо друг от друга 1: Частота снижается до 0 после снижения напряжения до 0 2: Выбег до останова (новое)	0		Возможно изменение в любое время
A3-18	0xA312	Ток срабатывания подавления останова при перенапряжении	50 – 200 %	150	%	Изменяется только в остановленном состоянии
A3-19	0xA313	Подавление останова при перегрузке по току	0: Выкл. 1: Вкл.	1		Изменяется только в остановленном состоянии
A3-20	0xA314	Коэффициент усиления подавления останова при перегрузке по току	1 – 100	20		Возможно изменение в любое время
A3-21	0xA315	Коэффициент компенсации скорости, умножающий ток срабатывания подавления останова при перенапряжении	50 – 200 %	100	%	Изменяется только в остановленном состоянии
A3-22	0xA316	Напряжение срабатывания подавления останова при перенапряжении	330,0 – 800,0 В	770,0	В	Возможно изменение в любое время
A3-23	0xA317	Подавление останова	0: Выкл.	1		Изменяется

Параметр	Адрес	Наименование	Значения	По умолчанию	Ед.	Возможность изменения
		при перенапряжении	1: Вкл.			только в остановленном состоянии
A3-24	0xA318	Коэффициент усиления частоты подавления останова при перенапряжении	1 – 100	30		Возможно изменение в любое время
A3-25	0xA319	Коэффициент усиления напряжения подавления останова при перенапряжении	1 – 100	30		Возможно изменение в любое время
A3-26	0xA31A	Порог повышения частоты для подавления останова при перенапряжении	0 – 50 Гц	5	Гц	Изменяется только в остановленном состоянии
A3-27	0xA31B	Время фильтра компенсации проскальзывания	0,1 – 10,0 с	0,5	с	Изменяется только в остановленном состоянии
A3-28	0xA31C	Источник многоточечной кривой	0: 3-точечная кривая 1: Модуль многоточечной кривой A 2: Модуль многоточечной кривой B	0		Изменяется только в остановленном состоянии
A3-33	0xA321	Коэффициент усиления компенсации момента в онлайн-режиме	80 – 150	100		Изменяется только в остановленном состоянии
A3-34	0xA322	Коэффициент Imax Ki	10 – 1000 %	100	%	Изменяется только в остановленном состоянии
A3-35	0xA323	Порог подавления перегрузки по току (относительно номинального тока двигателя)	80 – 300 %	200	%	Изменяется только в остановленном состоянии
A3-36	0xA324	Порог частоты для ослабления поля подавления перегрузки по току	100 – 500 %	100	%	Изменяется только в остановленном состоянии
A3-37	0xA325	Время фильтра IT	10 – 1000 мс	100	мс	Изменяется только в остановленном состоянии
A3-38	0xA326	Режим компенсации проскальзывания	0: Выкл. 1: Компенсация проскальзывания без PG 2: Компенсация проскальзывания с PG	1		Изменяется только в остановленном состоянии
A3-39	0xA327	Разрешенное время VdcMaxCtrl	0,0 – 100,0 с	0,0	с	Изменяется только в остановленном состоянии
A3-40	0xA328	Верхний предел напряжения	50,0 – 200,0 %	100,0	%	Изменяется только в

Параметр	Адрес	Наименование	Значения	По умолчанию	Ед.	Возможность изменения
		разделения V/f				остановленном состоянии
A3-41	0xA329	Генератор пилообразной функции (RFG) – Время частоты разделения V/f	0: Генератор пилообразной функции (RFG) – Принудительный сброс времени на 0 1: Генератор пилообразной функции (RFG) – Предустановленное время	0		Изменяется только в остановленном состоянии
A3-42	0xA32A	Частота среза фильтра подавления колебаний V/f	1,0 – 50,0 Гц	8,0	Гц	Возможно изменение в любое время
A3-43	0xA32B	Порог частоты среза для подавления колебаний V/f	10 – 3000 Гц	200	Гц	Возможно изменение в любое время
A3-44	0xA32C	Коэффициент прямой связи VdcMaxCtrl	0 – 500 %	0	%	Возможно изменение в любое время
A3-50	0xA332	IF низкой скорости PMVVC	0: Выкл. 1: Вкл.	1		Изменяется только в остановленном состоянии
A3-51	0xA333	Ток IF низкой скорости PMVVC	30 – 250	100		Изменяется только в остановленном состоянии
A3-52	0xA334	Порог переключения скорости для IF низкой скорости PMVVC	2,0 – 100,0 %	10,0	%	Изменяется только в остановленном состоянии
A3-53	0xA335	Коэффициент усиления подавления колебаний PMVVC	0 – 500	100		Возможно изменение в любое время
A3-54	0xA336	Временной коэффициент фильтра PMVVC	0 – 500	100		Возможно изменение в любое время
A3-55	0xA337	Режим управления энергосбережением PMVVC	0: Фиксированная прямолинейная зависимость V/f 1: Фиксированный 30 % реактивный ток 2: Управление MTPA	2		Изменяется только в остановленном состоянии
A4-00	0xA400	Канал управления	0: Канал управления 1 1: Канал управления 2	0		Возможно изменение в любое время
A4-01	0xA401	Пользовательский источник OFF1	0: Неактивно 3: DI1 4: DI2 5: DI3 6: DI4 7: DI5 8: DI6 9: DI7 10: DI8 11: DI9 12: DI10 13: DI11	0		Возможно изменение в любое время

Параметр	Адрес	Наименование	Значения	По умолчанию	Ед.	Возможность изменения
			14: DI12 15: DI13 16: DI14 17: DI15 18: DI16 Прочее: B-соединитель (битовый соединитель)			
A4-02	0xA402	Пользовательский источник OFF2 1	0: Активно 1: Неактивно 3: DI1 4: DI2 5: DI3 6: DI4 7: DI5 8: DI6 9: DI7 10: DI8 11: DI9 12: DI10 13: DI11 14: DI12 15: DI13 16: DI14 17: DI15 18: DI16 Прочее: B-соединитель (битовый соединитель)	1		Возможно изменение в любое время
A4-03	0xA403	Пользовательский источник OFF3 1	Аналогично параметру A4-02	1		Возможно изменение в любое время
A4-04	0xA404	Пользовательский источник разрешения работы	0: Не разрешено 1: Разрешено 3: DI1 4: DI2 5: DI3 6: DI4 7: DI5 8: DI6 9: DI7 10: DI8 11: DI9 12: DI10 13: DI11 14: DI12 15: DI13 16: DI14 17: DI15 18: DI16 Прочее: B-соединитель (битовый соединитель)	1		Возможно изменение в любое время
A4-05	0xA405	Пользовательский источник сброса ошибки 1	0: Неактивно 1: Активно 3: DI1 4: DI2 5: DI3 6: DI4 7: DI5	0		Возможно изменение в любое время

Параметр	Адрес	Наименование	Значения	По умолчанию	Ед.	Возможность изменения
			8: DI6 9: DI7 10: DI8 11: DI9 12: DI10 13: DI11 14: DI12 15: DI13 16: DI14 17: DI15 18: DI16 Прочее: B-соединитель (битовый соединитель)			
A4-06	0xA406	Пользовательский источник JOG1	Аналогично параметру A4-01	0		Возможно изменение в любое время
A4-07	0xA407	Пользовательский источник JOG2	Аналогично параметру A4-01	0		Возможно изменение в любое время
A4-08	0xA408	Источник отрицания пользовательской скорости	Аналогично параметру A4-05	0		Возможно изменение в любое время
A4-10	0xA40A	OFF2 – источник 2	0: Активно 1: Неактивно 2: Вход функции клеммы 3: DI1 4: DI2 5: DI3 6: DI4 7: DI5 8: DI6 9: DI7 10: DI8 11: DI9 12: DI10 13: DI11 14: DI12 15: DI13 16: DI14 17: DI15 18: DI16 Прочее: B-соединитель (битовый соединитель)	1		Возможно изменение в любое время
A4-11	0xA40B	OFF2 – источник 3	Аналогично параметру A4-02	1		Возможно изменение в любое время
A4-12	0xA40C	OFF3 – источник 2	Аналогично параметру A4-10	1		Возможно изменение в любое время
A4-13	0xA40D	OFF3 – источник 3	Аналогично параметру A4-02	1		Возможно изменение в любое время
A4-14	0xA40E	Источник сброса ошибки 2	Аналогично параметру A4-10	0		Возможно изменение в любое время
A4-15	0xA40F	Источник сброса ошибки 3	0: Неактивно 1: Активно	0		Возможно изменение в

Параметр	Адрес	Наименование	Значения	По умолчанию	Ед.	Возможность изменения
			3: DI1 4: DI2 5: DI3 6: DI4 7: DI5 8: DI6 9: DI7 10: DI8 11: DI9 12: DI10 13: DI11 14: DI12 15: DI13 16: DI14 17: DI15 18: DI16 Прочее: B-соединитель (битовый соединитель)			любое время
A4-16	0xA410	Генератор пилообразной функции (RFG) – Источник запрета	Аналогично параметру A4-02	1		Возможно изменение в любое время
A4-17	0xA411	Генератор пилообразной функции (RFG) – Источник паузы	Аналогично параметру A4-10	1		Возможно изменение в любое время
A4-18	0xA412	Генератор пилообразной функции (RFG) – Источник сброса контрольных данных на 0	Аналогично параметру A4-10	1		Возможно изменение в любое время
A4-21	0xA415	Пользовательский источник OFF1	Аналогично параметру A4-01	0		Возможно изменение в любое время
A4-22	0xA416	Пользовательский источник OFF2 1	Аналогично параметру A4-02	1		Возможно изменение в любое время
A4-23	0xA417	Пользовательский источник OFF3 1	Аналогично параметру A4-02	1		Возможно изменение в любое время
A4-24	0xA418	Пользовательский источник разрешения работы	A4-04	1		Возможно изменение в любое время
A4-25	0xA419	Пользовательский источник сброса ошибки 1	Аналогично параметру A4-01	0		Возможно изменение в любое время
A4-26	0xA41A	Пользовательский источник JOG1	Аналогично параметру A4-01	0		Возможно изменение в любое время
A4-27	0xA41B	Пользовательский источник JOG2	Аналогично параметру A4-01	0		Возможно изменение в любое время
A4-28	0xA41C	Источник отрицания пользовательской скорости	0: Неактивно 1: Активно 3: DI1 4: DI2 5: DI3 6: DI4	0		Возможно изменение в любое время

Параметр	Адрес	Наименование	Значения	По умолчанию	Ед.	Возможность изменения
			7: DI5 8: DI6 9: DI7 10: DI8 11: DI9 12: DI10 13: DI11 14: DI12 15: DI13 16: DI14 17: DI15 18: DI16 Прочее: B-соединитель (битовый соединитель)			
A4-30	0xA41E	OFF2 – источник 2	Аналогично параметру A4-10	1		Возможно изменение в любое время
A4-31	0xA41F	OFF2 – источник 3	Аналогично параметру A4-02	1		Возможно изменение в любое время
A4-32	0xA420	OFF3 – источник 2	Аналогично параметру A4-10	1		Возможно изменение в любое время
A4-33	0xA421	OFF3 – источник 3	Аналогично параметру A4-02	1		Возможно изменение в любое время
A4-34	0xA422	Источник сброса ошибки 2	Аналогично параметру A4-10	0		Возможно изменение в любое время
A4-35	0xA423	Источник сброса ошибки 3	A4-15	0		Возможно изменение в любое время
A4-36	0xA424	Генератор пилообразной функции (RFG) – Источник запрета	Аналогично параметру A4-02	1		Возможно изменение в любое время
A4-37	0xA425	Генератор пилообразной функции (RFG) – Источник паузы	Аналогично параметру A4-10	1		Возможно изменение в любое время
A4-38	0xA426	Генератор пилообразной функции (RFG) – Источник сброса контрольных данных на 0	Аналогично параметру A4-10	1		Возможно изменение в любое время
A4-41	0xA429	Модуль для пуска/останова через оконечное устройство	0: Модуль A 1: Модуль B	0		Возможно изменение в любое время
A4-43	0xA42B	Вход 1 модуль для пуска/останова через оконечное устройство A	0: Активно 2: Вход функции клеммы 3: DI1 4: DI2 5: DI3 6: DI4 7: DI5 8: DI6 9: DI7 10: DI8	2		Возможно изменение в любое время

Параметр	Адрес	Наименование	Значения	По умолчанию	Ед.	Возможность изменения
			11: DI9 12: DI10 13: DI11 14: DI12 15: DI13 16: DI14 17: DI15 18: DI16 Прочее: B-соединитель (битовый соединитель)			
A4-44	0xA42C	Вход 2 команды пуска/останова через оконечное устройство A	A4-43	2		Возможно изменение в любое время
A4-45	0xA42D	Вход 3 команды пуска/останова через оконечное устройство A	A4-43	2		Возможно изменение в любое время
A4-46	0xA42E	Источник разрешений на запуск модуля пуска/остановки через оконечное устройство A	0: Неактивно 1: Активно 2: Вход функции клеммы 3: DI1 4: DI2 5: DI3 6: DI4 7: DI5 8: DI6 9: DI7 10: DI8 11: DI9 12: DI10 13: DI11 14: DI12 15: DI13 16: DI14 17: DI15 18: DI16 Прочее: B-соединитель (битовый соединитель)	1		Возможно изменение в любое время
A4-47	0xA42F	Источник сброса ошибки модуля пуска/останова через оконечное устройство A	A4-46	0		Возможно изменение в любое время
A4-48	0xA430	Источник JOG1 модуля пуска/останова через оконечное устройство A	A4-43	2		Возможно изменение в любое время
A4-49	0xA431	Источник JOG2 модуля пуска/останова через оконечное устройство A	A4-43	2		Возможно изменение в любое время
A4-50	0xA432	Режим управления модуля пуска/останова через оконечное устройство B	0: Двухпроводной режим 1 1: Двухпроводной режим 2 2: Трехпроводной режим 1 3: Трехпроводной режим 2	0		Возможно изменение в любое время
A4-51	0xA433	Вход 1 модуль для	A4-43	2		Возможно

Параметр	Адрес	Наименование	Значения	По умолчанию	Ед.	Возможность изменения
		пуска/останова через оконечное устройство B				изменение в любое время
A4-52	0xA434	Вход 2 команды пуска/останова через оконечное устройство B	A4-43	2		Возможно изменение в любое время
A4-53	0xA435	Вход 3 команды пуска/останова через оконечное устройство B	A4-43	2		Возможно изменение в любое время
A4-54	0xA436	Источник разрешений на запуск модуля пуска/остановки через оконечное устройство B	A4-46	1		Возможно изменение в любое время
A4-55	0xA437	Источник сброса ошибки модуля пуска/останова через оконечное устройство B	A4-46	2		Возможно изменение в любое время
A4-56	0xA438	Источник JOG1 модуля пуска/останова через оконечное устройство B	A4-43	2		Возможно изменение в любое время
A4-57	0xA439	Источник JOG2 модуля пуска/останова через оконечное устройство B	A4-43	2		Возможно изменение в любое время
A4-58	0xA43A	Резерв	0–65535	0		Возможно изменение в любое время
A4-59	0xA43B	Резерв	0–65535	0		Возможно изменение в любое время
A4-60	0xA43C	Резерв	0–65535	0		Возможно изменение в любое время
A4-61	0xA43D	Источник дополнительной скорости в управлении скоростью	0: 0 1: AI1 2: AI2 3: AI3 4: Контрольные данные импульса 5: Обмен данными 6: Набор контрольных данных 7: Потенциометр с электроприводом 8: ПИД-регулирование Прочее: F-соединитель	0		Возможно изменение в любое время
A4-62	0xA43E	Источник скорости JOG1	0: Цифровая настройка 1: AI1 2: AI2 3: AI3 4: Контрольные данные импульса	0		Возможно изменение в любое время

Параметр	Адрес	Наименование	Значения	По умолчанию	Ед.	Возможность изменения
			5: Обмен данными 6: Набор контрольных данных 7: Потенциометр с электроприводом 8: ПИД-регулирование Прочее: F-соединитель			
A4-65	0xA441	Режим округления линейной функции	0: Сглаживание с перерывами 1: Непрерывное сглаживание	0		Возможно изменение в любое время
A4-66	0xA442	Источник линейной функции толчкового режима	0: Время линейной функции в нормальном режиме 1: Время линейной функции в толчковом режиме	1		Возможно изменение в любое время
A4-67	0xA443	Доля пусковой дуги в ускорении	0,0 до +100,0 %	30,0	%	Изменяется только в остановленном состоянии
A4-68	0xA444	Доля конечной дуги в ускорении	0,0 до +100,0 %	30,0	%	Изменяется только в остановленном состоянии
A4-69	0xA445	Доля пусковой дуги в замедлении	0,0 до +100,0 %	30,0	%	Изменяется только в остановленном состоянии
A4-70	0xA446	Доля конечной дуги в замедлении	0,0 до +100,0 %	30,0	%	Изменяется только в остановленном состоянии
A4-71	0xA447	Включение принудительного использования линейной функции выхода	0: Выкл. 1: Вкл. 3: DI1 4: DI2 5: DI3 6: DI4 7: DI5 8: DI6 9: DI7 10: DI8 11: DI9 12: DI10 13: DI11 14: DI12 15: DI13 16: DI14 17: DI15 18: DI16 Прочее: B-соединитель (битовый соединитель)	0		Возможно изменение в любое время
A4-72	0xA448	Принудительное значение линейной функции выхода	0: 100 % 1: AI1 2: AI2 3: AI3 4: Контрольные данные импульса	0		Возможно изменение в любое время

Параметр	Адрес	Наименование	Значения	По умолчанию	Ед.	Возможность изменения
			5: Обмен данными 6: Набор контрольных данных 7: Потенциометр с электроприводом 8: ПИД-регулирование Прочее: F-соединитель			
A4-73	0xA449	Включение сдвига линейной функции входа	Аналогично параметру A4-71	0		Возможно изменение в любое время
A4-74	0xA44A	Интервал обновления линейной функции входа	2 – 10000 мс	50	мс	Возможно изменение в любое время
A4-75	0xA44B	Включение отслеживания линейной функции	0: Выкл. 1: Вкл.	0		Возможно изменение в любое время
A4-76	0xA44C	Ошибка отслеживания линейной функции	0,0 до +100,0 %	10,0	%	Возможно изменение в любое время
A4-77	0xA44D	Время ускорения частоты в режиме управления крутящим моментом	0,0 – 6500,0 с	0,0	с	Возможно изменение в любое время
A4-78	0xA44E	Время замедления частоты в режиме управления крутящим моментом	0,0 – 6500,0 с	0,0	с	Возможно изменение в любое время
A4-79	0xA44F	Принудительное использование четвертого набора времени в управлении крутящим моментом	0 – 1	1		Возможно изменение в любое время
A4-80	0xA450	Режим работы с ограничением скорости	0: Работа с ограничением максимальной скорости 1: Работа с заданной безопасной скоростью	1		Возможно изменение в любое время
A4-81	0xA451	Ограничение скорости при работе в прямом направлении в ограниченном режиме работы	0,0 до +100,0 %	100,0	%	Возможно изменение в любое время
A4-82	0xA452	Ограничение скорости при работе в обратном направлении в ограниченном режиме работы	0,0 до +100,0 %	100,0	%	Возможно изменение в любое время
A4-83	0xA453	Максимальная мощность в двигательном режиме при ограниченном режиме работы	0,0 – 400,0 %	50,0	%	Возможно изменение в любое время
A4-84	0xA454	Максимальная рекуперативная мощность в ограниченном режиме работы	0,0 – 400,0 %	50,0	%	Возможно изменение в любое время

Параметр	Адрес	Наименование	Значения	По умолчанию	Ед.	Возможность изменения
A4-85	0xA455	Ограничение крутящего момента в работе в прямом направлении в ограниченном режиме работы	0,0 – 400,0 %	50,0	%	Возможно изменение в любое время
A4-86	0xA456	Ограничение крутящего момента в работе в обратном направлении в ограниченном режиме работы	0,0 – 400,0 %	50,0	%	Возможно изменение в любое время
A4-87	0xA457	Максимальный допустимый ток в ограниченном режиме работы	0,0 – 400,0 %	90,0	%	Возможно изменение в любое время
A5-00	0xA500	Верхний предел частоты переключения DPWM	5,00 Гц до F0-10	15,00	Гц	Возможно изменение в любое время
A5-01	0xA501	Режим модуляции ШИМ	0: Асинхронная модуляция 1: Синхронная модуляция	0		Возможно изменение в любое время
A5-02	0xA502	Компенсация мертвой зоны	0: Выкл. 1: Вкл (режим компенсации 1)	1		Возможно изменение в любое время
A5-03	0xA503	Произвольная глубина ШИМ	0 – 10	0		Возможно изменение в любое время
A5-04	0xA504	Защита поимпульсным ограничением тока	0: Выкл. 1: Вкл.	0		Возможно изменение в любое время
A5-05	0xA505	Коэффициент перемодуляции напряжения	100 – 110 %	105	%	Возможно изменение в любое время
A5-06	0xA506	Порог пониженного напряжения	140,0 – 420,0 В	350,0	В	Возможно изменение в любое время
A5-08	0xA508	Верхний предел несущей частоты низкой скорости	0,0 – 8,0 кГц	0,0	кГц	Возможно изменение в любое время
A5-09	0xA509	Порог перенапряжения	330,0 – 820,0 В	820,0	В	Возможно изменение в любое время
A5-10	0xA50A	Управление энергосбережением	0: Выкл. 1: Вкл.	0		Возможно изменение в любое время
A6-00	0xA600	Минимальный вход кривой 4 AI	-10 В до A6-02	0,00	В	Возможно изменение в любое время
A6-01	0xA601	Процент, соответствующий минимальному входу кривой 4 AI	-100 до +100,0 %	0,0	%	Возможно изменение в любое время
A6-02	0xA602	Перегиб 1, вход AI, кривая 4	A6-00 до A6-04	3,00	В	Возможно изменение в любое время

Параметр	Адрес	Наименование	Значения	По умолчанию	Ед.	Возможность изменения
A6-03	0xA603	Процент, соответствующий перегибу 1, вход AI, кривая 4	-100 до +100,0 %	30,0	%	Возможно изменение в любое время
A6-04	0xA604	Перегиб 2, вход AI, кривая 4	A6-02 до A6-06	6,00	В	Возможно изменение в любое время
A6-05	0xA605	Процент, соответствующий перегибу 2, вход AI, кривая 4	-100 до +100,0 %	60,0	%	Возможно изменение в любое время
A6-06	0xA606	Максимальный вход кривой 4 AI	A6-04 до 10,00 В	10,00	В	Возможно изменение в любое время
A6-07	0xA607	Процент, соответствующий максимальному вводу кривой 4 AI	-100 до +100,0 %	100,0	%	Возможно изменение в любое время
A6-08	0xA608	Минимальный вход кривой 5 AI	-10 В до A6-10	-10	В	Возможно изменение в любое время
A6-09	0xA609	Процент, соответствующий минимальному входу кривой 5 AI	-100 до +100,0 %	-100	%	Возможно изменение в любое время
A6-10	0xA60A	Перегиб 1, вход AI, кривая 5	A6-08 до A6-12	-3	В	Возможно изменение в любое время
A6-11	0xA60B	Процент, соответствующий перегибу 1, вход AI, кривая 5	-100 до +100,0 %	-30	%	Возможно изменение в любое время
A6-12	0xA60C	Перегиб 2, вход AI, кривая 5	A6-10 до A6-14	3,00	В	Возможно изменение в любое время
A6-13	0xA60D	Процент, соответствующий перегибу 2, вход AI, кривая 5	-100 до +100,0 %	30,0	%	Возможно изменение в любое время
A6-14	0xA60E	Максимальный вход кривой 5 AI	A6-12 до 10,00	10,00	В	Возможно изменение в любое время
A6-15	0xA60F	Процент, соответствующий максимальному вводу кривой 5 AI	-100 до +100,0 %	100,0	%	Возможно изменение в любое время
A6-24	0xA618	Точка пропуска AI1	-100 до +100,0 %	0,0	%	Возможно изменение в любое время
A6-25	0xA619	Амплитуда пропуска AI1	0,0 до +100,0 %	0,1	%	Возможно изменение в любое время
A6-26	0xA61A	Точка пропуска AI2	-100 до +100,0 %	0,0	%	Возможно изменение в любое время
A6-27	0xA61B	Амплитуда пропуска	0,0 до +100,0 %	0,1	%	Возможно

Параметр	Адрес	Наименование	Значения	По умолчанию	Ед.	Возможность изменения
		AI2				изменение в любое время
A6-28	0xA61C	Точка пропуска AI3	-100 до +100,0 %	0,0	%	Возможно изменение в любое время
A6-29	0xA61D	Амплитуда пропуска AI3	0,0 до +100,0 %	0,1	%	Возможно изменение в любое время
A6-30	0xA61E	Автоматическая калибровка кривой AI	Единицы: Выбор точки (для настройки) 0: Выкл. 1: Точка 1 2: Точка 2 3: Точка 3 4: Точка 4 Десятки: Выбор канала AI (для настройки) 0: Выкл. 1: AI1 2: AI2 3: AI3 Сотни: Включение управления (для настройки) 0: Выкл. 1: Вкл. Тысячи: Кривая X-точки (для отображения) 0: Функция отключена или канал не выбран. 2: 2-точечная кривая 4: 4-точечная кривая Десятки тысяч: Резерв	0		Возможно изменение в любое время
A6-31	0xA61F	Включение входа AI1	0: Выкл. 1: Вкл. Прочее: B-соединитель (битовый соединитель)	1		Возможно изменение в любое время
A6-32	0xA620	Включение входа AI2	0: Выкл. 1: Вкл. Прочее: B-соединитель (битовый соединитель)	1		Возможно изменение в любое время
A6-33	0xA621	Включение входа AI3	0: Выкл. 1: Вкл. Прочее: B-соединитель (битовый соединитель)	1		Возможно изменение в любое время
A6-34	0xA622	Полярность AI	Единицы: AI1 0: Норм. 1: Абсолютная величина 2: Величина со знаком "-" 3: Абсолютная величина со знаком "-" Десятки: AI2 0: Норм. 1: Абсолютная величина 2: Величина со знаком "-" 3: Абсолютная величина со знаком "-" Сотни: AI3	0		Возможно изменение в любое время

Параметр	Адрес	Наименование	Значения	По умолчанию	Ед.	Возможность изменения
			0: Норм. 1: Абсолютная величина 2: Величина со знаком "-" 3: Абсолютная величина со знаком "-"			
A6-35	0xA623	Аппаратный источник AI	Единицы: Источник AI1 1: Аппаратный отбор 1: Принудительная уставка Десятки: Источник AI2 1: Аппаратный отбор 1: Принудительная уставка Сотни: Источник AI3 1: Аппаратный отбор 1: Принудительная уставка	0		Изменяется только в остановленном состоянии
A6-36	0xA624	Принудительная уставка AI1	-10 до +10,00 В	0,00	В	Возможно изменение в любое время
A6-37	0xA625	Принудительная уставка AI2	-10 до +10,00 В	0,00	В	Возможно изменение в любое время
A6-38	0xA626	Принудительная уставка AI3	-10 до +10,00 В	0,00	В	Возможно изменение в любое время
A6-39	0xA627	Высокий уровень для AI, используемого в качестве DI	5,5 – 9,0 В	7,0	В	Возможно изменение в любое время
A6-40	0xA628	Низкий уровень для AI, используемого в качестве DI	1,0 – 4,5 В	3,0	В	Возможно изменение в любое время
A6-41	0xA629	Коэффициент усиления AI1	-10 до +10,00	1,00		Возможно изменение в любое время
A6-42	0xA62A	Смещение AI1	-10 до +10,00 В	0,00	В	Возможно изменение в любое время
A6-43	0xA62B	Порог шумоподавления AI1	0,0 до +100,0 %	0,5	%	Возможно изменение в любое время
A6-44	0xA62C	Ширина мертвой зоны AI1	0,0 до +100,0 %	0,5	%	Возможно изменение в любое время
A6-45	0xA62D	Верхний предел входа AI1	A6-46 до 10,00 В	8,00	В	Возможно изменение в любое время
A6-46	0xA62E	Нижний предел входа AI1	0,00 В до A6-45	2,00	В	Возможно изменение в любое время
A6-47	0xA62F	Коэффициент усиления AI2	-10 до +10,00	1,00		Возможно изменение в любое время
A6-48	0xA630	Смещение AI2	-10 до +10,00 В	0,00	В	Возможно изменение в любое время
A6-49	0xA631	Порог шумоподавления AI2	0,0 до +100,0 %	0,5	%	Возможно изменение в любое время

Параметр	Адрес	Наименование	Значения	По умолчанию	Ед.	Возможность изменения
A6-50	0xA632	Ширина мертвой зоны AI2	0,0 до +100,0 %	0,5	%	Возможно изменение в любое время
A6-51	0xA633	Верхний предел входа AI2	A6-52 до 10,00 В	8,00	В	Возможно изменение в любое время
A6-52	0xA634	Нижний предел входа AI2	0,00 В до A6-51	2,00	В	Возможно изменение в любое время
A6-53	0xA635	Коэффициент усиления AI3	-10 до +10,00	1,00		Возможно изменение в любое время
A6-54	0xA636	Смещение AI3	-10 до +10,00 В	0,00	В	Возможно изменение в любое время
A6-55	0xA637	Порог шумоподавления AI3	0,0 до +100,0 %	0,5	%	Возможно изменение в любое время
A6-56	0xA638	Ширина мертвой зоны AI3	0,0 до +100,0 %	0,5	%	Возможно изменение в любое время
A6-57	0xA639	Верхний предел входа AI3	A6-58 до 10,00 В	8,00	В	Возможно изменение в любое время
A6-58	0xA63A	Нижний предел входа AI3	0,00 В до A6-57	2,00	В	Возможно изменение в любое время
A6-59	0xA63B	Время защиты входа AI	0,00 – 1,00 с	0,01	с	Возможно изменение в любое время
A8-00	0xA800	Функция управления Master/Slave	0: Выкл. 1: Вкл.	0		Возможно изменение в любое время
A8-01	0xA801	Выбор Master/Slave	0: Master 1: Slave	0		Возможно изменение в любое время
A8-02	0xA802	Slave-устройство, следующее команде master-устройства	Единицы: Следование slave-устройства рабочей команде master-устройства 0: Нет 1: Да Десятки: Передача информации об ошибке slave-устройства 0: Нет 1: Да Сотни: Сообщение master-устройством об ошибке (ERR-16) при отключении slave-устройства 0: Нет 1: Да	11		Изменяется только в остановленном состоянии
A8-03	0xA803	Функция данных RX slave-устройства	0: Рабочая частота 1: Целевая частота	0		Возможно изменение в любое время
A8-04	0xA804	Смещение нуля данных RX	-100 до +100,00 %	0,00	%	Возможно изменение в

Параметр	Адрес	Наименование	Значения	По умолчанию	Ед.	Возможность изменения
						любое время
A8-05	0xA805	Коэффициент усиления данных RX	-10 до +100,00 %	1,00	%	Возможно изменение в любое время
A8-06	0xA806	Время heartbeat обмена данными Master-Slave	0,0 – 10,0 с	1,0	с	Возможно изменение в любое время
A8-07	0xA807	Цикл данных TX master-устройства в двухточечном обмене данными	0,001 – 10,000 с	0,001	с	Возможно изменение в любое время
A8-08	0xA808	Смещение нуля данных частоты RX	-10000 до +10000	0		Возможно изменение в любое время
A8-09	0xA809	Коэффициент усиления данных частоты RX	-1000 до +1000	100		Возможно изменение в любое время
A8-10	0xA80A	Максимальное отклонение частоты slave-устройства в прямом направлении	0 – 10000	1000		Возможно изменение в любое время
A8-11	0xA80B	Максимальное отклонение частоты slave-устройства в обратном направлении	0,20 – 10,00 Гц	0,50	Гц	Возможно изменение в любое время
A9-00	0xA900	Количество параллельных двигателей	1 – 200	1		Изменяется только в остановленном состоянии
A9-01	0xA901	Командное слово информации о двигателе	Бит 00: Кривая взаимной индуктивности 0: Выкл. 1: Вкл. Бит 01: Кривая индуктивности по осям D и Q 0: Выкл. 1: Вкл. Бит 02: Автоматическая автонастройка сопротивления ротора в онлайн-режиме 0: Выкл. 1: Вкл. Бит 03: Метод автонастройки сопротивления ротора в онлайн-режиме 0: Амплитуда 1: Фаза Бит 04: Тепловая модель двигателя 0: Выкл. 1: Вкл. Бит 05: Источник температуры тепловой модели двигателя 0: Расчетная температура	0x3		Изменяется только в остановленном состоянии

Параметр	Адрес	Наименование	Значения	По умолчанию	Ед.	Возможность изменения
			1: Температура, определяемая датчиком Бит 06: Расчет коэффициента момента асинхронного двигателя 0: Формула крутящего момента 1: Текущее распределение Бит 07: Расчет коэффициента момента синхронного двигателя 0: Формула крутящего момента 1: Значение, соответствующее номинальному моменту Бит 08: Расчет момента трения при нулевой скорости 0: Линейное снижение момента до нуля 1: Момент для поддержания минимальной скорости Бит 09: Расчет параметров модели по параметрам на заводской табличке 0: Выкл. 1: Вкл. Бит 10: Подтверждение расчета параметров модели по параметрам на заводской табличке 0: По умолчанию 1: Подтвердить			
A9-02	0xA902	Количество полюсных пар двигателя	0 – 64	0		Изменяется только в остановленном состоянии
A9-03	0xA903	Коэффициент мощности двигателя	0,600 – 1,000	0,860		Изменяется только в остановленном состоянии
A9-05	0xA905	Плата расширения	1: Плата расширения 1 2: Плата расширения 2	1		Изменяется только в остановленном состоянии
A9-06	0xA906	Режим измерения скорости энкодером ABZ на низкой скорости	0: Поддержание 1: Ослабление 2: Оптимизированное решение	2		Изменяется только в остановленном состоянии
A9-07	0xA907	Постоянная времени фильтра измерения скорости энкодера	0,000 – 10,000 с	0,004	с	Возможно изменение в любое время
A9-08	0xA908	Программный коэффициент определения обрыва провода энкодера	0,000 – 8,000	1,000		Возможно изменение в любое время

Параметр	Адрес	Наименование	Значения	По умолчанию	Ед.	Возможность изменения
A9-09	0xA909	Командное слово энкодера	Бит 00: Измерение скорости 0: Выкл. 1: Вкл. Бит 01: Программное обнаружение обрыва провода 0: Выкл. 1: Вкл. Бит 02: Удаление глитч-эффектов 0: Выкл. 1: Вкл. Бит 03: Режим измерения скорости энкодером ABZ 0: Четырехкратная частота 1: Одиночный импульс	0		Изменяется только в остановленном состоянии
A9-10	0xA90A	Пороговое значение количества исключений измерения скорости	1 – 100	10		Изменяется только в остановленном состоянии
A9-11	0xA90B	Передаточное число двигателя (числитель)	1 – 65535	1		Изменяется только в остановленном состоянии
A9-12	0xA90C	Передаточное число двигателя (знаменатель)	1 – 65535	1		Изменяется только в остановленном состоянии
A9-13	0xA90D	Внешний источник входа энкодера	0: 0 1: AI1 2: AI2 3: AI3 4: Контрольные данные импульса 5: Обмен данными 6: Набор контрольных данных 7: Потенциометр с электроприводом 8: ПИД-регулирование Прочее: F-соединитель	0		Изменяется только в остановленном состоянии
A9-15	0xA90F	Индуктивность рассеяния статора	0,000 – 65,535 мГн	6,540	мГн	Изменяется только в остановленном состоянии
A9-16	0xA910	Электромеханическая постоянная времени	1 – 65535 мс	100	мс	Не изменяется
A9-17	0xA911	Коэффициент инерции	0,0–6553,5 %	120,0	%	Изменяется только в остановленном состоянии
A9-18	0xA912	Момент трения	0,0–6553,5 %	2,0	%	Изменяется только в остановленном состоянии
A9-19	0xA913	Коэффициент тока возбуждения 1 кривой	5,0 – 100,0 %	50,0	%	Изменяется только в

Параметр	Адрес	Наименование	Значения	По умолчанию	Ед.	Возможность изменения
		взаимной индуктивности (номинальный)				остановленном состоянии
A9-20	0xA914	Коэффициент тока возбуждения 2 кривой взаимной индуктивности (номинальный)	5,0 – 100,0 %	75,0	%	Изменяется только в остановленном состоянии
A9-21	0xA915	Коэффициент тока возбуждения 3 кривой взаимной индуктивности	100,0 – 800,0 %	150,0	%	Изменяется только в остановленном состоянии
A9-22	0xA916	Коэффициент тока возбуждения 4 кривой взаимной индуктивности	100,0 – 800,0 %	210,0	%	Изменяется только в остановленном состоянии
A9-23	0xA917	Коэффициент потока 1 кривой взаимной индуктивности (номинальный)	10,0 – 100,0 %	50,0	%	Изменяется только в остановленном состоянии
A9-24	0xA918	Коэффициент потока 2 кривой взаимной индуктивности (номинальный)	10,0 – 100,0 %	85,0	%	Изменяется только в остановленном состоянии
A9-25	0xA919	Коэффициент потока 3 кривой взаимной индуктивности	100,0 – 300,0 %	115,0	%	Изменяется только в остановленном состоянии
A9-26	0xA91A	Коэффициент потока 4 кривой взаимной индуктивности	100,0 – 300,0 %	125,0	%	Изменяется только в остановленном состоянии
A9-27	0xA91B	Точка скорости 1 кривой трения	0 – 30000 об/мин	15	об/мин	Изменяется только в остановленном состоянии
A9-28	0xA91C	Точка скорости 2 кривой трения	0 – 30000 об/мин	30	об/мин	Изменяется только в остановленном состоянии
A9-29	0xA91D	Точка скорости 3 кривой трения	0 – 30000 об/мин	60	об/мин	Изменяется только в остановленном состоянии
A9-30	0xA91E	Точка скорости 4 кривой трения	0 – 30000 об/мин	120	об/мин	Изменяется только в остановленном состоянии
A9-31	0xA91F	Точка скорости 5 кривой трения	0 – 30000 об/мин	150	об/мин	Изменяется только в остановленном состоянии
A9-32	0xA920	Точка скорости 6 кривой трения	0 – 30000 об/мин	300	об/мин	Изменяется только в остановленном состоянии

Параметр	Адрес	Наименование	Значения	По умолчанию	Ед.	Возможность изменения
A9-33	0xA921	Точка скорости 7 кривой трения	0 – 30000 об/мин	600	об/мин	Изменяется только в остановленном состоянии
A9-34	0xA922	Точка скорости 8 кривой трения	0 – 30000 об/мин	1200	об/мин	Изменяется только в остановленном состоянии
A9-35	0xA923	Точка скорости 9 кривой трения	0 – 30000 об/мин	1500	об/мин	Изменяется только в остановленном состоянии
A9-36	0xA924	Точка скорости 10 кривой трения	0 – 30000 об/мин	3000	об/мин	Изменяется только в остановленном состоянии
A9-37	0xA925	Точка момента 1 кривой трения	-320 до +320 Н·м	0,00	Н·м	Изменяется только в остановленном состоянии
A9-38	0xA926	Точка момента 2 кривой трения	-320 до +320 Н·м	0,00	Н·м	Изменяется только в остановленном состоянии
A9-39	0xA927	Точка момента 3 кривой трения	-320 до +320 Н·м	0,00	Н·м	Изменяется только в остановленном состоянии
A9-40	0xA928	Точка момента 4 кривой трения	-320 до +320 Н·м	0,00	Н·м	Изменяется только в остановленном состоянии
A9-41	0xA929	Точка момента 5 кривой трения	-320 до +320 Н·м	0,00	Н·м	Изменяется только в остановленном состоянии
A9-42	0xA92A	Точка момента 6 кривой трения	-320 до +320 Н·м	0,00	Н·м	Изменяется только в остановленном состоянии
A9-43	0xA92B	Точка момента 7 кривой трения	-320 до +320 Н·м	0,00	Н·м	Изменяется только в остановленном состоянии
A9-44	0xA92C	Точка момента 8 кривой трения	-320 до +320 Н·м	0,00	Н·м	Изменяется только в остановленном состоянии
A9-45	0xA92D	Точка момента 9 кривой трения	-320 до +320 Н·м	0,00	Н·м	Изменяется только в остановленном состоянии
A9-46	0xA92E	Точка момента 10 кривой трения	-320 до +320 Н·м	0,00	Н·м	Изменяется только в остановленном состоянии

Параметр	Адрес	Наименование	Значения	По умолчанию	Ед.	Возможность изменения
A9-47	0xA92F	Начальная точка текущего коэффициента кривой индуктивности по осям D и Q	-800 до +800,0 %	-200	%	Изменяется только в остановленном состоянии
A9-48	0xA930	Конечная точка текущего коэффициента кривой индуктивности по осям D и Q	-800 до +800,0 %	200,0	%	Изменяется только в остановленном состоянии
A9-49	0xA931	Индуктивность 1 по оси D кривой индуктивности по осям D и Q	0,0–6553,5 %	100,0	%	Изменяется только в остановленном состоянии
A9-50	0xA932	Индуктивность 2 по оси D кривой индуктивности по осям D и Q	0,0–6553,5 %	100,0	%	Изменяется только в остановленном состоянии
A9-51	0xA933	Индуктивность 3 по оси D кривой индуктивности по осям D и Q	0,0–6553,5 %	100,0	%	Изменяется только в остановленном состоянии
A9-52	0xA934	Индуктивность 4 по оси D кривой индуктивности по осям D и Q	0,0–6553,5 %	100,0	%	Изменяется только в остановленном состоянии
A9-53	0xA935	Индуктивность 5 по оси D кривой индуктивности по осям D и Q	0,0–6553,5 %	100,0	%	Изменяется только в остановленном состоянии
A9-54	0xA936	Индуктивность 6 по оси D кривой индуктивности по осям D и Q	0,0–6553,5 %	100,0	%	Изменяется только в остановленном состоянии
A9-55	0xA937	Индуктивность 7 по оси D кривой индуктивности по осям D и Q	0,0–6553,5 %	100,0	%	Изменяется только в остановленном состоянии
A9-56	0xA938	Индуктивность 8 по оси D кривой индуктивности по осям D и Q	0,0–6553,5 %	100,0	%	Изменяется только в остановленном состоянии
A9-57	0xA939	Индуктивность 9 по оси D кривой индуктивности по осям D и Q	0,0–6553,5 %	100,0	%	Изменяется только в остановленном состоянии
A9-58	0xA93A	Индуктивность 10 по оси D кривой индуктивности по осям D и Q	0,0–6553,5 %	100,0	%	Изменяется только в остановленном состоянии
A9-59	0xA93B	Индуктивность 11 по оси D кривой индуктивности по осям D и Q	0,0–6553,5 %	100,0	%	Изменяется только в остановленном состоянии
A9-60	0xA93C	Индуктивность 12 по оси D кривой	0,0–6553,5 %	100,0	%	Изменяется только в

Параметр	Адрес	Наименование	Значения	По умолчанию	Ед.	Возможность изменения
		индуктивности по осям D и Q				остановленном состоянии
A9-61	0xA93D	Индуктивность 1 по оси Q кривой индуктивности по осям D и Q	0,0–6553,5 %	100,0	%	Изменяется только в остановленном состоянии
A9-62	0xA93E	Индуктивность 2 по оси Q кривой индуктивности по осям D и Q	0,0–6553,5 %	100,0	%	Изменяется только в остановленном состоянии
A9-63	0xA93F	Индуктивность 3 по оси Q кривой индуктивности по осям D и Q	0,0–6553,5 %	100,0	%	Изменяется только в остановленном состоянии
A9-64	0xA940	Индуктивность 4 по оси Q кривой индуктивности по осям D и Q	0,0–6553,5 %	100,0	%	Изменяется только в остановленном состоянии
A9-65	0xA941	Индуктивность 5 по оси Q кривой индуктивности по осям D и Q	0,0–6553,5 %	100,0	%	Изменяется только в остановленном состоянии
A9-66	0xA942	Индуктивность 6 по оси Q кривой индуктивности по осям D и Q	0,0–6553,5 %	100,0	%	Изменяется только в остановленном состоянии
A9-67	0xA943	Индуктивность 7 по оси Q кривой индуктивности по осям D и Q	0,0–6553,5 %	100,0	%	Изменяется только в остановленном состоянии
A9-68	0xA944	Индуктивность 8 по оси Q кривой индуктивности по осям D и Q	0,0–6553,5 %	100,0	%	Изменяется только в остановленном состоянии
A9-69	0xA945	Индуктивность 9 по оси Q кривой индуктивности по осям D и Q	0,0–6553,5 %	100,0	%	Изменяется только в остановленном состоянии
A9-70	0xA946	Индуктивность 10 по оси Q кривой индуктивности по осям D и Q	0,0–6553,5 %	100,0	%	Изменяется только в остановленном состоянии
A9-71	0xA947	Индуктивность 11 по оси Q кривой индуктивности по осям D и Q	0,0–6553,5 %	100,0	%	Изменяется только в остановленном состоянии
A9-72	0xA948	Индуктивность 12 по оси Q кривой индуктивности по осям D и Q	0,0–6553,5 %	100,0	%	Изменяется только в остановленном состоянии
AA-00	0xAA00	Автонастройка параметра при запуске	Бит 00: Автонастройка положения полюсов синхронного двигателя при запуске 0: Выкл. 1: Вкл.	1		Изменяется только в остановленном состоянии

Параметр	Адрес	Наименование	Значения	По умолчанию	Ед.	Возможность изменения
			Бит 01: Быстрая автонастройка сопротивления статора при запуске 0: Выкл. 1: Вкл. Бит 02 – Бит 03: Автонастройка положения полюсов HFI 0: Выкл. 1: Вкл. 2: Адаптивный Бит 04: Самодиагностика IGBT при запуске 0: Выкл. 1: Вкл. Бит 05: Самодиагностика короткого замыкания на землю при запуске (резерв) 0: Выкл. 1: Вкл. Бит 06: Самодиагностика обрыва фазы при запуске (резерв) 0: Выкл. 1: Вкл.			
AA-01	0xAA01	Направление автонастройки	0 – 1	1		Изменяется только в остановленном состоянии
AA-02	0xAA02	Коэффициент усиления подавления колебаний при автонастройке обратной ЭДС синхронного двигателя	0,0 – 30,0	3,2		Изменяется только в остановленном состоянии
AA-03	0xAA03	Автонастройка целевой скорости вращения	30,0 – 100,0 %	70,0	%	Изменяется только в остановленном состоянии
AA-04	0xAA04	Целевая скорость 1 автонастройки инерции	0,0 % до AA-05	40,0	%	Изменяется только в остановленном состоянии
AA-05	0xAA05	Целевая скорость 2 автонастройки инерции	AA-04 до 100,0 %	60,0	%	Изменяется только в остановленном состоянии
AA-06	0xAA06	Предотвращение перегрузки по току кривой насыщения взаимной индуктивности	0 – 1	1		Изменяется только в остановленном состоянии
AA-07	0xAA07	Элементы автонастройки	Бит 00: Адаптация параметров контура скорости 0: Выкл. 1: Вкл.	117		Изменяется только в остановленном состоянии

Параметр	Адрес	Наименование	Значения	По умолчанию	Ед.	Возможность изменения
			Бит 01: Адаптация параметров токового контура 0: Выкл. 1: Вкл. Бит 02: Нелинейная автонастройка привода 0: Выкл. 1: Вкл. Бит 03: Автонастройка коэффициента межфазного отклонения 0: Выкл. 1: Вкл. Бит 04: Автонастройка начального положения полюсов синхронного двигателя 0: Выкл. 1: Вкл. Бит 05: Автонастройка модели индуктивности синхронного двигателя по осям D и Q 0: Выкл. 1: Вкл. Бит 06: Автонастройка инерции системы 0: Выкл. 1: Вкл. Бит 07: Автонастройка положения полюсов HFI 0: Выкл. 1: Вкл.			
AA-08	0xAA08	Режим останова OFF3	0: Быстрый останов 1: Максимально быстрый останов	0		Изменяется только в остановленном состоянии
AA-09	0xAA09	Режим останова во время работы	0: Режим останова OFF1 1: Режим останова OFF2 2: Режим останова OFF3	1		Изменяется только в остановленном состоянии
AA-10	0xAA0A	Режим останова для управления крутящим моментом	0: Принудительный выбег до останова 1: Переключение на режим управления скоростью с последующим остановом 2: Замедление в режиме управления моментом до нулевой скорости с последующей блокировкой	1		Изменяется только в остановленном состоянии
AA-12	0xAA0C	Коэффициент регулировки пропорционального коэффициента усиления	0,1 – 2,0	1,0		Возможно изменение в любое время
AA-13	0xAA0D	Коэффициент	0,1 – 2,0	1,0		Возможно

Параметр	Адрес	Наименование	Значения	По умолчанию	Ед.	Возможность изменения
		регулировки интегрального усиления				изменение в любое время
AA-14	0xAA0E	Порог нулевой скорости	0,1 – 200,0 %	2,0	%	Возможно изменение в любое время
AA-15	0xAA0F	Задержка останова при нулевой скорости	0,00 – 10,00 с	0,10	с	Изменяется только в остановленном состоянии
AA-16	0xAA10	Внутреннее исполнение источника контрольных данных	0 – 20	4		Изменяется только в остановленном состоянии
AA-17	0xAA11	Пробный ток для отслеживания скорости синхронного двигателя	5,0 – 50,0 %	10,0	%	Изменяется только в остановленном состоянии
AA-18	0xAA12	Минимальная частота для отслеживания скорости синхронного двигателя	0,0 – 100,0 Гц	0,0	Гц	Изменяется только в остановленном состоянии
AA-19	0xAA13	Угловая компенсация для отслеживания скорости синхронного двигателя	0 – 360	0		Изменяется только в остановленном состоянии
AA-20	0xAA14	Автонастройка параметров синхронного двигателя при запуске	0 – 1	0		Возможно изменение в любое время
AA-21	0xAA15	Текущий угол двигателя	0–65535	0		Не изменяется
AA-22	0xAA16	Ограничение момента в прямом направлении 1	0,0 – 400,0	150,0		Возможно изменение в любое время
AA-23	0xAA17	Ограничение момента в обратном направлении 1	0,0 – 400,0	150,0		Возможно изменение в любое время
AA-24	0xAA18	Источник ограничения момента в прямом направлении 2	0: 400 % Прочее: F-соединитель	0		Возможно изменение в любое время
AA-25	0xAA19	Источник ограничения момента в обратном направлении 2	0: –400 % Прочее: F-соединитель	0		Возможно изменение в любое время
AA-26	0xAA1A	Бит 0 выбора линейной функции (генератор пилообразной функции)	0: 0 1: 1 2: Вход функции клеммы 3: DI1 4: DI2 5: DI3 6: DI4 7: DI5 8: DI6 9: DI7 10: DI8 11: DI9	0		Возможно изменение в любое время

Параметр	Адрес	Наименование	Значения	По умолчанию	Ед.	Возможность изменения
			12: DI10 13: DI11 14: DI12 15: DI13 16: DI14 17: DI15 18: DI16 Прочее: B-соединитель (битовый соединитель)			
AA-27	0xAA1B	Бит 1 выбора линейной функции (генератор пилообразной функции)	Аналогично параметру A4-26	0		Возможно изменение в любое время
AA-30	0xAA1E	Защита двигателя	Бит 00: Определение перегрузки двигателя (резерв) Бит 01: Определение перегрева двигателя (резерв) Бит 02: Определение ошибки PG (резерв) Бит 03: Определение ошибки управления током Бит 04: Определение ошибки останова двигателя Бит 05: Определение заблокированного ротора Бит 06: Защита синхронного двигателя от размагничивания Бит 07: Защита от блокировки ротора при управлении скоростью в режиме SVC без обратной связи Бит 08: Резерв Бит 09: Ошибка установки параметра	537		Возможно изменение в любое время
AA-31	0xAA1F	Время блокировки ротора	0,0 – 65,0 с	2,0	с	Возможно изменение в любое время
AA-32	0xAA20	Частота заблокированного ротора	0,0 – 600,0 %	6,0	%	Возможно изменение в любое время
AA-33	0xAA21	Время определения останова двигателя	0,0 – 10,0 с	0,5	с	Возможно изменение в любое время
AA-34	0xAA22	Порог обнаружения останова	0,0 до +100,0 %	30,0	%	Возможно изменение в любое время
AA-35	0xAA23	Время определения исключения текущего управления	0,00 – 1,00 с	0,05	с	Возможно изменение в любое время
AA-36	0xAA24	Порог определения исключения текущего управления	0,0 – 200,0 %	25,0	%	Возможно изменение в любое время
AA-37	0xAA25	Порог перегрузки по	0,0 – 500,0 %	300,0	%	Возможно

Параметр	Адрес	Наименование	Значения	По умолчанию	Ед.	Возможность изменения
		току синхронного двигателя				изменение в любое время
AA-39	0xAA27	Определение отклонения скорости	0 – 1	1		Возможно изменение в любое время
AA-40	0xAA28	Частота переключения модели FVC асинхронного двигателя	0 – 1000 %	20	%	Изменяется только в остановленном состоянии
AA-41	0xAA29	Частота гистерезиса переключения модели FVC асинхронного двигателя	10 – 50 %	20	%	Изменяется только в остановленном состоянии
AA-42	0xAA2A	Время фильтра системы мониторинга FVC асинхронного двигателя	5 – 100 мс	15	мс	Изменяется только в остановленном состоянии
AA-43	0xAA2B	Режим текущей модели асинхронного двигателя FVC	0 – 1	0		Изменяется только в остановленном состоянии
AA-44	0xAA2C	Режим угла наблюдения выхода предварительного возбуждения FVC асинхронного двигателя	0 – 1	0		Изменяется только в остановленном состоянии
AA-45	0xAA2D	Частота переключения модели SVC асинхронного двигателя	10 – 20 %	15	%	Изменяется только в остановленном состоянии
AA-46	0xAA2E	Время фильтра системы мониторинга SVC асинхронного двигателя	5 – 50 мс	10	мс	Возможно изменение в любое время
AA-47	0xAA2F	Коэффициент усиления системы мониторинга SVC асинхронного двигателя 1	10 – 500 %	100	%	Возможно изменение в любое время
AA-48	0xAA30	Коэффициент усиления системы мониторинга SVC асинхронного двигателя 2	10 – 100 %	20	%	Возможно изменение в любое время
AA-49	0xAA31	Режим системы мониторинга SVC асинхронного двигателя	0 – 3	0		Изменяется только в остановленном состоянии
AA-50	0xAA32	Режим предварительного возбуждения SVC асинхронного двигателя	0 – 1	0		Изменяется только в остановленном состоянии
AA-51	0xAA33	Режим отслеживания скорости асинхронного двигателя SVC	0 – 1	0		Изменяется только в остановленном состоянии

Параметр	Адрес	Наименование	Значения	По умолчанию	Ед.	Возможность изменения
AA-54	0xAA36	Управление моделью синхронного двигателя 1	Бит 00: Обработка низкой скорости Бит 01: Обработка низкой скорости 1 Бит 02: Автонастройка сопротивления в онлайн-режиме Бит 03: Автонастройка обратной ЭДС в онлайн-режиме Бит 04: KS	5		Возможно изменение в любое время
AA-55	0xAA37	K1 для модели синхронного двигателя	10 – 3000	200		Возможно изменение в любое время
AA-56	0xAA38	K1Max для модели синхронного двигателя	100 – 6000	3000		Возможно изменение в любое время
AA-57	0xAA39	KsMin для модели синхронного двигателя	0,0 – 4,0	0,3		Возможно изменение в любое время
AA-58	0xAA3A	Kspeed для модели синхронного двигателя	50 – 2000	400		Возможно изменение в любое время
AA-59	0xAA3B	Постоянная времени фильтра частоты синхронного двигателя	2 – 100 мс	10	мс	Возможно изменение в любое время
AA-60	0xAA3C	Верхний предел частоты автонастройки Rs синхронного двигателя в онлайн-режиме	1,0 – 20,0 %	3,5	%	Возможно изменение в любое время
AA-61	0xAA3D	Kr для модели синхронного двигателя	0 – 50	10		Возможно изменение в любое время
AA-62	0xAA3E	Kr1 для модели синхронного двигателя	0 – 50	5		Возможно изменение в любое время
AA-63	0xAA3F	Ток инжекции оси D на низкой скорости синхронного двигателя	0 – 100 %	20	%	Возможно изменение в любое время
AA-64	0xAA40	Модель синхронного двигателя LowFreqTime1	0 – 500	50		Возможно изменение в любое время
AA-67	0xAA43	Нижний предел частоты автонастройки обратной ЭДС в онлайн-режиме	10 – 100 %	25	%	Возможно изменение в любое время
AA-68	0xAA44	LowFreq для модели синхронного двигателя	0,0 – 2,0 %	0,3	%	Возможно изменение в любое время
AA-69	0xAA45	Модель синхронного двигателя LowFreqTime	0 – 100	10		Возможно изменение в любое время
AA-70	0xAA46	Процент тока автонастройки полюса	50 – 200 %	100	%	Возможно изменение в любое время

Параметр	Адрес	Наименование	Значения	По умолчанию	Ед.	Возможность изменения
AA-71	0xAA47	Процент тока высокочастотной характеристики	0 – 100 %	25	%	Возможно изменение в любое время
AA-72	0xAA48	Процент частоты переключения HFI и SVC	0 – 30 %	10	%	Возможно изменение в любое время
AA-73	0xAA49	Параметр системы мониторинга	10 – 200	100		Возможно изменение в любое время
AA-74	0xAA4A	Частота среза фильтра скорости	1 – 200 Гц	10	Гц	Возможно изменение в любое время
AA-75	0xAA4B	Несущая частота при автонастройке NS	2,00 – 16,00 Гц	8,00	Гц	Возможно изменение в любое время
AA-76	0xAA4C	Автоматический расчет напряжения автонастройки NS	0 – 1	1		Возможно изменение в любое время
AA-77	0xAA4D	Ручная установка процента напряжения автонастройки NS	0 – 100 %	10	%	Возможно изменение в любое время
AA-78	0xAA4E	Продолжительность этапа 1 HFI	50 – 500 мс	150	мс	Возможно изменение в любое время
AA-80	0xAA50	Командное слово контура скорости	Бит 00: Контур скорости 0: Выкл. 1: Вкл. Бит 01: Режим интегрирования 0: Стандартное интегрирование 1: Интегрирование положения Бит 02: Момент ускорения 0: Выкл. 1: Вкл. Бит 05 – Бит 04: Источник ускорения 0: Крутящий момент передачи функции 1: Автоматический расчет 2: Ускорение передачи функции Бит 05: Противодействие нарушению нагрузки 0: Выкл. 1: Вкл.	11		Возможно изменение в любое время
AA-81	0xAA51	Коэффициент отмены быстрого интеграла заблокированного ротора	0,0 до +100,0 %	0,0	%	Возможно изменение в любое время
AA-82	0xAA52	Интегральный крутящий момент	-100 до +100,0 %	0,0	%	Возможно изменение в любое время
AA-83	0xAA53	Размер окна частоты регулятора скорости	0,00 – 10,00 Гц	0,00	Гц	Изменяется только в остановленном

Параметр	Адрес	Наименование	Значения	По умолчанию	Ед.	Возможность изменения
						состоянии
AA-84	0xAA54	Время фильтра тока для контрольных данных крутящего момента	0,0 – 100,0 мс	0,0	мс	Изменяется только в остановленном состоянии
AA-85	0xAA55	Момент ускорения	0: Неактивно 1: AI1 2: AI2 3: AI3 4: Контрольные данные импульса 5: Обмен данными 6: Набор контрольных данных 7: Потенциометр с электроприводом 8: ПИД-регулирование Прочее: F-соединитель	0		Возможно изменение в любое время
AA-87	0xAA57	Полоса пропускания модели контрольных данных	0,00 – 300,00 Гц	0,00	Гц	Возможно изменение в любое время
AA-88	0xAA58	Коэффициент прямой связи по крутящему моменту	0,0 – 1000,0 %	100,0	%	Возможно изменение в любое время
AA-89	0xAA59	Время фильтра контрольных данных частоты векторного управления	0,0 – 100,0 мс	0,0	мс	Изменяется только в остановленном состоянии
AA-90	0xAA5A	Время фильтра обратной связи по частоте векторного управления	0,0 – 100,0 мс	0,0	мс	Изменяется только в остановленном состоянии
AA-91	0xAA5B	Полоса пропускания наблюдения за нагрузкой	0,00 – 300,00 Гц	0,00	Гц	Возможно изменение в любое время
AA-92	0xAA5C	Коэффициент наблюдения за нагрузкой	0,0 – 1000,0 %	100,0	%	Возможно изменение в любое время
AA-93	0xAA5D	Псевдоинтегральный коэффициент	0,000 – 10,000	1,000		Возможно изменение в любое время
AA-94	0xAA5E	Включение коэффициента крутящего момента	0: Выкл. 1: Вкл.	0		Возможно изменение в любое время
AA-96	0xAA60	Центральная частота режекторного фильтра 1	0,0 – 4000,0	4000,0		Возможно изменение в любое время
AA-97	0xAA61	Центральная частота режекторного фильтра 2	0,0 – 4000,0	4000,0		Возможно изменение в любое время
AA-98	0xAA62	Командное слово установки интеграла	0: Выкл. 1: Вкл. Прочее: B-соединитель (битовый соединитель)	0		Возможно изменение в любое время
AA-99	0xAA63	Источник контрольных данных интеграла	0: Цифровая настройка 1: AI1	0		Возможно изменение в

Параметр	Адрес	Наименование	Значения	По умолчанию	Ед.	Возможность изменения
			2: AI2 3: AI3 4: Контрольные данные импульса 5: Обмен данными 6: Набор контрольных данных 7: Потенциометр с электроприводом 8: ПИД-регулирование Прочее: F-соединитель			любое время
AB-00	0xAB00	Ускорение, переданное снаружи	0: Неактивно 1: AI1 2: AI2 3: AI3 4: Контрольные данные импульса 5: Обмен данными 6: Набор контрольных данных 7: Потенциометр с электроприводом 8: ПИД-регулирование Прочее: F-соединитель	0		Возможно изменение в любое время
AB-03	0xAB03	Коэффициент ограничения опрокидывающего момента	0,0 – 400,0 %	100,0	%	Возможно изменение в любое время
AB-04	0xAB04	Коэффициент ограничения мощности двигателя	0,0 – 400,0 %	400,0	%	Возможно изменение в любое время
AB-05	0xAB05	Коэффициент ограничения генерируемой мощности	0,0 – 400,0 %	400,0	%	Возможно изменение в любое время
AB-06	0xAB06	Включение ограничения превышения скорости	0 – 1	1		Возможно изменение в любое время
AB-07	0xAB07	Синусоидальная частота проверки полосы пропускания	0 – 1000 Гц	0	Гц	Возможно изменение в любое время
AB-08	0xAB08	Синусоидальная амплитуда проверки полосы пропускания	0 – 100 %	0	%	Возможно изменение в любое время
AB-09	0xAB09	Включение проверки пропускной способности	0 – 4	0		Возможно изменение в любое время
AB-11	0xAB0B	Режим расчета параметров контура скорости	0: Новое решение 1: Совместимое решение	1		Изменяется только в остановленном состоянии
AB-12	0xAB0C	Пропорциональное усиление контура скорости в режиме FVC	0,00 – 100,00 Гц	8,00	Гц	Возможно изменение в любое время
AB-13	0xAB0D	Время интегрирования контура скорости в режиме FVC	0,000 – 20,000 с	0,080	с	Возможно изменение в любое время

Параметр	Адрес	Наименование	Значения	По умолчанию	Ед.	Возможность изменения
AB-14	0xAB0E	Пропорциональное усиление контура скорости в режиме SVC	0,00 – 100,00 Гц	5,00	Гц	Возможно изменение в любое время
AB-15	0xAB0F	Время интегрирования контура скорости в режиме SVC	0,000 – 20,000 с	0,127	с	Возможно изменение в любое время
AB-16	0xAB10	Поправочный коэффициент пропорционального действия низкой частоты	0,0 – 1000,0 %	100,0	%	Возможно изменение в любое время
AB-17	0xAB11	Интегральный поправочный коэффициент низкой частоты	0,0 – 1000,0 %	100,0	%	Возможно изменение в любое время
AB-18	0xAB12	Коэффициент адаптации контура скорости	0,000 – 10,000	0,200		Возможно изменение в любое время
AB-19	0xAB13	Нижний предел переключения адаптации контура скорости	0,000 – 10,000	0,400		Возможно изменение в любое время
AB-20	0xAB14	Верхний предел переключения адаптации контура скорости	0,000 – 10,000	1,000		Возможно изменение в любое время
AB-21	0xAB15	Верхний предел корректировки адаптации контура скорости	0,0 – 1000,0 %	100,0	%	Возможно изменение в любое время
AB-22	0xAB16	Нижний предел корректировки адаптации контура скорости	0,0 – 1000,0 %	100,0	%	Возможно изменение в любое время
AB-23	0xAB17	Включение адаптации потока	0 – 1	0		Возможно изменение в любое время
AB-24	0xAB18	Поправочный коэффициент регулятора превышения скорости	0,0 – 1000,0 %	100,0	%	Возможно изменение в любое время
AB-25	0xAB19	Командное слово управления VDC	Бит 00: VdcMin 0: Выкл. 1: Вкл. Бит 01: VdcMax 0: Выкл. 1: Вкл. Бит 02: Автоматический расчет напряжения срабатывания VDC 0: Выкл. 1: Вкл. Бит 03: Интегральное действие управления VDC 0: Выкл. 1: Вкл.	0		Возможно изменение в любое время
AB-26	0xAB1A	Коэффициент емкости	50,0 – 1000,0 %	100,0	%	Возможно

Параметр	Адрес	Наименование	Значения	По умолчанию	Ед.	Возможность изменения
		шины				изменение в любое время
AB-27	0xAB1B	Частота гистерезиса выхода подавления пониженного напряжения	0,00 – 10,00 Гц	3,00	Гц	Возможно изменение в любое время
AB-28	0xAB1C	Минимальный порог скорости отказа VDC	0,00 – 20,00 Гц	2,00	Гц	Возможно изменение в любое время
AB-29	0xAB1D	Коэффициент динамической корректировки	0,0 – 1000,0 %	100,0	%	Возможно изменение в любое время
AB-30	0xAB1E	Минимальное напряжение активации VDC	320,0 – 540,0 В	430,0	В	Возможно изменение в любое время
AB-31	0xAB1F	Максимальное напряжение активации VDC	650,0 – 800,0 В	770,0	В	Возможно изменение в любое время
AB-32	0xAB20	Командное слово управления потокосцеплением	Бит 00: Режим фильтрации расчета предела выходного напряжения 0: Симметричная фильтрация 1: Асимметричная фильтрация Бит 01: Расчет обратно-пропорциональной кривой асинхронного двигателя 0: Уменьшение обратно-пропорциональной частоты синхронизации. 1: Уменьшение обратно-пропорциональной скорости. Бит 02: Расчет прямой связи потокосцепления с использованием обратно-пропорциональной скорости 0: Выкл. 1: Вкл. Бит 03: Резерв Бит 04: Резерв Бит 05: Регулировка ослабления поля 0: Выкл. 1: Вкл. Бит 06: Прямая связь производной потокосцепления 0: Выкл. 1: Вкл. Бит 07: Управление энергосбережением 0: Выкл. 1: Вкл. Бит 08: Замкнутый контур потока асинхронного	2357		Возможно изменение в любое время

Параметр	Адрес	Наименование	Значения	По умолчанию	Ед.	Возможность изменения
			двигателя 0: Выкл. 1: Вкл. Бит 09: Резерв Бит 10: Резерв Бит 11: Режим предварительного возбуждения асинхронного двигателя 0: Предварительное возбуждение по времени 1: Предварительное возбуждение по току Бит 12: Ток предварительного возбуждения асинхронного двигателя 0: Опорный ток 1: Максимальный ток, допустимый приводом			
AB-33	0xAB21	Верхний предел выходного напряжения для регулировки ослабления поля	1 – 50 %	5	%	Возможно изменение в любое время
AB-34	0xAB22	Верхний предел выходного напряжения для автоматической регулировки ослабления поля	1 – 20 %	3	%	Возможно изменение в любое время
AB-35	0xAB23	Время фильтра для расчета максимального выходного напряжения	0 – 3000 мс	30	мс	Возможно изменение в любое время
AB-36	0xAB24	Поправочный коэффициент номинального потока для расчета	0,5 – 2,0	1,0		Возможно изменение в любое время
AB-37	0xAB25	Поправочный коэффициент частоты ослабления поля для расчета	0,8 – 1,2	1,0		Возможно изменение в любое время
AB-38	0xAB26	Время фильтра проскальзывания для расчета частоты ослабления поля	0 – 3000 мс	62	мс	Возможно изменение в любое время
AB-39	0xAB27	Фильтрация обратной связи по скорости	0 – 8000 мс	50	мс	Возможно изменение в любое время
AB-40	0xAB28	Время фильтра нарастания потокосцепления	0 – 8000 мс	20	мс	Возможно изменение в любое время
AB-42	0xAB2A	Время фильтра обратной связи по напряжению	0 – 3000 мс	5	мс	Возможно изменение в любое время
AB-43	0xAB2B	Максимальный ток размагничивания синхронного двигателя	0 – 500 %	300	%	Возможно изменение в любое время
AB-44	0xAB2C	Коэффициент нижнего	0 – 500	50		Возможно

Параметр	Адрес	Наименование	Значения	По умолчанию	Ед.	Возможность изменения
		предела внешнего контура напряжения				изменение в любое время
AB-45	0xAB2D	Коэффициент прямой связи производной потокосцепления	0,0 – 1,5	1,0		Возможно изменение в любое время
AB-46	0xAB2E	Время фильтра прямой связи по производной потокосцепления	0 – 3000 мс	6	мс	Возможно изменение в любое время
AB-47	0xAB2F	Время фильтра нарастания крутящего момента под управлением энергосбережением	0 – 3000 мс	50	мс	Возможно изменение в любое время
AB-48	0xAB30	Время фильтра спада крутящего момента при управлении энергосбережением	0 – 3000 мс	100	мс	Возможно изменение в любое время
AB-49	0xAB31	Коэффициент нижнего предела потокосцепления при управлении энергосбережением	0,00 – 0,50	0,10		Возможно изменение в любое время
AB-51	0xAB33	Ток предварительного возбуждения	1 – 200 %	100	%	Возможно изменение в любое время
AB-52	0xAB34	Время предварительного возбуждения	1 – 30000 мс	1000	мс	Возможно изменение в любое время
AB-53	0xAB35	Частота полосы пропускания с обратной связью потокосцепления	0,0 – 100,0 Гц	2,0	Гц	Возможно изменение в любое время
AB-54	0xAB36	Временной коэффициент обратной связи фильтра потокосцепления	0 – 200	4		Возможно изменение в любое время
AB-55	0xAB37	Время фильтра потокосцепления статического выхода	0 – 5000 мс	10	мс	Возможно изменение в любое время
AB-56	0xAB38	Режим токовой петли	0: режим ImCsr2 1: Режим комплексного вектора 2: Режим 880 3: Без ослабления поля	1		Изменяется только в остановленном состоянии
AB-57	0xAB39	Адаптация пропорционального усиления ПИ-регулирования к нагрузке	0: Выкл. 1: Вкл.	0		Изменяется только в остановленном состоянии
AB-58	0xAB3A	Демпфирование токовой петли	0,2 – 5,0	0,8		Возможно изменение в любое время
AB-59	0xAB3B	Регулировка Кр токовой петли низкой скорости	0,1 – 10,0	1,0		Возможно изменение в любое время
AB-60	0xAB3C	Регулировка Кр	0,1 – 10,0	1,0		Возможно

Параметр	Адрес	Наименование	Значения	По умолчанию	Ед.	Возможность изменения
		токовой петли высокой скорости				изменение в любое время
AB-61	0xAB3D	Регулировка Ki токовой петли низкой скорости	0,1 – 10,0	1,0		Возможно изменение в любое время
AB-62	0xAB3E	Регулировка Ki токовой петли высокой скорости	0,1 – 10,0	2,0		Возможно изменение в любое время
AB-63	0xAB3F	Регулировка комплексного вектора токовой петли по оси D	0,1 – 10,0	1,0		Возможно изменение в любое время
AB-64	0xAB40	Регулировка комплексного вектора токовой петли по оси Q	0,1 – 10,0	1,0		Возможно изменение в любое время
AB-65	0xAB41	Нижний предел частоты гистерезиса комплексного вектора в процентах от номинальной частоты	0% до AB-66	0	%	Возможно изменение в любое время
AB-66	0xAB42	Верхний предел частоты гистерезиса комплексного вектора в процентах от номинальной частоты	AB-65 до 150 %	0	%	Возможно изменение в любое время
AB-67	0xAB43	Верхний предел напряжения переключения гистерезиса ImCsr2 в процентах от напряжения насыщения	AB-68 до 95 %	89	%	Возможно изменение в любое время
AB-68	0xAB44	Нижний предел напряжения переключения гистерезиса ImCsr2 в процентах от напряжения насыщения	60 % до AB-67	79	%	Возможно изменение в любое время
AB-69	0xAB45	Диапазон гистерезиса частоты переключения гистерезиса ImCsr2 в процентах от номинальной частоты	1 – 30 %	10	%	Возможно изменение в любое время
AB-70	0xAB46	Нижний предел частоты переключения гистерезиса ImCsr2 (ниже которого условие гистерезиса не действует) в процентах от номинальной частоты	40 – 80 %	60	%	Возможно изменение в любое время
AB-71	0xAB47	Регулировка Kss токовой петли ImCsr2	0,1 – 10,0	1,0		Возможно изменение в любое время
AB-72	0xAB48	Коэффициент регулировки пропорционального	0,1 – 1,0	0,5		Возможно изменение в любое время

Параметр	Адрес	Наименование	Значения	По умолчанию	Ед.	Возможность изменения
		усиления, соответствующий максимальному крутящему моменту при регулировании пропорционального усиления с нагрузкой				
AB-73	0xAB49	Уставка верхнего предела крутящего момента в процентах от номинального крутящего момента при регулировке пропорционального коэффициента с нагрузкой	AB-74 до 300 %	200	%	Возможно изменение в любое время
AB-74	0xAB4A	Уставка нижнего предела крутящего момента в процентах от номинального крутящего момента при регулировке пропорционального коэффициента с нагрузкой	10 % до AB-73	100	%	Возможно изменение в любое время
AB-75	0xAB4B	Регулировка прямой связи по дифференцированию	0,0 – 1,0	0,0		Возможно изменение в любое время
AB-76	0xAB4C	Начальная частота управления развязкой в процентах от номинальной частоты	20 – 150%	40	%	Возможно изменение в любое время
AB-77	0xAB4D	Коэффициент регулировки времени фильтра управления развязкой	0,1 – 3,0	1,0		Возможно изменение в любое время
AB-78	0xAB4E	Коэффициент регулирования выхода управления развязкой	0,0 – 1,0	1,0		Возможно изменение в любое время
AB-79	0xAB4F	Включение прямой связи CPC	0: Выкл. 1: Вкл.	0		Возможно изменение в любое время
AB-80	0xAB50	Вспомогательное командное слово токовой петли	Бит 00: Ограничение угла комплексного вектора 0: Выкл. 1: Вкл. Бит 01: Ограничение угла напряжения 0: Внутреннее ограничение программы 1: Установка параметра Бит 02: 0 по умолчанию 0: Нижний предел тока возбуждения во время динамического процесса не накладывается. 1: Нижний предел тока	0		Возможно изменение в любое время

Параметр	Адрес	Наименование	Значения	По умолчанию	Ед.	Возможность изменения
			возбуждения накладывается при динамическом процессе в режиме ImCsr2. Бит 03 – Бит 15: Резерв (0 по умолчанию)			
AB-81	0xAB51	Верхний предел угла напряжения	90 – 180°	150	°	Возможно изменение в любое время
AB-82	0xAB52	Нижний предел угла напряжения	0 – 90°	30	°	Возможно изменение в любое время
AB-83	0xAB53	Интегральный предел оси D асинхронного двигателя	0,500 – 1,000	0,707		Возможно изменение в любое время
AB-84	0xAB54	Верхний предел несущей частоты токового контура	5,0 – 16,0	8,0		Возможно изменение в любое время
AB-85	0xAB55	Включение снижения частоты	0 – 1	0		Изменяется только в остановленном состоянии
AB-86	0xAB56	Источник снижения частоты	0: Линейный ток 1: Контрольные данные крутящего момента 2: Выход регулировки скорости 3: Интегральная составляющая регулировки скорости	1		Изменяется только в остановленном состоянии
AB-87	0xAB57	Коэффициент снижения контрольных данных частоты	0,0 – 50,0 %	0,0	%	Возможно изменение в любое время
AB-88	0xAB58	Режим переключения FVC-SVC	0: Без переключения 1: Активное переключение 2: Пассивное переключение (привод переменного тока переключается в режим SVC при обнаружении обрыва провода энкодера и переключается обратно в режим FVC при восстановлении работы энкодера во время останова, и не переключается обратно в режим FVC при восстановлении работы энкодера во время работы). 3: Пассивное переключение (привод переменного тока переключается в режим SVC при обнаружении обрыва провода энкодера и переключается обратно в режим FVC при восстановлении работы энкодера во время работы или останова).	0		Изменяется только в остановленном состоянии

Параметр	Адрес	Наименование	Значения	По умолчанию	Ед.	Возможность изменения
AB-89	0xAB59	Частота переключения FVC-SVC	10 – 500 %	50	%	Изменяется только в остановленном состоянии
AB-90	0xAB5A	Гистерезис переключения FVC-SVC	10 – 100 %	10	%	Изменяется только в остановленном состоянии
AC-00	0xAC00	Измеряемое напряжение 1 AI1	-10 до +10,000 В	2,000	В	Изменяется только в остановленном состоянии
AC-01	0xAC01	Отображаемое напряжение 1 AI1	-10 до +10,000 В	2,000	В	Изменяется только в остановленном состоянии
AC-02	0xAC02	Измеряемое напряжение 2 AI1	-10 до +10,000 В	8,000	В	Изменяется только в остановленном состоянии
AC-03	0xAC03	Отображаемое напряжение 2 AI1	-10 до +10,000 В	8,000	В	Изменяется только в остановленном состоянии
AC-04	0xAC04	Измеряемое напряжение 1 AI2	-10 до +10,000 В	2,000	В	Изменяется только в остановленном состоянии
AC-05	0xAC05	Отображаемое напряжение 1 AI2	-10 до +10,000 В	2,000	В	Изменяется только в остановленном состоянии
AC-06	0xAC06	Измеряемое напряжение 2 AI2	-10 до +10,000 В	8,000	В	Изменяется только в остановленном состоянии
AC-07	0xAC07	Отображаемое напряжение 2 AI2	-10 до +10,000 В	8,000	В	Изменяется только в остановленном состоянии
AC-08	0xAC08	Измеряемое напряжение 1 AI3	-10 до +10,000 В	2,000	В	Изменяется только в остановленном состоянии
AC-09	0xAC09	Отображаемое напряжение 1 AI3	-10 до +10,000 В	2,000	В	Изменяется только в остановленном состоянии
AC-10	0xAC0A	Измеряемое напряжение 2 AI3	-10 до +10,000 В	8,000	В	Изменяется только в остановленном состоянии
AC-11	0xAC0B	Отображаемое напряжение 2 AI3	-10 до +10,000 В	8,000	В	Изменяется только в остановленном состоянии

Параметр	Адрес	Наименование	Значения	По умолчанию	Ед.	Возможность изменения
AC-12	0xAC0C	Целевое напряжение 1 AO1	-10 до +10,000 В	2,000	В	Изменяется только в остановленном состоянии
AC-13	0xAC0D	Измеряемое напряжение 1 AO1	-10 до +10,000 В	2,000	В	Изменяется только в остановленном состоянии
AC-14	0xAC0E	Целевое напряжение 2 AO1	-10 до +10,000 В	8,000	В	Изменяется только в остановленном состоянии
AC-15	0xAC0F	Измеряемое напряжение 2 AO1	-10 до +10,000 В	8,000	В	Изменяется только в остановленном состоянии
AC-16	0xAC10	Целевое напряжение 1 AO2	-10 до +10,000 В	2,000	В	Изменяется только в остановленном состоянии
AC-17	0xAC11	Измеряемое напряжение 1 AO2	-10 до +10,000 В	2,000	В	Изменяется только в остановленном состоянии
AC-18	0xAC12	Целевое напряжение 2 AO2	-10 до +10,000 В	8,000	В	Изменяется только в остановленном состоянии
AC-19	0xAC13	Измеряемое напряжение 2 AO2	-10 до +10,000 В	8,000	В	Изменяется только в остановленном состоянии
AF-00	0xAF00	RPDO1-SubIndex0-H	0x0 – 0xFFFF	0x0		Возможно изменение в любое время
AF-01	0xAF01	RPDO1-SubIndex0-L	0x0 – 0xFFFF	0x0		Возможно изменение в любое время
AF-02	0xAF02	RPDO1-SubIndex1-H	0x0 – 0xFFFF	0x0		Возможно изменение в любое время
AF-03	0xAF03	RPDO1-SubIndex1-L	0x0 – 0xFFFF	0x0		Возможно изменение в любое время
AF-04	0xAF04	RPDO1-SubIndex2-H	0x0 – 0xFFFF	0x0		Возможно изменение в любое время
AF-05	0xAF05	RPDO1-SubIndex2-L	0x0 – 0xFFFF	0x0		Возможно изменение в любое время
AF-06	0xAF06	RPDO1-SubIndex3-H	0x0 – 0xFFFF	0x0		Возможно изменение в любое время
AF-07	0xAF07	RPDO1-SubIndex3-L	0x0 – 0xFFFF	0x0		Возможно изменение в любое время

Параметр	Адрес	Наименование	Значения	По умолчанию	Ед.	Возможность изменения
AF-08	0xAF08	RPDO2-SubIndex0-H	0x0 – 0xFFFF	0x0		Возможно изменение в любое время
AF-09	0xAF09	RPDO2-SubIndex0-L	0x0 – 0xFFFF	0x0		Возможно изменение в любое время
AF-10	0xAF0A	RPDO2-SubIndex1-H	0x0 – 0xFFFF	0x0		Возможно изменение в любое время
AF-11	0xAF0B	RPDO2-SubIndex1-L	0x0 – 0xFFFF	0x0		Возможно изменение в любое время
AF-12	0xAF0C	RPDO2-SubIndex2-H	0x0 – 0xFFFF	0x0		Возможно изменение в любое время
AF-13	0xAF0D	RPDO2-SubIndex2-L	0x0 – 0xFFFF	0x0		Возможно изменение в любое время
AF-14	0xAF0E	RPDO2-SubIndex3-H	0x0 – 0xFFFF	0x0		Возможно изменение в любое время
AF-15	0xAF0F	RPDO2-SubIndex3-L	0x0 – 0xFFFF	0x0		Возможно изменение в любое время
AF-16	0xAF10	RPDO3-SubIndex0-H	0x0 – 0xFFFF	0x0		Возможно изменение в любое время
AF-17	0xAF11	RPDO3-SubIndex0-L	0x0 – 0xFFFF	0x0		Возможно изменение в любое время
AF-18	0xAF12	RPDO3-SubIndex1-H	0x0 – 0xFFFF	0x0		Возможно изменение в любое время
AF-19	0xAF13	RPDO3-SubIndex1-L	0x0 – 0xFFFF	0x0		Возможно изменение в любое время
AF-20	0xAF14	RPDO3-SubIndex2-H	0x0 – 0xFFFF	0x0		Возможно изменение в любое время
AF-21	0xAF15	RPDO3-SubIndex2-L	0x0 – 0xFFFF	0x0		Возможно изменение в любое время
AF-22	0xAF16	RPDO3-SubIndex3-H	0x0 – 0xFFFF	0x0		Возможно изменение в любое время
AF-23	0xAF17	RPDO3-SubIndex3-L	0x0 – 0xFFFF	0x0		Возможно изменение в любое время
AF-24	0xAF18	RPDO4-SubIndex0-H	0x0 – 0xFFFF	0x0		Возможно изменение в любое время
AF-25	0xAF19	RPDO4-SubIndex0-L	0x0 – 0xFFFF	0x0		Возможно изменение в любое время
AF-26	0xAF1A	RPDO4-SubIndex1-H	0x0 – 0xFFFF	0x0		Возможно изменение в

Параметр	Адрес	Наименование	Значения	По умолчанию	Ед.	Возможность изменения
						любое время
AF-27	0xAF1B	RPDO4-SubIndex1-L	0x0 – 0xFFFF	0x0		Возможно изменение в любое время
AF-28	0xAF1C	RPDO4-SubIndex2-H	0x0 – 0xFFFF	0x0		Возможно изменение в любое время
AF-29	0xAF1D	RPDO4-SubIndex2-L	0x0 – 0xFFFF	0x0		Возможно изменение в любое время
AF-30	0xAF1E	RPDO4-SubIndex3-H	0x0 – 0xFFFF	0x0		Возможно изменение в любое время
AF-31	0xAF1F	RPDO4-SubIndex3-L	0x0 – 0xFFFF	0x0		Возможно изменение в любое время
AF-32	0xAF20	TPDO1-SubIndexO-H	0x0 – 0xFFFF	0x0		Возможно изменение в любое время
AF-33	0xAF21	TPDO1-SubIndexO-L	0x0 – 0xFFFF	0x0		Возможно изменение в любое время
AF-34	0xAF22	TPDO1-SubIndex1-H	0x0 – 0xFFFF	0x0		Возможно изменение в любое время
AF-35	0xAF23	TPDO1-SubIndex1-L	0x0 – 0xFFFF	0x0		Возможно изменение в любое время
AF-36	0xAF24	TPDO1-SubIndex2-H	0x0 – 0xFFFF	0x0		Возможно изменение в любое время
AF-37	0xAF25	TPDO1-SubIndex2-L	0x0 – 0xFFFF	0x0		Возможно изменение в любое время
AF-38	0xAF26	TPDO1-SubIndex3-H	0x0 – 0xFFFF	0x0		Возможно изменение в любое время
AF-39	0xAF27	TPDO1-SubIndex3-L	0x0 – 0xFFFF	0x0		Возможно изменение в любое время
AF-40	0xAF28	TPDO2-SubIndex0-H	0x0 – 0xFFFF	0x0		Возможно изменение в любое время
AF-41	0xAF29	TPDO2-SubIndex0-L	0x0 – 0xFFFF	0x0		Возможно изменение в любое время
AF-42	0xAF2A	TPDO2-SubIndex1-H	0x0 – 0xFFFF	0x0		Возможно изменение в любое время
AF-43	0xAF2B	TPDO2-SubIndex1-L	0x0 – 0xFFFF	0x0		Возможно изменение в любое время
AF-44	0xAF2C	TPDO2-SubIndex2-H	0x0 – 0xFFFF	0x0		Возможно изменение в любое время
AF-45	0xAF2D	TPDO2-SubIndex2-L	0x0 – 0xFFFF	0x0		Возможно

Параметр	Адрес	Наименование	Значения	По умолчанию	Ед.	Возможность изменения
						изменение в любое время
AF-46	0xAF2E	TPDO2-SubIndex3-H	0x0 – 0xFFFF	0x0		Возможно изменение в любое время
AF-47	0xAF2F	TPDO2-SubIndex3-L	0x0 – 0xFFFF	0x0		Возможно изменение в любое время
AF-48	0xAF30	TPDO3-SubIndex0-H	0x0 – 0xFFFF	0x0		Возможно изменение в любое время
AF-49	0xAF31	TPDO3-SubIndex0-L	0x0 – 0xFFFF	0x0		Возможно изменение в любое время
AF-50	0xAF32	TPDO3-SubIndex1-H	0x0 – 0xFFFF	0x0		Возможно изменение в любое время
AF-51	0xAF33	TPDO3-SubIndex1-L	0x0 – 0xFFFF	0x0		Возможно изменение в любое время
AF-52	0xAF34	TPDO3-SubIndex2-H	0x0 – 0xFFFF	0x0		Возможно изменение в любое время
AF-53	0xAF35	TPDO3-SubIndex2-L	0x0 – 0xFFFF	0x0		Возможно изменение в любое время
AF-54	0xAF36	TPDO3-SubIndex3-H	0x0 – 0xFFFF	0x0		Возможно изменение в любое время
AF-55	0xAF37	TPDO3-SubIndex3-L	0x0 – 0xFFFF	0x0		Возможно изменение в любое время
AF-56	0xAF38	TPDO4-SubIndex0-H	0x0 – 0xFFFF	0x0		Возможно изменение в любое время
AF-57	0xAF39	TPDO4-SubIndex0-L	0x0 – 0xFFFF	0x0		Возможно изменение в любое время
AF-58	0xAF3A	TPDO4-SubIndex1-H	0x0 – 0xFFFF	0x0		Возможно изменение в любое время
AF-59	0xAF3B	TPDO4-SubIndex1-L	0x0 – 0xFFFF	0x0		Возможно изменение в любое время
AF-60	0xAF3C	TPDO4-SubIndex2-H	0x0 – 0xFFFF	0x0		Возможно изменение в любое время
AF-61	0xAF3D	TPDO4-SubIndex2-L	0x0 – 0xFFFF	0x0		Возможно изменение в любое время
AF-62	0xAF3E	TPDO4-SubIndex3-H	0x0 – 0xFFFF	0x0		Возможно изменение в любое время
AF-63	0xAF3F	TPDO4-SubIndex3-L	0x0 – 0xFFFF	0x0		Возможно изменение в любое время

Параметр	Адрес	Наименование	Значения	По умолчанию	Ед.	Возможность изменения
AF-66	0xAF42	Количество действительных RPDO	0x0 – 0xFFFF	0x0		Не изменяется
AF-67	0xAF43	Количество действительных TPDO	0x0 – 0xFFFF	0x0		Не изменяется
B6-00	0xB600	Режим пуска	0: Прямой пуск 1: Пуск с хода 2: Пуск с предварительным возбуждением (асинхронный двигатель переменного тока) 3: Быстрый пуск SVC	0		Возможно изменение в любое время
B6-01	0xB601	Режим отслеживания скорости	0: От частоты останова 1: От частоты питания 2: От максимальной частоты 3: Резерв 4: Отслеживание направленной скорости магнитного поля (MD290)	0		Возможно изменение в любое время
B6-02	0xB602	Скорость отслеживания скорости	1 – 100	20		Возможно изменение в любое время
B6-03	0xB603	Пусковая частота	0,00 – 10,00 Гц	0,00	Гц	Возможно изменение в любое время
B6-04	0xB604	Время удержания пусковой частоты	0,0 – 100,0 с	0,0	с	Изменяется только в остановленном состоянии
B6-05	0xB605	Ток торможения при торможении постоянным током при запуске	0 – 100 %	50	%	Изменяется только в остановленном состоянии
B6-06	0xB606	Время торможения постоянным током при запуске	0,0 – 100,0 с	0,0	с	Изменяется только в остановленном состоянии
B6-07	0xB607	Режим останова	0: Замедление до останова 1: Выбег до останова 2: Максимально быстрый останов	0		Возможно изменение в любое время
B6-08	0xB608	Начальная частота торможения постоянным током при останове	0,00 Гц до F0-10	0,00	Гц	Возможно изменение в любое время
B6-09	0xB609	Задержка торможения постоянным током при останове	0,0 – 100,0 с	0,0	с	Возможно изменение в любое время
B6-10	0xB60A	Ток торможения при торможении постоянным током при останове	0 – 100 %	50	%	Возможно изменение в любое время
B6-11	0xB60B	Время торможения постоянным током при останове	0,0 – 100,0 с	0,0	с	Возможно изменение в любое время
B6-12	0xB60C	Кр замкнутого контура	0 – 1000	500		Возможно

Параметр	Адрес	Наименование	Значения	По умолчанию	Ед.	Возможность изменения
		ограничения тока развертки для отслеживания скорости				изменение в любое время
B6-13	0xB60D	Ki замкнутого контура ограничения тока развертки для отслеживания скорости	0 – 1000	800		Возможно изменение в любое время
B6-14	0xB60E	Ток отслеживания скорости	30 – 200 %	80	%	Изменяется только в остановленном состоянии
B6-15	0xB60F	Множитель токовой петли	10 – 600 %	100	%	Возможно изменение в любое время
B6-16	0xB610	Время размагничивания (действительно для асинхронных двигателей)	0,00 – 5,00 с	0,50	с	Возможно изменение в любое время
B6-17	0xB611	Включение перевозбуждения	0: Выкл. 2: Вкл при замедлении 3: Всегда Вкл	0		Возможно изменение в любое время
B6-18	0xB612	Ток подавления перевозбуждения	0 – 150 %	100	%	Возможно изменение в любое время
B6-19	0xB613	Коэффициент усиления перевозбуждения	0,01 – 2,50	1,25		Возможно изменение в любое время
B6-25	0xB619	Частота пропуска 1	0,00 Гц до F0-10	0,00	Гц	Возможно изменение в любое время
B6-26	0xB61A	Частота пропуска 2	0,00 Гц до F0-10	0,00	Гц	Возможно изменение в любое время
B6-27	0xB61B	Частота пропуска 3	0,00 Гц до F0-10	0,00	Гц	Возможно изменение в любое время
B6-28	0xB61C	Частота пропуска 4	0,00 Гц до F0-10	0,00	Гц	Возможно изменение в любое время
B6-29	0xB61D	Полоса частот пропуска	0,00 Гц до F0-10	0,00	Гц	Возможно изменение в любое время
B6-30	0xB61E	Источник верхнего предельного значения частоты	0: F0-12 1: AI1 2: AI2 3: AI3 4: Контрольные данные импульса 5: Обмен данными Прочее: F-соединитель	0		Изменяется только в остановленном состоянии
B6-31	0xB61F	Верхнее предельное значение частоты	B6-33 до F0-10	50,00	Гц	Возможно изменение в любое время
B6-32	0xB620	Смещение верхнего предельного значения	0,00 Гц до F0-10 (максимальная частота)	0,00	Гц	Возможно изменение в

Параметр	Адрес	Наименование	Значения	По умолчанию	Ед.	Возможность изменения
		частоты				любое время
B6-33	0xB621	Нижнее предельное значение частоты	0,00 Гц до B6-31	0,00	Гц	Возможно изменение в любое время
B6-34	0xB622	Режим управления скоростью/крутящим моментом	0: Управление скоростью 1: Управление крутящим моментом	0		Возможно изменение в любое время
B6-35	0xB623	Защита двигателя от перегрузки	0: Выкл. 1: Вкл.	1		Возможно изменение в любое время
B6-36	0xB624	Коэффициент усиления защиты двигателя от перегрузки	0,20 – 10,00	1,00		Возможно изменение в любое время
B6-37	0xB625	Коэффициент предварительного предупреждения о перегрузке двигателя	50 – 100 %	80	%	Возможно изменение в любое время
B6-38	0xB626	Коэффициент усиление подавления останова при перенапряжении	1 – 100	30		Возможно изменение в любое время
B6-39	0xB627	Напряжение защиты останова при перенапряжения	330,0 – 800,0 В	770,0	В	Возможно изменение в любое время
B6-40	0xB628	Обрыв входной фазы/защита от срабатывания контактора	Единицы: Защита от обрыва входной фазы 0: Выкл. 1: Защита включена, когда соблюдены условия обрыва входной фазы на программном и аппаратном уровне. 2: Защита включена, когда соблюдены условия обрыва входной фазы на программном уровне 3: Защита включена, когда соблюдены условия обрыва входной фазы на аппаратном уровне Десятки: Защита контактора от срабатывания 0: Выкл. 1: Вкл.	11		Возможно изменение в любое время
B6-41	0xB629	Защита от обрыва отходящей фазы	Единицы: Защита от обрыва выходной фазы при включении питания 0: Выкл. 1: Вкл. Десятки: Защита от обрыва отходящей фазы перед запуском 0: Выкл. 1: Вкл.	1		Возможно изменение в любое время
B6-42	0xB62A	Функция преодоления провалов мощности	0: Выкл. 1: Замедление 2: Замедление до останова 3: Подавление провала	0		Изменяется только в остановленном состоянии

Параметр	Адрес	Наименование	Значения	По умолчанию	Ед.	Возможность изменения
			напряжения			
B6-43	0xB62B	Пороговое значение напряжения для отключения функции преодоления провалов мощности	80 – 100 %	85	%	Изменяется только в остановленном состоянии
B6-44	0xB62C	Задержка восстановления напряжения после провала мощности	0,0 – 100,0 с	0,5	с	Изменяется только в остановленном состоянии
B6-45	0xB62D	Пороговое значение напряжения для включения функции преодоления провалов мощности	60 – 100 %	80	%	Изменяется только в остановленном состоянии
B6-46	0xB62E	Защита при потере нагрузки	0: Выкл. 1: Вкл.	0		Возможно изменение в любое время
B6-47	0xB62F	Уровень определения потери нагрузки	0,0 до +100,0 %	10,0	%	Возможно изменение в любое время
B6-48	0xB630	Время определения потери нагрузки	0,0 – 60,0 с	1,0	с	Возможно изменение в любое время
B6-49	0xB631	Уровень определения превышения допустимой скорости	0,0 – 50,0 %	20,0	%	Возможно изменение в любое время
B6-50	0xB632	Время определения превышения допустимой скорости	0,0 – 60,0 с	1,0	с	Возможно изменение в любое время
B6-51	0xB633	Уровень определения чрезмерного отклонения скорости	0,0 – 50,0 %	20,0	%	Возможно изменение в любое время
B6-52	0xB634	Время определения чрезмерного отклонения скорости	0,0 – 60,0 с	5,0	с	Возможно изменение в любое время
B6-53	0xB635	Коэффициент усиления функции преодоления провалов мощности Kp	1 – 100	40		Возможно изменение в любое время
B6-54	0xB636	Интегральный коэффициент функции преодоления провалов мощности Ki	1 – 100	30		Возможно изменение в любое время
B6-55	0xB637	Время замедления при функции преодоления провалов мощности	0,0 – 300,0 с	20,0	с	Возможно изменение в любое время
B6-56	0xB638	Время подавления провалов напряжения	0,1 – 600,0 с	0,5	с	Возможно изменение в любое время
B7-00	0xB700	Количество параллельных двигателей	1 – 200	1		Изменяется только в остановленном состоянии
B7-01	0xB701	Командное слово информации о двигателе	Бит 00: Кривая взаимной индуктивности 0: Выкл.	0x3		Изменяется только в остановленном

Параметр	Адрес	Наименование	Значения	По умолчанию	Ед.	Возможность изменения
			1: Вкл. Бит 01: Кривая индуктивности по осям D и Q 0: Выкл. 1: Вкл.			состоянии
			Бит 02: Автоматическая автонастройка сопротивления ротора в онлайн-режиме 0: Выкл. 1: Вкл. Бит 03: Метод автонастройки сопротивления ротора в онлайн-режиме 0: Амплитуда 1: Фаза Бит 04: Тепловая модель двигателя 0: Выкл. 1: Вкл. Бит 05: Источник температуры тепловой модели двигателя 0: Расчетная температура 1: Температура, определяемая датчиком Бит 06: Расчет коэффициента момента асинхронного двигателя 0: Формула крутящего момента 1: Текущее распределение Бит 07: Расчет коэффициента момента синхронного двигателя 0: Формула крутящего момента 1: Значение, соответствующее номинальному моменту Бит 08: Расчет момента трения при нулевой скорости 0: Линейное снижение момента до нуля 1: Момент для поддержания минимальной скорости Бит 09: Расчет параметров модели по параметрам на заводской табличке 0: Выкл. 1: Вкл. Бит 10: Подтверждение расчета параметров модели по параметрам на заводской табличке			

Параметр	Адрес	Наименование	Значения	По умолчанию	Ед.	Возможность изменения
			0: По умолчанию 1: Подтвердить			
B7-02	0xB702	Количество полюсных пар двигателя	0 – 64	0		Изменяется только в остановленном состоянии
B7-03	0xB703	Коэффициент мощности двигателя	0,600 – 1,000	0,860		Изменяется только в остановленном состоянии
B7-05	0xB705	Плата расширения	1: Плата расширения 1 2: Плата расширения 2	1		Изменяется только в остановленном состоянии
B7-06	0xB706	Режим измерения скорости энкодером ABZ на низкой скорости	0: Поддержание 1: Ослабление 2: Оптимизированное решение	2		Изменяется только в остановленном состоянии
B7-07	0xB707	Постоянная времени фильтра измерения скорости энкодера	0,000 – 10,000 с	0,004	с	Возможно изменение в любое время
B7-08	0xB708	Программный коэффициент определения обрыва провода энкодера	0,000 – 8,000	1,000		Возможно изменение в любое время
B7-09	0xB709	Командное слово энкодера	Бит 00: Измерение скорости 0: Выкл. 1: Вкл. Бит 01: Программное обнаружение обрыва провода 0: Выкл. 1: Вкл. Бит 02: Удаление глитч-эффектов 0: Выкл. 1: Вкл. Бит 03: Режим измерения скорости энкодером ABZ 0: Четырехкратная частота 1: Одиночный импульс	0		Изменяется только в остановленном состоянии
B7-10	0xB70A	Пороговое значение количества исключений измерения скорости	1 – 100	10		Изменяется только в остановленном состоянии
B7-11	0xB70B	Передаточное число двигателя (числитель)	1 – 65535	1		Изменяется только в остановленном состоянии
B7-12	0xB70C	Передаточное число двигателя (знаменатель)	1 – 65535	1		Изменяется только в остановленном состоянии
B7-13	0xB70D	Внешний источник входа энкодера	0: 0 1: AI1 2: AI2 3: AI3	0		Изменяется только в остановленном состоянии

Параметр	Адрес	Наименование	Значения	По умолчанию	Ед.	Возможность изменения
			4: Контрольные данные импульса 5: Обмен данными 6: Набор контрольных данных 7: Потенциометр с электроприводом 8: ПИД-регулирование Прочее: F-соединитель			
B7-15	0xB70F	Индуктивность рассеяния статора	0,000 – 65,535 мГн	6,540	мГн	Изменяется только в остановленном состоянии
B7-16	0xB710	Электромеханическая постоянная времени	1 – 65535 мс	100	мс	Не изменяется
B7-17	0xB711	Коэффициент инерции	0,0–6553,5 %	120,0	%	Изменяется только в остановленном состоянии
B7-18	0xB712	Момент трения	0,0–6553,5 %	2,0	%	Изменяется только в остановленном состоянии
B7-19	0xB713	Коэффициент тока возбуждения 1 кривой взаимной индуктивности (номинальный)	5,0 – 100,0 %	50,0	%	Изменяется только в остановленном состоянии
B7-20	0xB714	Коэффициент тока возбуждения 2 кривой взаимной индуктивности (номинальный)	5,0 – 100,0 %	75,0	%	Изменяется только в остановленном состоянии
B7-21	0xB715	Коэффициент тока возбуждения 3 кривой взаимной индуктивности	100,0 – 800,0 %	150,0	%	Изменяется только в остановленном состоянии
B7-22	0xB716	Коэффициент тока возбуждения 4 кривой взаимной индуктивности	100,0 – 800,0 %	210,0	%	Изменяется только в остановленном состоянии
B7-23	0xB717	Коэффициент потока 1 кривой взаимной индуктивности (номинальный)	10,0 – 100,0 %	50,0	%	Изменяется только в остановленном состоянии
B7-24	0xB718	Коэффициент потока 2 кривой взаимной индуктивности (номинальный)	10,0 – 100,0 %	85,0	%	Изменяется только в остановленном состоянии
B7-25	0xB719	Коэффициент потока 3 кривой взаимной индуктивности	100,0 – 300,0 %	115,0	%	Изменяется только в остановленном состоянии
B7-26	0xB71A	Коэффициент потока 4 кривой взаимной индуктивности	100,0 – 300,0 %	125,0	%	Изменяется только в остановленном состоянии

Параметр	Адрес	Наименование	Значения	По умолчанию	Ед.	Возможность изменения
B7-27	0xB71B	Точка скорости 1 кривой трения	0 – 30000 об/мин	15	об/мин	Изменяется только в остановленном состоянии
B7-28	0xB71C	Точка скорости 2 кривой трения	0 – 30000 об/мин	30	об/мин	Изменяется только в остановленном состоянии
B7-29	0xB71D	Точка скорости 3 кривой трения	0 – 30000 об/мин	60	об/мин	Изменяется только в остановленном состоянии
B7-30	0xB71E	Точка скорости 4 кривой трения	0 – 30000 об/мин	120	об/мин	Изменяется только в остановленном состоянии
B7-31	0xB71F	Точка скорости 5 кривой трения	0 – 30000 об/мин	150	об/мин	Изменяется только в остановленном состоянии
B7-32	0xB720	Точка скорости 6 кривой трения	0 – 30000 об/мин	300	об/мин	Изменяется только в остановленном состоянии
B7-33	0xB721	Точка скорости 7 кривой трения	0 – 30000 об/мин	600	об/мин	Изменяется только в остановленном состоянии
B7-34	0xB722	Точка скорости 8 кривой трения	0 – 30000 об/мин	1200	об/мин	Изменяется только в остановленном состоянии
B7-35	0xB723	Точка скорости 9 кривой трения	0 – 30000 об/мин	1500	об/мин	Изменяется только в остановленном состоянии
B7-36	0xB724	Точка скорости 10 кривой трения	0 – 30000 об/мин	3000	об/мин	Изменяется только в остановленном состоянии
B7-37	0xB725	Точка момента 1 кривой трения	-320 до +320 Н·м	0,00	Н·м	Изменяется только в остановленном состоянии
B7-38	0xB726	Точка момента 2 кривой трения	-320 до +320 Н·м	0,00	Н·м	Изменяется только в остановленном состоянии
B7-39	0xB727	Точка момента 3 кривой трения	-320 до +320 Н·м	0,00	Н·м	Изменяется только в остановленном состоянии
B7-40	0xB728	Точка момента 4 кривой трения	-320 до +320 Н·м	0,00	Н·м	Изменяется только в остановленном состоянии

Параметр	Адрес	Наименование	Значения	По умолчанию	Ед.	Возможность изменения
B7-41	0xB729	Точка момента 5 кривой трения	-320 до +320 Н·м	0,00	Н·м	Изменяется только в остановленном состоянии
B7-42	0xB72A	Точка момента 6 кривой трения	-320 до +320 Н·м	0,00	Н·м	Изменяется только в остановленном состоянии
B7-43	0xB72B	Точка момента 7 кривой трения	-320 до +320 Н·м	0,00	Н·м	Изменяется только в остановленном состоянии
B7-44	0xB72C	Точка момента 8 кривой трения	-320 до +320 Н·м	0,00	Н·м	Изменяется только в остановленном состоянии
B7-45	0xB72D	Точка момента 9 кривой трения	-320 до +320 Н·м	0,00	Н·м	Изменяется только в остановленном состоянии
B7-46	0xB72E	Точка момента 10 кривой трения	-320 до +320 Н·м	0,00	Н·м	Изменяется только в остановленном состоянии
B7-47	0xB72F	Начальная точка текущего коэффициента кривой индуктивности по осям D и Q	-800 до +800,0 %	-200	%	Изменяется только в остановленном состоянии
B7-48	0xB730	Конечная точка текущего коэффициента кривой индуктивности по осям D и Q	-800 до +800,0 %	200,0	%	Изменяется только в остановленном состоянии
B7-49	0xB731	Индуктивность 1 по оси D кривой индуктивности по осям D и Q	0,0–6553,5 %	100,0	%	Изменяется только в остановленном состоянии
B7-50	0xB732	Индуктивность 2 по оси D кривой индуктивности по осям D и Q	0,0–6553,5 %	100,0	%	Изменяется только в остановленном состоянии
B7-51	0xB733	Индуктивность 3 по оси D кривой индуктивности по осям D и Q	0,0–6553,5 %	100,0	%	Изменяется только в остановленном состоянии
B7-52	0xB734	Индуктивность 4 по оси D кривой индуктивности по осям D и Q	0,0–6553,5 %	100,0	%	Изменяется только в остановленном состоянии
B7-53	0xB735	Индуктивность 5 по оси D кривой индуктивности по осям D и Q	0,0–6553,5 %	100,0	%	Изменяется только в остановленном состоянии
B7-54	0xB736	Индуктивность 6 по оси D кривой	0,0–6553,5 %	100,0	%	Изменяется только в

Параметр	Адрес	Наименование	Значения	По умолчанию	Ед.	Возможность изменения
		индуктивности по осям D и Q				остановленном состоянии
B7-55	0xB737	Индуктивность 7 по оси D кривой индуктивности по осям D и Q	0,0–6553,5 %	100,0	%	Изменяется только в остановленном состоянии
B7-56	0xB738	Индуктивность 8 по оси D кривой индуктивности по осям D и Q	0,0–6553,5 %	100,0	%	Изменяется только в остановленном состоянии
B7-57	0xB739	Индуктивность 9 по оси D кривой индуктивности по осям D и Q	0,0–6553,5 %	100,0	%	Изменяется только в остановленном состоянии
B7-58	0xB73A	Индуктивность по оси D 10 из кривой индуктивности по осям D и Q	0,0–6553,5 %	100,0	%	Изменяется только в остановленном состоянии
B7-59	0xB73B	Индуктивность по оси D 11 из кривой индуктивности по осям D и Q	0,0–6553,5 %	100,0	%	Изменяется только в остановленном состоянии
B7-60	0xB73C	Индуктивность 12 по оси D кривой индуктивности по осям D и Q	0,0–6553,5 %	100,0	%	Изменяется только в остановленном состоянии
B7-61	0xB73D	Индуктивность 1 по оси Q кривой индуктивности по осям D и Q	0,0–6553,5 %	100,0	%	Изменяется только в остановленном состоянии
B7-62	0xB73E	Индуктивность 2 по оси Q кривой индуктивности по осям D и Q	0,0–6553,5 %	100,0	%	Изменяется только в остановленном состоянии
B7-63	0xB73F	Индуктивность 3 по оси Q кривой индуктивности по осям D и Q	0,0–6553,5 %	100,0	%	Изменяется только в остановленном состоянии
B7-64	0xB740	Индуктивность 4 по оси Q кривой индуктивности по осям D и Q	0,0–6553,5 %	100,0	%	Изменяется только в остановленном состоянии
B7-65	0xB741	Индуктивность 5 по оси Q кривой индуктивности по осям D и Q	0,0–6553,5 %	100,0	%	Изменяется только в остановленном состоянии
B7-66	0xB742	Индуктивность 6 по оси Q кривой индуктивности по осям D и Q	0,0–6553,5 %	100,0	%	Изменяется только в остановленном состоянии
B7-67	0xB743	Индуктивность 7 по оси Q кривой индуктивности по осям D и Q	0,0–6553,5 %	100,0	%	Изменяется только в остановленном состоянии

Параметр	Адрес	Наименование	Значения	По умолчанию	Ед.	Возможность изменения
B7-68	0xB744	Индуктивность 8 по оси Q кривой индуктивности по осям D и Q	0,0–6553,5 %	100,0	%	Изменяется только в остановленном состоянии
B7-69	0xB745	Индуктивность 9 по оси Q кривой индуктивности по осям D и Q	0,0–6553,5 %	100,0	%	Изменяется только в остановленном состоянии
B7-70	0xB746	Индуктивность 10 по оси Q кривой индуктивности по осям D и Q	0,0–6553,5 %	100,0	%	Изменяется только в остановленном состоянии
B7-71	0xB747	Индуктивность 11 по оси Q кривой индуктивности по осям D и Q	0,0–6553,5 %	100,0	%	Изменяется только в остановленном состоянии
B7-72	0xB748	Индуктивность 12 по оси Q кривой индуктивности по осям D и Q	0,0–6553,5 %	100,0	%	Изменяется только в остановленном состоянии
B8-00	0xB800	Автонастройка параметров при запуске	Бит 00: Автонастройка положения полюсов синхронного двигателя при запуске 0: Выкл. 1: Вкл. Бит 01: Быстрая автонастройка сопротивления статора при запуске 0: Выкл. 1: Вкл. Бит 02 – Бит 03: Автонастройка положения полюсов HFI 0: Выкл. 1: Вкл. 2: Адаптивный Бит 04: Самодиагностика IGBT при запуске 0: Выкл. 1: Вкл. Бит 05: Самодиагностика короткого замыкания на землю при запуске (резерв) 0: Выкл. 1: Вкл. Бит 06: Самодиагностика обрыва фазы при запуске (резерв) 0: Выкл. 1: Вкл.	1		Изменяется только в остановленном состоянии
B8-01	0xB801	Направление автонастройки	0 – 1	1		Изменяется только в остановленном состоянии
B8-02	0xB802	Коэффициент усиления подавления колебаний	0,0 – 30,0	3,2		Изменяется только в

Параметр	Адрес	Наименование	Значения	По умолчанию	Ед.	Возможность изменения
		при автонастройке обратной ЭДС синхронного двигателя				остановленном состоянии
B8-03	0xB803	Автонастройка целевой скорости вращения	30,0 – 100,0 %	70,0	%	Изменяется только в остановленном состоянии
B8-04	0xB804	Целевая скорость 1 автонастройки инерции	10,0 % до B8-05	40,0	%	Изменяется только в остановленном состоянии
B8-05	0xB805	Целевая скорость 2 автонастройки инерции	B8-04 до 100,0 %	60,0	%	Изменяется только в остановленном состоянии
B8-06	0xB806	Предотвращение перегрузки по току кривой насыщения взаимной индуктивности	0 – 1	1		Изменяется только в остановленном состоянии
B8-07	0xB807	Элементы автонастройки	Бит 00: Адаптация параметров контура скорости 0: Выкл. 1: Вкл. Бит 01: Адаптация параметров токового контура 0: Выкл. 1: Вкл. Бит 02: Нелинейная автонастройка привода 0: Выкл. 1: Вкл. Бит 03: Автонастройка коэффициента межфазного отклонения 0: Выкл. 1: Вкл. Бит 04: Автонастройка начального положения полюсов синхронного двигателя 0: Выкл. 1: Вкл. Бит 05: Автонастройка модели индуктивности синхронного двигателя по осям D и Q 0: Выкл. 1: Вкл. Бит 06: Автонастройка инерции системы 0: Выкл. 1: Вкл. Бит 07: Автонастройка положения полюсов HFI	117		Изменяется только в остановленном состоянии

Параметр	Адрес	Наименование	Значения	По умолчанию	Ед.	Возможность изменения
			0: Выкл. 1: Вкл.			
B8-08	0xB808	Режим останова OFF3	0: Быстрый останов 1: Максимально быстрый останов	0		Изменяется только в остановленном состоянии
B8-09	0xB809	Режим останова во время работы	0: Режим останова OFF1 1: Режим останова OFF2 2: Режим останова OFF3	1		Изменяется только в остановленном состоянии
B8-10	0xB80A	Режим останова для управления крутящим моментом	0: Принудительный выбег до останова 1: Переключение на режим управления скоростью с последующим остановом 2: Замедление в режиме управления моментом до нулевой скорости с последующей блокировкой	1		Изменяется только в остановленном состоянии
B8-12	0xB80C	Коэффициент регулировки пропорционального коэффициента усиления	0,1 – 2,0	1,0		Возможно изменение в любое время
B8-13	0xB80D	Коэффициент регулировки интегрального усиления	0,1 – 2,0	1,0		Возможно изменение в любое время
B8-14	0xB80E	Порог нулевой скорости	0,1 – 200,0 %	2,0	%	Возможно изменение в любое время
B8-15	0xB80F	Задержка останова при нулевой скорости	0,00 – 10,00 с	0,10	с	Изменяется только в остановленном состоянии
B8-16	0xB810	Внутреннее исполнение источника контрольных данных	0 – 20	4		Изменяется только в остановленном состоянии
B8-17	0xB811	Пробный ток для отслеживания скорости синхронного двигателя	5,0 – 50,0 %	10,0	%	Изменяется только в остановленном состоянии
B8-18	0xB812	Минимальная частота для отслеживания скорости синхронного двигателя	0,0 – 100,0 Гц	0,0	Гц	Изменяется только в остановленном состоянии
B8-19	0xB813	Угловая компенсация для отслеживания скорости синхронного двигателя	0 – 360	0		Изменяется только в остановленном состоянии
B8-20	0xB814	Автонастройка параметров синхронного двигателя при запуске	0 – 1	0		Возможно изменение в любое время
B8-21	0xB815	Текущий угол	0–65535	0		Не изменяется

Параметр	Адрес	Наименование	Значения	По умолчанию	Ед.	Возможность изменения
		двигателя				
B8-22	0xB816	Ограничение момента в прямом направлении 1	0,0 – 400,0	150,0		Возможно изменение в любое время
B8-23	0xB817	Ограничение момента в обратном направлении 1	0,0 – 400,0	150,0		Возможно изменение в любое время
B8-24	0xB818	Источник ограничения момента в прямом направлении 2	0: 400 % Прочее: F-соединитель	0		Возможно изменение в любое время
B8-25	0xB819	Источник ограничения момента в обратном направлении 2	0: –400 % Прочее: F-соединитель	0		Возможно изменение в любое время
B8-26	0xB81A	Бит 0 выбора линейной функции (генератор пилообразной функции)	0: 0 1: 1 2: Вход функции клеммы 3: DI1 4: DI2 5: DI3 6: DI4 7: DI5 8: DI6 9: DI7 10: DI8 11: DI9 12: DI10 13: DI11 14: DI12 15: DI13 16: DI14 17: DI15 18: DI16 Прочее: B-соединитель (битовый соединитель)	0		Возможно изменение в любое время
B8-27	0xB81B	Бит 1 выбора линейной функции (генератор пилообразной функции)	Аналогично параметру B8-26	0		Возможно изменение в любое время
B8-30	0xB81E	Защита двигателя	Бит 00: Определение перегрузки двигателя (резерв) Бит 01: Определение перегрева двигателя (резерв) Бит 02: Определение ошибки PG (резерв) Бит 03: Определение ошибки управления током Бит 04: Определение ошибки останова двигателя Бит 05: Определение заблокированного ротора Бит 06: Защита синхронного двигателя от размагничивания Бит 07: Защита от блокировки ротора при	537		Возможно изменение в любое время

Параметр	Адрес	Наименование	Значения	По умолчанию	Ед.	Возможность изменения
			управлении скоростью в режиме SVC без обратной связи Бит 08: Резерв Бит 09: Ошибка установки параметра			
B8-31	0xB81F	Время блокировки ротора	0,0 – 65,0 с	2,0	с	Возможно изменение в любое время
B8-32	0xB820	Частота заблокированного ротора	0,0 – 600,0 %	6,0	%	Возможно изменение в любое время
B8-33	0xB821	Время определения останова двигателя	0,0 – 10,0 с	0,5	с	Возможно изменение в любое время
B8-34	0xB822	Порог обнаружения останова	0,0 до +100,0 %	30,0	%	Возможно изменение в любое время
B8-35	0xB823	Время определения исключения текущего управления	0,00 – 1,00 с	0,05	с	Возможно изменение в любое время
B8-36	0xB824	Порог определения исключения текущего управления	0,0 – 200,0 %	25,0	%	Возможно изменение в любое время
B8-37	0xB825	Порог перегрузки по току синхронного двигателя	0,0 – 500,0 %	300,0	%	Возможно изменение в любое время
B8-39	0xB827	Определение отклонения скорости	0 – 1	1		Возможно изменение в любое время
B8-40	0xB828	Частота переключения модели FVC асинхронного двигателя	0 – 1000 %	20	%	Изменяется только в остановленном состоянии
B8-41	0xB829	Частота гистерезиса переключения модели FVC асинхронного двигателя	10 – 50 %	20	%	Изменяется только в остановленном состоянии
B8-42	0xB82A	Время фильтра системы мониторинга FVC асинхронного двигателя	5 – 100 мс	15	мс	Изменяется только в остановленном состоянии
B8-43	0xB82B	Режим текущей модели асинхронного двигателя FVC	0 – 1	0		Изменяется только в остановленном состоянии
B8-44	0xB82C	Режим угла наблюдения выхода предварительного возбуждения FVC асинхронного двигателя	0 – 1	0		Изменяется только в остановленном состоянии
B8-45	0xB82D	Частота переключения модели SVC асинхронного	10 – 20 %	15	%	Изменяется только в остановленном

Параметр	Адрес	Наименование	Значения	По умолчанию	Ед.	Возможность изменения
		двигателя				состоянии
B8-46	0xB82E	Время фильтра системы мониторинга SVC асинхронного двигателя	5 – 50 мс	10	мс	Возможно изменение в любое время
B8-47	0xB82F	Коэффициент усиления системы мониторинга SVC асинхронного двигателя 1	10 – 500 %	100	%	Возможно изменение в любое время
B8-48	0xB830	Коэффициент усиления системы мониторинга SVC асинхронного двигателя 2	10 – 100 %	20	%	Возможно изменение в любое время
B8-49	0xB831	Режим системы мониторинга SVC асинхронного двигателя	0 – 3	0		Изменяется только в остановленном состоянии
B8-50	0xB832	Режим предварительного возбуждения SVC асинхронного двигателя	0 – 1	0		Изменяется только в остановленном состоянии
B8-51	0xB833	Режим отслеживания скорости асинхронного двигателя SVC	0 – 1	0		Изменяется только в остановленном состоянии
B8-54	0xB836	Управление моделью синхронного двигателя 1	Бит 00: Обработка низкой скорости Бит 01: Обработка низкой скорости 1 Бит 02: Автонастройка сопротивления в онлайн-режиме Бит 03: Автонастройка обратной ЭДС в онлайн-режиме Бит 04: KS	5		Возможно изменение в любое время
B8-55	0xB837	K1 для модели синхронного двигателя	10 – 3000	200		Возможно изменение в любое время
B8-56	0xB838	K1Max для модели синхронного двигателя	100 – 6000	3000		Возможно изменение в любое время
B8-57	0xB839	KsMin для модели синхронного двигателя	0,0 – 4,0	0,3		Возможно изменение в любое время
B8-58	0xB83A	Kspeed для модели синхронного двигателя	50 – 2000	400		Возможно изменение в любое время
B8-59	0xB83B	Постоянная времени фильтра частоты синхронного двигателя	2 – 100 мс	10	мс	Возможно изменение в любое время
B8-60	0xB83C	Верхний предел частоты автонастройки Rs синхронного двигателя в онлайн-	1,0 – 20,0 %	3,5	%	Возможно изменение в любое время

Параметр	Адрес	Наименование	Значения	По умолчанию	Ед.	Возможность изменения
		режиме				
B8-61	0xB83D	Kr для модели синхронного двигателя	0 – 50	10		Возможно изменение в любое время
B8-62	0xB83E	Kr1 для модели синхронного двигателя	0 – 50	5		Возможно изменение в любое время
B8-63	0xB83F	Ток инжекции оси D на низкой скорости синхронного двигателя	0 – 100 %	20	%	Возможно изменение в любое время
B8-64	0xB840	LowFreqTime1 для модели синхронного двигателя	0 – 500	50		Возможно изменение в любое время
B8-67	0xB843	Нижний предел частоты автонастройки обратной ЭДС в онлайн-режиме	10 – 100 %	25	%	Возможно изменение в любое время
B8-68	0xB844	LowFreq для модели синхронного двигателя	0,0 – 2,0 %	0,3	%	Возможно изменение в любое время
B8-69	0xB845	LowFreqTime для модели синхронного двигателя	0 – 100	10		Возможно изменение в любое время
B8-70	0xB846	Процент тока автонастройки полюса	50 – 200 %	100	%	Возможно изменение в любое время
B8-71	0xB847	Процент тока высокочастотной характеристики	0 – 100 %	25	%	Возможно изменение в любое время
B8-72	0xB848	Процент частоты переключения HFI и SVC	0 – 30 %	10	%	Возможно изменение в любое время
B8-73	0xB849	Параметр системы мониторинга	10 – 200	100		Возможно изменение в любое время
B8-74	0xB84A	Частота среза фильтра скорости	1 – 200 Гц	10	Гц	Возможно изменение в любое время
B8-75	0xB84B	Несущая частота при автонастройке NS	2,00 – 16,00 Гц	8,00	Гц	Возможно изменение в любое время
B8-76	0xB84C	Автоматический расчет напряжения автонастройки NS	0 – 1	1		Возможно изменение в любое время
B8-77	0xB84D	Ручная установка процента напряжения автонастройки NS	0 – 100 %	10	%	Возможно изменение в любое время
B8-78	0xB84E	Продолжительность этапа 1 HFI	50 – 500 мс	150	мс	Возможно изменение в любое время
B8-80	0xB850	Командное слово контура скорости	Бит 00: Контур скорости 0: Выкл. 1: Вкл. Бит 01: Режим интегрирования 0: Стандартное	11		Возможно изменение в любое время

Параметр	Адрес	Наименование	Значения	По умолчанию	Ед.	Возможность изменения
			интегрирование 1: Интегрирование положения Бит 02: Момент ускорения 0: Выкл. 1: Вкл. Бит 03 – Бит 04: Источник ускорения 0: Крутящий момент передачи функции 1: Автоматический расчет 2: Ускорение передачи функции Бит 05: Противодействие нарушению нагрузки 0: Выкл. 1: Вкл.			
B8-81	0xB851	Коэффициент отмены быстрого интеграла заблокированного ротора	0,0 до +100,0 %	0,0	%	Возможно изменение в любое время
B8-82	0xB852	Интегральный крутящий момент	-100 до +100,0 %	0,0	%	Возможно изменение в любое время
B8-83	0xB853	Размер окна частоты регулятора скорости	0,00 – 10,00 Гц	0,00	Гц	Изменяется только в остановленном состоянии
B8-84	0xB854	Время фильтра тока для контрольных данных крутящего момента	0,0 – 100,0 мс	0,0	мс	Изменяется только в остановленном состоянии
B8-85	0xB855	Момент ускорения	0: Неактивно 1: AI1 2: AI2 3: AI3 4: Контрольные данные импульса 5: Обмен данными 6: Набор контрольных данных 7: Потенциометр с электроприводом 8: ПИД-регулирование Прочее: F-соединитель	0		Возможно изменение в любое время
B8-87	0xB857	Полоса пропускания модели контрольных данных	0,00 – 300,00 Гц	0,00	Гц	Возможно изменение в любое время
B8-88	0xB858	Коэффициент прямой связи по крутящему моменту	0,0 – 1000,0 %	100,0	%	Возможно изменение в любое время
B8-89	0xB859	Время фильтра контрольных данных частоты векторного управления	0,0 – 100,0 мс	0,0	мс	Изменяется только в остановленном состоянии
B8-90	0xB85A	Время фильтра обратной связи по	0,0 – 100,0 мс	0,0	мс	Изменяется только в

Параметр	Адрес	Наименование	Значения	По умолчанию	Ед.	Возможность изменения
		частоте векторного управления				остановленном состоянии
B8-91	0xB85B	Полоса пропускания наблюдения за нагрузкой	0,00 – 300,00 Гц	0,00	Гц	Возможно изменение в любое время
B8-92	0xB85C	Коэффициент наблюдения за нагрузкой	0,0 – 1000,0 %	100,0	%	Возможно изменение в любое время
B8-93	0xB85D	Псевдоинтегральный коэффициент	0,000 – 10,000	1,000		Возможно изменение в любое время
B8-94	0xB85E	Включение коэффициента крутящего момента	0: Выкл. 1: Вкл.	0		Возможно изменение в любое время
B8-96	0xB860	Центральная частота режекторного фильтра 1	0,0 – 4000,0	4000,0		Возможно изменение в любое время
B8-97	0xB861	Центральная частота режекторного фильтра 2	0,0 – 4000,0	4000,0		Возможно изменение в любое время
B8-98	0xB862	Командное слово установки интеграла	0: Выкл. 1: Вкл. Прочее: B-соединитель (битовый соединитель)	0		Возможно изменение в любое время
B8-99	0xB863	Источник контрольных данных интеграла	0: Цифровая настройка 1: AI1 2: AI2 3: AI3 4: Контрольные данные импульса 5: Обмен данными 6: Набор контрольных данных 7: Потенциометр с электроприводом 8: ПИД-регулирование Прочее: F-соединитель	0		Возможно изменение в любое время
B9-00	0xB900	Ускорение, переданное снаружи	0: Неактивно 1: AI1 2: AI2 3: AI3 4: Контрольные данные импульса 5: Обмен данными 6: Набор контрольных данных 7: Потенциометр с электроприводом 8: ПИД-регулирование Прочее: F-соединитель	0		Возможно изменение в любое время
B9-03	0xB903	Коэффициент ограничения опрокидывающего момента	0,0 – 400,0 %	100,0	%	Возможно изменение в любое время
B9-04	0xB904	Коэффициент ограничения мощности двигателя	0,0 – 400,0 %	400,0	%	Возможно изменение в любое время

Параметр	Адрес	Наименование	Значения	По умолчанию	Ед.	Возможность изменения
B9-05	0xB905	Коэффициент ограничения генерируемой мощности	0,0 – 400,0 %	400,0	%	Возможно изменение в любое время
B9-06	0xB906	Включение ограничения превышения скорости	0 – 1	1		Возможно изменение в любое время
B9-07	0xB907	Синусоидальная частота проверки полосы пропускания	0 – 1000 Гц	0	Гц	Возможно изменение в любое время
B9-08	0xB908	Синусоидальная амплитуда проверки полосы пропускания	0 – 100 %	0	%	Возможно изменение в любое время
B9-09	0xB909	Включение проверки пропускной способности	0 – 4	0		Возможно изменение в любое время
B9-11	0xB90B	Режим расчета параметров контура скорости	0: Новое решение 1: Совместимое решение	1		Изменяется только в остановленном состоянии
B9-12	0xB90C	Пропорциональное усиление контура скорости в режиме FVC	0,00 – 100,00 Гц	8,00	Гц	Возможно изменение в любое время
B9-13	0xB90D	Время интегрирования контура скорости в режиме FVC	0,000 – 20,000 с	0,080	с	Возможно изменение в любое время
B9-14	0xB90E	Пропорциональное усиление контура скорости в режиме SVC	0,00 – 100,00 Гц	5,00	Гц	Возможно изменение в любое время
B9-15	0xB90F	Время интегрирования контура скорости в режиме SVC	0,000 – 20,000 с	0,127	с	Возможно изменение в любое время
B9-16	0xB910	Поправочный коэффициент пропорционального действия низкой частоты	0,0 – 1000,0 %	100,0	%	Возможно изменение в любое время
B9-17	0xB911	Интегральный поправочный коэффициент низкой частоты	0,0 – 1000,0 %	100,0	%	Возможно изменение в любое время
B9-18	0xB912	Коэффициент адаптации контура скорости	0,000 – 10,000	0,200		Возможно изменение в любое время
B9-19	0xB913	Нижний предел переключения адаптации контура скорости	0,000 – 10,000	0,400		Возможно изменение в любое время
B9-20	0xB914	Верхний предел переключения адаптации контура скорости	0,000 – 10,000	1,000		Возможно изменение в любое время
B9-21	0xB915	Верхний предел корректировки адаптации контура скорости	0,0 – 1000,0 %	100,0	%	Возможно изменение в любое время

Параметр	Адрес	Наименование	Значения	По умолчанию	Ед.	Возможность изменения
B9-22	0xB916	Нижний предел корректировки адаптации контура скорости	0,0 – 1000,0 %	100,0	%	Возможно изменение в любое время
B9-23	0xB917	Включение адаптации потока	0 – 1	0		Возможно изменение в любое время
B9-24	0xB918	Поправочный коэффициент регулятора превышения скорости	0,0 – 1000,0 %	100,0	%	Возможно изменение в любое время
B9-25	0xB919	Командное слово управления VDC	Бит 00: VdcMin 0: Выкл. 1: Вкл. Бит 01: VdcMax 0: Выкл. 1: Вкл. Бит 02: Автоматический расчет напряжения срабатывания VDC 0: Выкл. 1: Вкл. Бит 03: Интегральное действие управления VDC 0: Выкл. 1: Вкл.	0		Возможно изменение в любое время
B9-26	0xB91A	Коэффициент емкости шины	50,0 – 1000,0 %	100,0	%	Возможно изменение в любое время
B9-27	0xB91B	Частота гистерезиса выхода подавления пониженного напряжения	0,00 – 10,00 Гц	3,00	Гц	Возможно изменение в любое время
B9-28	0xB91C	Минимальный порог скорости отказа VDC	0,00 – 20,00 Гц	2,00	Гц	Возможно изменение в любое время
B9-29	0xB91D	Коэффициент динамической корректировки	0,0 – 1000,0 %	100,0	%	Возможно изменение в любое время
B9-30	0xB91E	Минимальное напряжение активации VDC	320,0 – 540,0 В	430,0	В	Возможно изменение в любое время
B9-31	0xB91F	Максимальное напряжение активации VDC	650,0 – 800,0 В	770,0	В	Возможно изменение в любое время
B9-32	0xB920	Командное слово управления потокосцеплением	Бит 00: Режим фильтрации расчета предела выходного напряжения 0: Симметричная фильтрация 1: Асимметричная фильтрация Бит 01: Расчет обратно-пропорциональной кривой асинхронного двигателя 0: Уменьшение обратно-пропорциональной частоты	2357		Возможно изменение в любое время

Параметр	Адрес	Наименование	Значения	По умолчанию	Ед.	Возможность изменения
			синхронизации. 1: Уменьшение обратно-пропорциональной скорости. Бит 02: Расчет прямой связи потокосцепления с использованием обратно-пропорциональной скорости 0: Выкл. 1: Вкл. Бит 03: Резерв Бит 04: Резерв Бит 05: Регулировка ослабления поля 0: Выкл. 1: Вкл. Бит 06: Прямая связь производной потокосцепления 0: Выкл. 1: Вкл. Бит 07: Управление энергосбережением 0: Выкл. 1: Вкл. Бит 08: Замкнутый контур потока асинхронного двигателя 0: Выкл. 1: Вкл. Бит 09: Резерв Бит 10: Резерв Бит 11: Режим предварительного возбуждения асинхронного двигателя 0: Предварительное возбуждение по времени 1: Предварительное возбуждение по току Бит 12: Ток предварительного возбуждения асинхронного двигателя 0: Опорный ток 1: Максимальный ток, допустимый приводом			
B9-33	0xB921	Верхний предел выходного напряжения для регулировки ослабления поля	1 – 50 %	5	%	Возможно изменение в любое время
B9-34	0xB922	Верхний предел выходного напряжения для автоматической регулировки ослабления поля	1 – 20 %	3	%	Возможно изменение в любое время
B9-35	0xB923	Время фильтра для	0 – 3000 мс	30	мс	Возможно

Параметр	Адрес	Наименование	Значения	По умолчанию	Ед.	Возможность изменения
		расчета максимального выходного напряжения				изменение в любое время
B9-36	0xB924	Поправочный коэффициент номинального потока для расчета	0,5 – 2,0	1,0		Возможно изменение в любое время
B9-37	0xB925	Поправочный коэффициент частоты ослабления поля для расчета	0,8 – 1,2	1,0		Возможно изменение в любое время
B9-38	0xB926	Время фильтра проскальзывания для расчета частоты ослабления поля	0 – 3000 мс	62	мс	Возможно изменение в любое время
B9-39	0xB927	Фильтрация обратной связи по скорости	0 – 8000 мс	50	мс	Возможно изменение в любое время
B9-40	0xB928	Время фильтра нарастания потокосцепления	0 – 8000 мс	20	мс	Возможно изменение в любое время
B9-42	0xB92A	Время фильтра обратной связи по напряжению	0 – 3000 мс	5	мс	Возможно изменение в любое время
B9-43	0xB92B	Максимальный ток размагничивания синхронного двигателя	0 – 500 %	300	%	Возможно изменение в любое время
B9-44	0xB92C	Коэффициент нижнего предела внешнего контура напряжения	0 – 500	50		Возможно изменение в любое время
B9-45	0xB92D	Коэффициент прямой связи производной потокосцепления	0,0 – 1,5	1,0		Возможно изменение в любое время
B9-46	0xB92E	Время фильтра прямой связи по производной потокосцепления	0 – 3000 мс	6	мс	Возможно изменение в любое время
B9-47	0xB92F	Время фильтра нарастания крутящего момента под управлением энергосбережением	0 – 3000 мс	50	мс	Возможно изменение в любое время
B9-48	0xB930	Время фильтра спада крутящего момента при управлении энергосбережением	0 – 3000 мс	100	мс	Возможно изменение в любое время
B9-49	0xB931	Коэффициент нижнего предела потокосцепления при управлении энергосбережением	0,00 – 0,50	0,10		Возможно изменение в любое время
B9-51	0xB933	Ток предварительного возбуждения	1 – 200 %	100	%	Возможно изменение в любое время
B9-52	0xB934	Время предварительного возбуждения	1 – 30000 мс	1000	мс	Возможно изменение в любое время
B9-53	0xB935	Частота полосы	0,0 – 100,0 Гц	2,0	Гц	Возможно

Параметр	Адрес	Наименование	Значения	По умолчанию	Ед.	Возможность изменения
		пропускания с обратной связью потокосцепления				изменение в любое время
B9-54	0xB936	Временной коэффициент обратной связи фильтра потокосцепления	0 – 200	4		Возможно изменение в любое время
B9-55	0xB937	Время фильтра потокосцепления статического выхода	0 – 5000 мс	10	мс	Возможно изменение в любое время
B9-56	0xB938	Режим токовой петли	0: режим ImCsr2 1: Режим комплексного вектора 2: Режим 880 3: Без ослабления поля	1		Изменяется только в остановленном состоянии
B9-57	0xB939	Адаптация пропорционального усиления ПИ-регулирования к нагрузке	0 – 1	0		Изменяется только в остановленном состоянии
B9-58	0xB93A	Демпфирование токовой петли	0,2 – 5,0	0,8		Возможно изменение в любое время
B9-59	0xB93B	Регулировка Kp токовой петли низкой скорости	0,1 – 10,0	1,0		Возможно изменение в любое время
B9-60	0xB93C	Регулировка Kp токовой петли высокой скорости	0,1 – 10,0	1,0		Возможно изменение в любое время
B9-61	0xB93D	Регулировка Ki токовой петли низкой скорости	0,1 – 10,0	1,0		Возможно изменение в любое время
B9-62	0xB93E	Регулировка Ki токовой петли высокой скорости	0,1 – 10,0	2,0		Возможно изменение в любое время
B9-63	0xB93F	Регулировка комплексного вектора токовой петли по оси D	0,1 – 10,0	1,0		Возможно изменение в любое время
B9-64	0xB940	Регулировка комплексного вектора токовой петли по оси Q	0,1 – 10,0	1,0		Возможно изменение в любое время
B9-65	0xB941	Нижний предел частоты гистерезиса комплексного вектора в процентах от номинальной частоты	0 % до B9-66	0	%	Возможно изменение в любое время
B9-66	0xB942	Верхний предел частоты гистерезиса комплексного вектора в процентах от номинальной частоты	B9-65 до 150 %	0	%	Возможно изменение в любое время
B9-67	0xB943	Верхний предел напряжения переключения гистерезиса ImCsr2 в процентах от	B9-68 до 95 %	89	%	Возможно изменение в любое время

Параметр	Адрес	Наименование	Значения	По умолчанию	Ед.	Возможность изменения
		напряжения насыщения				
B9-68	0xB944	Нижний предел напряжения переключения гистерезиса ImCsr2 в процентах от напряжения насыщения	60 % до B9-67	79	%	Возможно изменение в любое время
B9-69	0xB945	Диапазон гистерезиса частоты переключения гистерезиса ImCsr2 в процентах от номинальной частоты	1 – 30 %	10	%	Возможно изменение в любое время
B9-70	0xB946	Нижний предел частоты переключения гистерезиса ImCsr2 (ниже которого условие гистерезиса не действует) в процентах от номинальной частоты	40 – 80 %	60	%	Возможно изменение в любое время
B9-71	0xB947	Регулировка Kss токовой петли ImCsr2	0,1 – 10,0	1,0		Возможно изменение в любое время
B9-72	0xB948	Коэффициент регулировки пропорционального усиления, соответствующий максимальному крутящему моменту при регулировании пропорционального усиления с нагрузкой	0,1 – 1,0	0,5		Возможно изменение в любое время
B9-73	0xB949	Уставка верхнего предела крутящего момента в процентах от номинального крутящего момента при регулировке пропорционального коэффициента с нагрузкой	B9-74 до 300 %	200	%	Возможно изменение в любое время
B9-74	0xB94A	Уставка нижнего предела крутящего момента в процентах от номинального крутящего момента при регулировке пропорционального коэффициента с нагрузкой	10 % до B9-73	100	%	Возможно изменение в любое время
B9-75	0xB94B	Регулировка прямой связи по дифференцированию	0,0 – 1,0	0,0		Возможно изменение в любое время
B9-76	0xB94C	Начальная частота	20 – 150%	40	%	Возможно

Параметр	Адрес	Наименование	Значения	По умолчанию	Ед.	Возможность изменения
		управления развязкой в процентах от номинальной частоты				изменение в любое время
B9-77	0xB94D	Коэффициент регулировки времени фильтра управления развязкой	0,1 – 3,0	1,0		Возможно изменение в любое время
B9-78	0xB94E	Коэффициент регулирования выхода управления развязкой	0,0 – 1,0	1,0		Возможно изменение в любое время
B9-79	0xB94F	Включение прямой связи CPC	0: Выкл. 1: Вкл.	0		Возможно изменение в любое время
B9-80	0xB950	Вспомогательное командное слово токовой петли	Бит 00: Ограничение угла комплексного вектора 0: Выкл. 1: Вкл. Бит 01: Ограничение угла напряжения 0: Внутреннее ограничение программы 1: Установка параметра Бит 02: 0 по умолчанию 0: Нижний предел тока возбуждения во время динамического процесса не накладывается. 1: Нижний предел тока возбуждения накладывается при динамическом процессе в режиме lmCsr2. Бит 03 – Бит 15: Резерв (0 по умолчанию)	0		Возможно изменение в любое время
B9-81	0xB951	Верхний предел угла напряжения	90 – 180°	150	°	Возможно изменение в любое время
B9-82	0xB952	Нижний предел угла напряжения	0 – 90°	30	°	Возможно изменение в любое время
B9-83	0xB953	Интегральный предел оси D асинхронного двигателя	0,500 – 1,000	0,707		Возможно изменение в любое время
B9-84	0xB954	Верхний предел несущей частоты токового контура	5,0 – 16,0	8,0		Возможно изменение в любое время
B9-85	0xB955	Включение снижения частоты	0 – 1	0		Изменяется только в остановленном состоянии
B9-86	0xB956	Источник снижения частоты	0: Линейный ток 1: Контрольные данные крутящего момента 2: Выход регулировки скорости 3: Интегральная составляющая регулировки скорости	1		Изменяется только в остановленном состоянии

Параметр	Адрес	Наименование	Значения	По умолчанию	Ед.	Возможность изменения
B9-87	0xB957	Коэффициент снижения контрольных данных частоты	0,0 – 50,0 %	0,0	%	Возможно изменение в любое время
B9-88	0xB958	Режим переключения FVC-SVC	0: Без переключения 1: Активное переключение 2: Пассивное переключение (привод переменного тока переключается в режим SVC при обнаружении обрыва провода энкодера и переключается обратно в режим FVC при восстановлении работы энкодера во время останова, и не переключается обратно в режим FVC при восстановлении работы энкодера во время работы). 3: Пассивное переключение (привод переменного тока переключается в режим SVC при обнаружении обрыва провода энкодера и переключается обратно в режим FVC при восстановлении работы энкодера во время работы или останова).	0		Изменяется только в остановленном состоянии
B9-89	0xB959	Частота переключения FVC-SVC	10 – 500 %	50	%	Изменяется только в остановленном состоянии
B9-90	0xB95A	Гистерезис переключения FVC-SVC	10 – 100 %	10	%	Изменяется только в остановленном состоянии
БА-00	0xBA00	Тип двигателя	0: Обыкновенный асинхронный двигатель 1: Асинхронный двигатель с переменной частотой 2: Синхронный двигатель с постоянными магнитами	0		Изменяется только в остановленном состоянии
БА-01	0xBA01	Номинальная мощность двигателя	0,1 – 1000,0 кВт	3,7	кВт	Изменяется только в остановленном состоянии
БА-02	0xBA02	Номинальное напряжение двигателя	1 – 2000 В	380	В	Изменяется только в остановленном состоянии
БА-03	0xBA03	Номинальный ток двигателя	0,01 – 655,35 А	9,00	А	Изменяется только в остановленном состоянии
БА-04	0xBA04	Номинальная частота двигателя	0,01 Гц до F0-10	50,00	Гц	Изменяется только в остановленном

Параметр	Адрес	Наименование	Значения	По умолчанию	Ед.	Возможность изменения
						состоянии
БА-05	0xBA05	Номинальная скорость двигателя	1 – 65535 об/мин	1460	об/мин	Изменяется только в остановленном состоянии
БА-06	0xBA06	Количество параллельных двигателей	1 – 200	1		Изменяется только в остановленном состоянии
БА-07	0xBA07	Командное слово информации о двигателе	Бит 00: Кривая взаимной индуктивности 0: Выкл. 1: Вкл. Бит 01: Кривая индуктивности по осям D и Q 0: Выкл. 1: Вкл. Бит 02: Автоматическая автонастройка сопротивления ротора в онлайн-режиме 0: Выкл. 1: Вкл. Бит 03: Метод автонастройки сопротивления ротора в онлайн-режиме 0: Амплитуда 1: Фаза Бит 04: Тепловая модель двигателя 0: Выкл. 1: Вкл. Бит 05: Источник температуры тепловой модели двигателя 0: Расчетная температура 1: Температура, определяемая датчиком Бит 06: Расчет коэффициента момента асинхронного двигателя 0: Формула крутящего момента 1: Текущее распределение Бит 07: Расчет коэффициента момента синхронного двигателя 0: Формула крутящего момента 1: Значение, соответствующее номинальному моменту Бит 08: Расчет момента трения при нулевой скорости 0: Линейное снижение	0x3		Изменяется только в остановленном состоянии

Параметр	Адрес	Наименование	Значения	По умолчанию	Ед.	Возможность изменения
			момента до нуля 1: Момент для поддержания минимальной скорости Бит 09: Расчет параметров модели по параметрам на заводской табличке 0: Выкл. 1: Вкл. Бит 10: Подтверждение расчета параметров модели по параметрам на заводской табличке 0: По умолчанию 1: Подтвердить			
БА-08	0xBA08	Количество полюсных пар двигателя	0 – 64	0		Изменяется только в остановленном состоянии
БА-09	0xBA09	Коэффициент мощности двигателя	0,600 – 1,000	0,860		Изменяется только в остановленном состоянии
БА-10	0xBA0A	PPR энкодера	1 – 65535	1024		Изменяется только в остановленном состоянии
БА-11	0xBA0B	Тип энкодера	0: Инкрементальный энкодер ABZ 1: 23-битный энкодер 2: Резольвер 3: Внешний вход	0		Изменяется только в остановленном состоянии
БА-12	0xBA0C	Плата PG обратной связи по скорости	0: Локальная плата PG 1: Плата расширения PG	0		Изменяется только в остановленном состоянии
БА-13	0xBA0D	Количество полюсных пар резольвера	1 – 65535	1		Изменяется только в остановленном состоянии
БА-15	0xBA0F	Время определения обрыва провода PG для обратной связи по частоте вращения	0,0 – 10,0 с	0,0	с	Изменяется только в остановленном состоянии
БА-16	0xBA10	Последовательность фаз A/B энкодера	0: Прямая 1: Обратная	0		Изменяется только в остановленном состоянии
БА-17	0xBA11	Угол монтажного положения энкодера	0,0 – 359,9°	0,0	°	Изменяется только в остановленном состоянии
БА-18	0xBA12	Плата расширения	1: Плата расширения 1 2: Плата расширения 2	1		Изменяется только в остановленном состоянии
БА-19	0xBA13	Режим измерения скорости энкодером	0: Поддержание 1: Ослабление	2		Изменяется только в

Параметр	Адрес	Наименование	Значения	По умолчанию	Ед.	Возможность изменения
		ABZ на низкой скорости	2: Оптимизированное решение			остановленном состоянии
БА-20	0xBA14	Постоянная времени фильтра измерения скорости энкодера	0,000 – 10,000 с	0,004	с	Возможно изменение в любое время
БА-21	0xBA15	Программный коэффициент определения обрыва провода энкодера	0,000 – 8,000	1,000		Возможно изменение в любое время
БА-22	0xBA16	Командное слово энкодера	Бит 00: Измерение скорости 0: Выкл. 1: Вкл. Бит 01: Программное обнаружение обрыва провода 0: Выкл. 1: Вкл. Бит 02: Удаление глитч-эффектов 0: Выкл. 1: Вкл. Бит 03: Режим измерения скорости энкодером ABZ 0: Четырехкратная частота 1: Одиночный импульс	0		Изменяется только в остановленном состоянии
БА-23	0xBA17	Пороговое значение количества исключений измерения скорости	1 – 100	10		Изменяется только в остановленном состоянии
БА-24	0xBA18	Передаточное число двигателя (числитель)	1 – 65535	1		Изменяется только в остановленном состоянии
БА-25	0xBA19	Передаточное число двигателя (знаменатель)	1 – 65535	1		Изменяется только в остановленном состоянии
БА-26	0xBA1A	Внешний источник входа энкодера	0: 0 1: AI1 2: AI2 3: AI3 4: Контрольные данные импульса 5: Обмен данными 6: Набор контрольных данных 7: Потенциометр с электроприводом 8: ПИД-регулирование Прочее: F-соединитель	0		Не изменяется
БА-29	0xBA1D	Автонастройка	0: Действия не выполняются 1: Статическая автонастройка по частичным параметрам асинхронного двигателя 2: Динамическая автонастройка асинхронного	0		Изменяется только в остановленном состоянии

Параметр	Адрес	Наименование	Значения	По умолчанию	Ед.	Возможность изменения
			двигателя 3: Статическая автонастройка по всем параметрам асинхронного двигателя 4: Автонастройка инерции 5: Автонастройка мертвой зоны 11: Автонастройка синхронного двигателя под нагрузкой (за исключением обратной ЭДС) 12: Динамическая автонастройка синхронного двигателя на холостом ходу 13: Статическая автонастройка по всем параметрам синхронного двигателя (за исключением угла нулевой точки)			
БА-30	0xBA1E	Сопротивление статора асинхронного двигателя	0,001 – 65,535 Ω	1,204	Ω	Изменяется только в остановленном состоянии
БА-31	0xBA1F	Сопротивление ротора асинхронного двигателя	0,001 – 65,535 Ω	0,908	Ω	Изменяется только в остановленном состоянии
БА-32	0xBA20	Индуктивность рассеяния асинхронного двигателя	0,01 – 655,35 мГн	5,28	мГн	Изменяется только в остановленном состоянии
БА-33	0xBA21	Взаимная индуктивность асинхронного двигателя	0,1 – 6553,5 мГн	156,8	мГн	Изменяется только в остановленном состоянии
БА-34	0xBA22	Ток холостого хода асинхронного двигателя	0,01 А до ВА-03	4,20	А	Изменяется только в остановленном состоянии
ВА-35	0xBA23	Сопротивление статора синхронного двигателя	0,001 – 65,535 Ω	1,204	Ω	Изменяется только в остановленном состоянии
ВА-36	0xBA24	Индуктивность синхронного двигателя по оси D	0,01 – 655,35 мГн	5,28	мГн	Изменяется только в остановленном состоянии
ВА-37	0xBA25	Индуктивность синхронного двигателя по оси Q	0,01 – 655,35 мГн	5,28	мГн	Изменяется только в остановленном состоянии
ВА-39	0xBA27	Коэффициент обратной ЭДС синхронного двигателя	0,0 – 6553,5 В	300,0	В	Изменяется только в остановленном состоянии
ВА-40	0xBA28	Индуктивность	0,000 – 65,535 мГн	6,540	мГн	Изменяется

Параметр	Адрес	Наименование	Значения	По умолчанию	Ед.	Возможность изменения
		рассеяния статора				только в остановленном состоянии
BA-41	0xBA29	Электромеханическая постоянная времени	1 – 65535 мс	100	мс	Не изменяется
BA-42	0xBA2A	Коэффициент инерции	0,0–6553,5 %	120,0	%	Изменяется только в остановленном состоянии
BA-43	0xBA2B	Момент трения	0,0–6553,5 %	2,0	%	Изменяется только в остановленном состоянии
BA-44	0xBA2C	Коэффициент тока возбуждения 1 кривой взаимной индуктивности (номинальный)	5,0 – 100,0 %	50,0	%	Изменяется только в остановленном состоянии
BA-45	0xBA2D	Коэффициент тока возбуждения 2 кривой взаимной индуктивности (номинальный)	5,0 – 100,0 %	75,0	%	Изменяется только в остановленном состоянии
BA-46	0xBA2E	Коэффициент тока возбуждения 3 кривой взаимной индуктивности	100,0 – 800,0 %	150,0	%	Изменяется только в остановленном состоянии
BA-47	0xBA2F	Коэффициент тока возбуждения 4 кривой взаимной индуктивности	100,0 – 800,0 %	210,0	%	Изменяется только в остановленном состоянии
BA-48	0xBA30	Коэффициент потока 1 кривой взаимной индуктивности (номинальный)	10,0 – 100,0 %	50,0	%	Изменяется только в остановленном состоянии
BA-49	0xBA31	Коэффициент потока 2 кривой взаимной индуктивности (номинальный)	10,0 – 100,0 %	85,0	%	Изменяется только в остановленном состоянии
BA-50	0xBA32	Коэффициент потока 3 кривой взаимной индуктивности	100,0 – 300,0 %	115,0	%	Изменяется только в остановленном состоянии
BA-51	0xBA33	Коэффициент потока 4 кривой взаимной индуктивности	100,0 – 300,0 %	125,0	%	Изменяется только в остановленном состоянии
BA-52	0xBA34	Точка скорости 1 кривой трения	0 – 30000 об/мин	15	об/мин	Изменяется только в остановленном состоянии
BA-53	0xBA35	Точка скорости 2 кривой трения	0 – 30000 об/мин	30	об/мин	Изменяется только в остановленном состоянии
BA-54	0xBA36	Точка скорости 3	0 – 30000 об/мин	60	об/мин	Изменяется

Параметр	Адрес	Наименование	Значения	По умолчанию	Ед.	Возможность изменения
		кривой трения				только в остановленном состоянии
BA-55	0xBA37	Точка скорости 4 кривой трения	0 – 30000 об/мин	120	об/мин	Изменяется только в остановленном состоянии
BA-56	0xBA38	Точка скорости 5 кривой трения	0 – 30000 об/мин	150	об/мин	Изменяется только в остановленном состоянии
BA-57	0xBA39	Точка скорости 6 кривой трения	0 – 30000 об/мин	300	об/мин	Изменяется только в остановленном состоянии
BA-58	0xBA3A	Точка скорости 7 кривой трения	0 – 30000 об/мин	600	об/мин	Изменяется только в остановленном состоянии
BA-59	0xBA3B	Точка скорости 8 кривой трения	0 – 30000 об/мин	1200	об/мин	Изменяется только в остановленном состоянии
BA-60	0xBA3C	Точка скорости 9 кривой трения	0 – 30000 об/мин	1500	об/мин	Изменяется только в остановленном состоянии
BA-61	0xBA3D	Точка скорости 10 кривой трения	0 – 30000 об/мин	3000	об/мин	Изменяется только в остановленном состоянии
BA-62	0xBA3E	Точка момента 1 кривой трения	-320 до +320 Н·м	0,00	Н·м	Изменяется только в остановленном состоянии
BA-63	0xBA3F	Точка момента 2 кривой трения	-320 до +320 Н·м	0,00	Н·м	Изменяется только в остановленном состоянии
BA-64	0xBA40	Точка момента 3 кривой трения	-320 до +320 Н·м	0,00	Н·м	Изменяется только в остановленном состоянии
BA-65	0xBA41	Точка момента 4 кривой трения	-320 до +320 Н·м	0,00	Н·м	Изменяется только в остановленном состоянии
BA-66	0xBA42	Точка момента 5 кривой трения	-320 до +320 Н·м	0,00	Н·м	Изменяется только в остановленном состоянии
BA-67	0xBA43	Точка момента 6 кривой трения	-320 до +320 Н·м	0,00	Н·м	Изменяется только в остановленном состоянии
BA-68	0xBA44	Точка момента 7	-320 до +320 Н·м	0,00	Н·м	Изменяется

Параметр	Адрес	Наименование	Значения	По умолчанию	Ед.	Возможность изменения
		кривой трения				только в остановленном состоянии
BA-69	0xBA45	Точка момента 8 кривой трения	-320 до +320 Н·м	0,00	Н·м	Изменяется только в остановленном состоянии
BA-70	0xBA46	Точка момента 9 кривой трения	-320 до +320 Н·м	0,00	Н·м	Изменяется только в остановленном состоянии
BA-71	0xBA47	Точка момента 10 кривой трения	-320 до +320 Н·м	0,00	Н·м	Изменяется только в остановленном состоянии
BA-72	0xBA48	Начальная точка текущего коэффициента кривой индуктивности по осям D и Q	-800 до +800,0 %	-200	%	Изменяется только в остановленном состоянии
BA-73	0xBA49	Конечная точка текущего коэффициента кривой индуктивности по осям D и Q	-800 до +800,0 %	200,0	%	Изменяется только в остановленном состоянии
BA-74	0xBA4A	Индуктивность 1 по оси D кривой индуктивности по осям D и Q	0,0–6553,5 %	100,0	%	Изменяется только в остановленном состоянии
BA-75	0xBA4B	Индуктивность 2 по оси D кривой индуктивности по осям D и Q	0,0–6553,5 %	100,0	%	Изменяется только в остановленном состоянии
BA-76	0xBA4C	Индуктивность 3 по оси D кривой индуктивности по осям D и Q	0,0–6553,5 %	100,0	%	Изменяется только в остановленном состоянии
BA-77	0xBA4D	Индуктивность 4 по оси D кривой индуктивности по осям D и Q	0,0–6553,5 %	100,0	%	Изменяется только в остановленном состоянии
BA-78	0xBA4E	Индуктивность 5 по оси D кривой индуктивности по осям D и Q	0,0–6553,5 %	100,0	%	Изменяется только в остановленном состоянии
BA-79	0xBA4F	Индуктивность 6 по оси D кривой индуктивности по осям D и Q	0,0–6553,5 %	100,0	%	Изменяется только в остановленном состоянии
BA-80	0xBA50	Индуктивность 7 по оси D кривой индуктивности по осям D и Q	0,0–6553,5 %	100,0	%	Изменяется только в остановленном состоянии
BA-81	0xBA51	Индуктивность 8 по оси D кривой индуктивности по осям	0,0–6553,5 %	100,0	%	Изменяется только в остановленном

Параметр	Адрес	Наименование	Значения	По умолчанию	Ед.	Возможность изменения
		D и Q				состоянии
BA-82	0xBA52	Индуктивность 9 по оси D кривой индуктивности по осям D и Q	0,0–6553,5 %	100,0	%	Изменяется только в остановленном состоянии
BA-83	0xBA53	Индуктивность по оси D 10 из кривой индуктивности по осям D и Q	0,0–6553,5 %	100,0	%	Изменяется только в остановленном состоянии
BA-84	0xBA54	Индуктивность по оси D 11 из кривой индуктивности по осям D и Q	0,0–6553,5 %	100,0	%	Изменяется только в остановленном состоянии
BA-85	0xBA55	Индуктивность 12 по оси D кривой индуктивности по осям D и Q	0,0–6553,5 %	100,0	%	Изменяется только в остановленном состоянии
BA-86	0xBA56	Индуктивность 1 по оси Q кривой индуктивности по осям D и Q	0,0–6553,5 %	100,0	%	Изменяется только в остановленном состоянии
BA-87	0xBA57	Индуктивность 2 по оси Q кривой индуктивности по осям D и Q	0,0–6553,5 %	100,0	%	Изменяется только в остановленном состоянии
BA-88	0xBA58	Индуктивность 3 по оси Q кривой индуктивности по осям D и Q	0,0–6553,5 %	100,0	%	Изменяется только в остановленном состоянии
BA-89	0xBA59	Индуктивность 4 по оси Q кривой индуктивности по осям D и Q	0,0–6553,5 %	100,0	%	Изменяется только в остановленном состоянии
BA-90	0xBA5A	Индуктивность 5 по оси Q кривой индуктивности по осям D и Q	0,0–6553,5 %	100,0	%	Изменяется только в остановленном состоянии
BA-91	0xBA5B	Индуктивность 6 по оси Q кривой индуктивности по осям D и Q	0,0–6553,5 %	100,0	%	Изменяется только в остановленном состоянии
BA-92	0xBA5C	Индуктивность 7 по оси Q кривой индуктивности по осям D и Q	0,0–6553,5 %	100,0	%	Изменяется только в остановленном состоянии
BA-93	0xBA5D	Индуктивность 8 по оси Q кривой индуктивности по осям D и Q	0,0–6553,5 %	100,0	%	Изменяется только в остановленном состоянии
BA-94	0xBA5E	Индуктивность 9 по оси Q кривой индуктивности по осям D и Q	0,0–6553,5 %	100,0	%	Изменяется только в остановленном состоянии
BA-95	0xBA5F	Индуктивность 10 по	0,0–6553,5 %	100,0	%	Изменяется

Параметр	Адрес	Наименование	Значения	По умолчанию	Ед.	Возможность изменения
		оси Q кривой индуктивности по осям D и Q				только в остановленном состоянии
BA-96	0xBA60	Индуктивность 11 по оси Q кривой индуктивности по осям D и Q	0,0–6553,5 %	100,0	%	Изменяется только в остановленном состоянии
BA-97	0xBA61	Индуктивность 12 по оси Q кривой индуктивности по осям D и Q	0,0–6553,5 %	100,0	%	Изменяется только в остановленном состоянии
BB-00	0xBB00	Кривая V/f	0: Прямолинейная зависимость V/f 1: Многоточечная кривая V/f 2: Резерв 3: Резерв 4: Резерв 5: Резерв 6: Резерв 7: Резерв 8: Резерв 9: Резерв 10: Режим полного разделения V/f 11: Режим половинного разделения V/f	0		Изменяется только в остановленном состоянии
BB-01	0xBB01	Повышение крутящего момента	0,0 – 30,0 %	3,0	%	Возможно изменение в любое время
BB-02	0xBB02	Частота отсечки по повышению момента	0,00 Гц до F0-10	50,00	Гц	Изменяется только в остановленном состоянии
BB-03	0xBB03	Многоточечная кривая V/f, частота 1	0,00 Гц до BB-05	0,00	Гц	Изменяется только в остановленном состоянии
BB-04	0xBB04	Многоточечная кривая V/f, напряжение 1	0,0 до +100,0 %	0,0	%	Изменяется только в остановленном состоянии
BB-05	0xBB05	Многоточечная кривая V/f, частота 2	BB-03 до BB-07	0,00	Гц	Изменяется только в остановленном состоянии
BB-06	0xBB06	Многоточечная кривая V/f, напряжение 2	0,0 до +100,0 %	0,0	%	Изменяется только в остановленном состоянии
BB-07	0xBB07	Многоточечная кривая V/f, частота 3	BB-05 до BA-04	0,00	Гц	Изменяется только в остановленном состоянии
BB-08	0xBB08	Многоточечная кривая V/f, напряжение 3	0,0 до +100,0 %	0,0	%	Изменяется только в остановленном состоянии

Параметр	Адрес	Наименование	Значения	По умолчанию	Ед.	Возможность изменения
BB-09	0xBB09	Коэффициент усиления компенсации проскальзывания V/f	0,0 – 200,0	0,0		Возможно изменение в любое время
BB-10	0xBB0A	Коэффициент усиления перевозбуждения V/f	0 – 200	64		Возможно изменение в любое время
BB-11	0xBB0B	Коэффициент усиления подавления колебаний V/f	0 – 100	40		Возможно изменение в любое время
BB-12	0xBB0C	Подавление колебаний V/f	0: Выкл. 1: Вкл.	1		Возможно изменение в любое время
BB-13	0xBB0D	Источник напряжения для разделения V/f	0: Цифровая настройка (BB-14) 1: AI1 2: AI2 3: AI3 4: Контрольные данные импульса (DI5) 5: Набор контрольных данных 6: Стандартный ПЛК 7: ПИД-регулирование 8: Обмен данными Прочее: F-соединитель	0		Возможно изменение в любое время
BB-14	0xBB0E	Напряжение разделения V/f	0 В до BA-02	0	В	Возможно изменение в любое время
BB-15	0xBB0F	Время нарастания напряжения разделения V/f	0,0 – 1000,0 с	0,0	с	Возможно изменение в любое время
BB-16	0xBB10	Время спада напряжения разделения V/f	0,0 – 1000,0 с	0,0	с	Возможно изменение в любое время
BB-17	0xBB11	Режим останова для разделения V/f	0: Частота и напряжение снижаются до 0 независимо друг от друга 1: Частота снижается до 0 после снижения напряжения до 0 2: Выбег до останова (новое)	0		Возможно изменение в любое время
BB-18	0xBB12	Ток срабатывания подавления останова при перенапряжении	50 – 200 %	150	%	Изменяется только в остановленном состоянии
BB-19	0xBB13	Подавление останова при перегрузке по току	0: Выкл. 1: Вкл.	1		Изменяется только в остановленном состоянии
BB-20	0xBB14	Коэффициент усиления подавления останова при перегрузке по току	1 – 100	20		Возможно изменение в любое время
BB-21	0xBB15	Коэффициент компенсации скорости, умножающий ток срабатывания подавления останова	50 – 200 %	100	%	Изменяется только в остановленном состоянии

Параметр	Адрес	Наименование	Значения	По умолчанию	Ед.	Возможность изменения
		при перенапряжении				
BB-22	0xBB16	Напряжение срабатывания подавления останова при перенапряжении	330,0 – 800,0 В	770,0	В	Возможно изменение в любое время
BB-23	0xBB17	Подавление останова при перенапряжении	0: Выкл. 1: Вкл.	1		Изменяется только в остановленном состоянии
BB-24	0xBB18	Коэффициент усиления частоты подавления останова при перенапряжении	1 – 100	30		Возможно изменение в любое время
BB-25	0xBB19	Коэффициент усиления напряжения подавления останова при перенапряжении	1 – 100	30		Возможно изменение в любое время
BB-26	0xBB1A	Порог повышения частоты для подавления останова при перенапряжении	0 – 50 Гц	5	Гц	Изменяется только в остановленном состоянии
BB-27	0xBB1B	Время фильтра компенсации проскальзывания	0,1 – 10,0 с	0,5	с	Изменяется только в остановленном состоянии
BB-28	0xBB1C	Источник многоточечной кривой	0: 3-точечная кривая 1: Модуль многоточечной кривой A 2: Модуль многоточечной кривой B	0		Изменяется только в остановленном состоянии
BB-33	0xBB21	Коэффициент усиления компенсации момента в онлайн-режиме	80 – 150	100		Изменяется только в остановленном состоянии
BB-34	0xBB22	Коэффициент Imax Ki	10 – 1000 %	100	%	Изменяется только в остановленном состоянии
BB-35	0xBB23	Порог подавления перегрузки по току (относительно номинального тока двигателя)	80 – 300 %	200	%	Изменяется только в остановленном состоянии
BB-36	0xBB24	Порог частоты для ослабления поля подавления перегрузки по току	100 – 500 %	100	%	Изменяется только в остановленном состоянии
BB-37	0xBB25	Время фильтра IT	10 – 1000 мс	100	мс	Изменяется только в остановленном состоянии
BB-38	0xBB26	Режим компенсации проскальзывания	0: Выкл. 1: Компенсация проскальзывания без PG 2: Компенсация проскальзывания с PG	1		Изменяется только в остановленном состоянии

Параметр	Адрес	Наименование	Значения	По умолчанию	Ед.	Возможность изменения
BB-39	0xBB27	Разрешенное время VdcMaxCtrl	0,0 – 100,0 с	0,0	с	Изменяется только в остановленном состоянии
BB-40	0xBB28	Верхний предел напряжения разделения V/f	50,0 – 200,0 %	100,0	%	Изменяется только в остановленном состоянии
BB-41	0xBB29	Генератор пилообразной функции (RFG) – Время частоты разделения V/f	0: Генератор пилообразной функции (RFG) – Принудительный сброс времени на 0 1: Генератор пилообразной функции (RFG) – Предустановленное время	0		Изменяется только в остановленном состоянии
BB-42	0xBB2A	Частота среза фильтра подавления колебаний V/f	1,0 – 50,0 Гц	8,0	Гц	Возможно изменение в любое время
BB-43	0xBB2B	Порог частоты среза для подавления колебаний V/f	10 – 3000 Гц	200	Гц	Возможно изменение в любое время
BB-44	0xBB2C	Коэффициент прямой связи VdcMaxCtrl	0 – 500 %	0	%	Возможно изменение в любое время
BB-50	0xBB32	IF низкой скорости PMVVC	0: Выкл. 1: Вкл.	1		Изменяется только в остановленном состоянии
BB-51	0xBB33	Ток IF низкой скорости PMVVC	30 – 250	100		Изменяется только в остановленном состоянии
BB-52	0xBB34	Порог переключения скорости для IF низкой скорости PMVVC	2,0 – 100,0 %	10,0	%	Изменяется только в остановленном состоянии
BB-53	0xBB35	Коэффициент усиления подавления колебаний PMVVC	0 – 500	100		Возможно изменение в любое время
BB-54	0xBB36	Временной коэффициент фильтра PMVVC	0 – 500	100		Возможно изменение в любое время
BB-55	0xBB37	Режим управления энергосбережением PMVVC	0: Фиксированная прямолинейная зависимость V/f 1: Фиксированный 30 % реактивный ток 2: Управление MTPA	2		Изменяется только в остановленном состоянии
BC-00	0xBC00	Режим пуска	0: Прямой пуск 1: Пуск с хода 2: Пуск с предварительным возбуждением (асинхронный двигатель переменного тока) 3: Быстрый пуск SVC	0		Возможно изменение в любое время
BC-01	0xBC01	Режим отслеживания	0: От частоты останова	0		Возможно

Параметр	Адрес	Наименование	Значения	По умолчанию	Ед.	Возможность изменения
		скорости	1: От частоты питания 2: От максимальной частоты 3: Резерв 4: Отслеживание направленной скорости магнитного поля (MD290)			изменение в любое время
BC-02	0xBC02	Скорость отслеживания скорости	1 – 100	20		Возможно изменение в любое время
BC-03	0xBC03	Пусковая частота	0,00 – 10,00 Гц	0,00	Гц	Возможно изменение в любое время
BC-04	0xBC04	Время удержания пусковой частоты	0,0 – 100,0 с	0,0	с	Изменяется только в остановленном состоянии
BC-05	0xBC05	Ток торможения при торможении постоянным током при запуске	0 – 100 %	50	%	Изменяется только в остановленном состоянии
BC-06	0xBC06	Время торможения постоянным током при запуске	0,0 – 100,0 с	0,0	с	Изменяется только в остановленном состоянии
BC-07	0xBC07	Режим останова	0: Замедление до останова 1: Выбег до останова 2: Максимально быстрый останов	0		Возможно изменение в любое время
BC-08	0xBC08	Начальная частота торможения постоянным током при останове	0,00 Гц до F0-10	0,00	Гц	Возможно изменение в любое время
BC-09	0xBC09	Задержка торможения постоянным током при останове	0,0 – 100,0 с	0,0	с	Возможно изменение в любое время
BC-10	0xBC0A	Ток торможения при торможении постоянным током при останове	0 – 100 %	50	%	Возможно изменение в любое время
BC-11	0xBC0B	Время торможения постоянным током при останове	0,0 – 100,0 с	0,0	с	Возможно изменение в любое время
BC-12	0xBC0C	Кр замкнутого контура ограничения тока развертки для отслеживания скорости	0 – 1000	500		Возможно изменение в любое время
BC-13	0xBC0D	Ki замкнутого контура ограничения тока развертки для отслеживания скорости	0 – 1000	800		Возможно изменение в любое время
BC-14	0xBC0E	Ток отслеживания скорости	30 – 200 %	80	%	Изменяется только в остановленном состоянии
BC-15	0xBC0F	Множитель токовой петли	10 – 600 %	100	%	Возможно изменение в

Параметр	Адрес	Наименование	Значения	По умолчанию	Ед.	Возможность изменения
						любое время
BC-16	0xBC10	Время размагничивания (действительно для асинхронных двигателей)	0,00 – 5,00 с	0,50	с	Возможно изменение в любое время
BC-17	0xBC11	Включение перевозбуждения	0: Выкл. 2: Вкл при замедлении 3: Всегда Вкл	0		Возможно изменение в любое время
BC-18	0xBC12	Ток подавления перевозбуждения	0 – 150 %	100	%	Возможно изменение в любое время
BC-19	0xBC13	Коэффициент усиления перевозбуждения	0,01 – 2,50	1,25		Возможно изменение в любое время
BC-20	0xBC14	Автонастройка параметра при запуске	Бит 00: Автонастройка положения полюсов синхронного двигателя при запуске 0: Выкл. 1: Вкл. Бит 01: Быстрая автонастройка сопротивления статора при запуске 0: Выкл. 1: Вкл. Бит 02 – Бит 03: Автонастройка положения полюсов HFI 0: Выкл. 1: Вкл. 2: Адаптивный Бит 04: Самодиагностика IGBT при запуске 0: Выкл. 1: Вкл. Бит 05: Самодиагностика короткого замыкания на землю при запуске (резерв) 0: Выкл. 1: Вкл. Бит 06: Самодиагностика обрыва фазы при запуске (резерв) 0: Выкл. 1: Вкл.	1		Изменяется только в остановленном состоянии
BC-21	0xBC15	Направление автонастройки	0 – 1	1		Изменяется только в остановленном состоянии
BC-22	0xBC16	Коэффициент усиления подавления колебаний при автонастройке обратной ЭДС синхронного двигателя	0,0 – 30,0	3,2		Изменяется только в остановленном состоянии

Параметр	Адрес	Наименование	Значения	По умолчанию	Ед.	Возможность изменения
BC-23	0xBC17	Автонастройка целевой скорости вращения	30,0 – 100,0 %	70,0	%	Изменяется только в остановленном состоянии
BC-24	0xBC18	Целевая скорость 1 автонастройки инерции	10,0 % до BC-25	40,0	%	Изменяется только в остановленном состоянии
BC-25	0xBC19	Целевая скорость 2 автонастройки инерции	BC-24 до 100,0 %	60,0	%	Изменяется только в остановленном состоянии
BC-26	0xBC1A	Предотвращение перегрузки по току кривой насыщения взаимной индуктивности	0 – 1	1		Изменяется только в остановленном состоянии
BC-27	0xBC1B	Элементы автонастройки	Бит 00: Адаптация параметров контура скорости 0: Выкл. 1: Вкл. Бит 01: Адаптация параметров токового контура 0: Выкл. 1: Вкл. Бит 02: Нелинейная автонастройка привода 0: Выкл. 1: Вкл. Бит 03: Автонастройка коэффициента межфазного отклонения 0: Выкл. 1: Вкл. Бит 04: Автонастройка начального положения полюсов синхронного двигателя 0: Выкл. 1: Вкл. Бит 05: Автонастройка модели индуктивности синхронного двигателя по осям D и Q 0: Выкл. 1: Вкл. Бит 06: Автонастройка инерции системы 0: Выкл. 1: Вкл. Бит 07: Автонастройка положения полюсов HFI 0: Выкл. 1: Вкл.	117		Изменяется только в остановленном состоянии
BC-28	0xBC1C	Режим останова OFF3	0: Быстрый останов	0		Изменяется

Параметр	Адрес	Наименование	Значения	По умолчанию	Ед.	Возможность изменения
			1: Максимально быстрый останов			только в остановленном состоянии
BC-29	0xBC1D	Режим останова во время работы	0: Режим останова OFF1 1: Режим останова OFF2 2: Режим останова OFF3	1		Изменяется только в остановленном состоянии
BC-30	0xBC1E	Режим останова для управления крутящим моментом	0: Принудительный выбег до останова 1: Переключение на режим управления скоростью с последующим остановом 2: Замедление в режиме управления моментом до нулевой скорости с последующей блокировкой	1		Изменяется только в остановленном состоянии
BC-32	0xBC20	Коэффициент регулировки пропорционального коэффициента усиления	0,1 – 2,0	1,0		Возможно изменение в любое время
BC-33	0xBC21	Коэффициент регулировки интегрального усиления	0,1 – 2,0	1,0		Возможно изменение в любое время
BC-34	0xBC22	Порог нулевой скорости	0,1 – 200,0 %	2,0	%	Возможно изменение в любое время
BC-35	0xBC23	Задержка останова при нулевой скорости	0,00 – 10,00 с	0,10	с	Изменяется только в остановленном состоянии
BC-36	0xBC24	Внутреннее исполнение источника контрольных данных	0 – 20	4		Изменяется только в остановленном состоянии
BC-37	0xBC25	Пробный ток для отслеживания скорости синхронного двигателя	5,0 – 50,0 %	10,0	%	Изменяется только в остановленном состоянии
BC-38	0xBC26	Минимальная частота для отслеживания скорости синхронного двигателя	0,0 – 100,0 Гц	0,0	Гц	Изменяется только в остановленном состоянии
BC-39	0xBC27	Угловая компенсация для отслеживания скорости синхронного двигателя	0 – 360	0		Изменяется только в остановленном состоянии
BC-40	0xBC28	Автонастройка параметров синхронного двигателя при запуске	0 – 1	0		Возможно изменение в любое время
BC-41	0xBC29	Текущий угол двигателя	0–65535	0		Не изменяется
BC-42	0xBC2A	Ограничение момента в прямом направлении	0,0 – 400,0	150,0		Возможно изменение в

Параметр	Адрес	Наименование	Значения	По умолчанию	Ед.	Возможность изменения
		1				любое время
BC-43	0xBC2B	Ограничение момента в обратном направлении 1	0,0 – 400,0	150,0		Возможно изменение в любое время
BC-44	0xBC2C	Источник ограничения момента в прямом направлении 2	0: 400 % Прочее: F-соединитель	0		Возможно изменение в любое время
BC-45	0xBC2D	Источник ограничения момента в обратном направлении 2	0: –400 % Прочее: F-соединитель	0		Возможно изменение в любое время
BC-46	0xBC2E	Бит 0 выбора линейной функции (генератор пилообразной функции)	0: 0 1: 1 2: Вход функции клеммы 3: DI1 4: DI2 5: DI3 6: DI4 7: DI5 8: DI6 9: DI7 10: DI8 11: DI9 12: DI10 13: DI11 14: DI12 15: DI13 16: DI14 17: DI15 18: DI16 Прочее: B-соединитель (битовый соединитель)	0		Возможно изменение в любое время
BC-47	0xBC2F	Бит 1 выбора линейной функции (генератор пилообразной функции)	Аналогично параметру BC-46	0		Возможно изменение в любое время
BC-50	0xBC32	Защита двигателя от перегрузки	0: Выкл. 1: Вкл.	1		Возможно изменение в любое время
BC-51	0xBC33	Коэффициент усиления защиты двигателя от перегрузки	0,20 – 10,00	1,00		Возможно изменение в любое время
BC-52	0xBC34	Коэффициент предварительного предупреждения о перегрузке двигателя	50 – 100 %	80	%	Возможно изменение в любое время
BC-53	0xBC35	Коэффициент усиление подавления останова при перенапряжении	1 – 100	30		Возможно изменение в любое время
BC-54	0xBC36	Напряжение защиты останова при перенапряжения	330,0 – 800,0 В	770,0	В	Возможно изменение в любое время
BC-55	0xBC37	Обрыв входной фазы/защита от срабатывания контактора	Единицы: Защита от обрыва входной фазы 0: Выкл. 1: Защита включается, когда	11		Возможно изменение в любое время

Параметр	Адрес	Наименование	Значения	По умолчанию	Ед.	Возможность изменения
			соблюдены условия обрыва входной фазы на программном и аппаратном уровне 2: Защита включена, когда соблюдены условия обрыва входной фазы на программном уровне 3: Защита включена, когда соблюдены условия обрыва входной фазы на аппаратном уровне Десятки: Защита контактора от срабатывания 0: Выкл. 1: Вкл.			
BC-56	0xBC38	Защита от обрыва отходящей фазы	Единицы: Защита от обрыва выходной фазы при включении питания 0: Выкл. 1: Вкл. Десятки: Защита от обрыва отходящей фазы перед запуском 0: Выкл. 1: Вкл.	1		Возможно изменение в любое время
BC-57	0xBC39	Функция преодоления провалов мощности	0: Выкл. 1: Замедление 2: Замедление до останова 3: Подавление провала напряжения	0		Изменяется только в остановленном состоянии
BC-58	0xBC3A	Пороговое значение напряжения для отключения функции преодоления провалов мощности	80 – 100 %	85	%	Изменяется только в остановленном состоянии
BC-59	0xBC3B	Задержка восстановления напряжения после провала мощности	0,0 – 100,0 с	0,5	с	Изменяется только в остановленном состоянии
BC-60	0xBC3C	Пороговое значение напряжения для включения функции преодоления провалов мощности	60 – 100 %	80	%	Изменяется только в остановленном состоянии
BC-61	0xBC3D	Защита при потере нагрузки	0: Выкл. 1: Вкл.	0		Возможно изменение в любое время
BC-62	0xBC3E	Уровень определения потери нагрузки	0,0 до +100,0 %	10,0	%	Возможно изменение в любое время
BC-63	0xBC3F	Время определения потери нагрузки	0,0 – 60,0 с	1,0	с	Возможно изменение в любое время
BC-64	0xBC40	Уровень определения превышения допустимой скорости	0,0 – 50,0 %	20,0	%	Возможно изменение в любое время
BC-65	0xBC41	Время определения	0,0 – 60,0 с	1,0	с	Возможно

Параметр	Адрес	Наименование	Значения	По умолчанию	Ед.	Возможность изменения
		превышения допустимой скорости				изменение в любое время
BC-66	0xBC42	Уровень определения чрезмерного отклонения скорости	0,0 – 50,0 %	20,0	%	Возможно изменение в любое время
BC-67	0xBC43	Время определения чрезмерного отклонения скорости	0,0 – 60,0 с	5,0	с	Возможно изменение в любое время
BC-68	0xBC44	Коэффициент усиления функции преодоления провалов мощности Kp	1 – 100	40		Возможно изменение в любое время
BC-69	0xBC45	Интегральный коэффициент функции преодоления провалов мощности Ki	1 – 100	30		Возможно изменение в любое время
BC-70	0xBC46	Время замедления при функции преодоления провалов мощности	0,0 – 300,0 с	20,0	с	Возможно изменение в любое время
BC-71	0xBC47	Время подавления провалов напряжения	0,1 – 600,0 с	0,5	с	Возможно изменение в любое время
BC-72	0xBC48	Защита двигателя	Бит 00: Определение перегрузки двигателя (резерв) Бит 01: Определение перегрева двигателя (резерв) Бит 02: Определение ошибки PG (резерв) Бит 03: Определение ошибки управления током Бит 04: Определение ошибки останова двигателя Бит 05: Определение заблокированного ротора Бит 06: Защита синхронного двигателя от размагничивания Бит 07: Защита от блокировки ротора при управлении скоростью в режиме SVC без обратной связи Бит 08: Резерв Бит 09: Ошибка установки параметра	537		Возможно изменение в любое время
BC-73	0xBC49	Время блокировки ротора	0,0 – 65,0 с	2,0	с	Возможно изменение в любое время
BC-74	0xBC4A	Частота заблокированного ротора	0,0 – 600,0 %	6,0	%	Возможно изменение в любое время
BC-75	0xBC4B	Время определения останова двигателя	0,0 – 10,0 с	0,5	с	Возможно изменение в любое время
BC-76	0xBC4C	Порог обнаружения останова	0,0 до +100,0 %	30,0	%	Возможно изменение в

Параметр	Адрес	Наименование	Значения	По умолчанию	Ед.	Возможность изменения
						любое время
BC-77	0xBC4D	Время определения исключения текущего управления	0,00 – 1,00 с	0,05	с	Возможно изменение в любое время
BC-78	0xBC4E	Порог определения исключения текущего управления	0,0 – 200,0 %	25,0	%	Возможно изменение в любое время
BC-79	0xBC4F	Порог перегрузки по току синхронного двигателя	0,0 – 500,0 %	300,0	%	Возможно изменение в любое время
BC-81	0xBC51	Определение отклонения скорости	0 – 1	1		Возможно изменение в любое время
BC-82	0xBC52	Частота пропуска 1	0,00 Гц до F0-10	0,00	Гц	Возможно изменение в любое время
BC-83	0xBC53	Частота пропуска 2	0,00 Гц до F0-10	0,00	Гц	Возможно изменение в любое время
BC-84	0xBC54	Частота пропуска 3	0,00 Гц до F0-10	0,00	Гц	Возможно изменение в любое время
BC-85	0xBC55	Частота пропуска 4	0,00 Гц до F0-10	0,00	Гц	Возможно изменение в любое время
BC-86	0xBC56	Полоса частот пропуска	0,00 Гц до F0-10	0,00	Гц	Возможно изменение в любое время
BC-87	0xBC57	Источник верхнего предельного значения частоты	0: F0-12 1: AI1 2: AI2 3: AI3 4: Контрольные данные импульса 5: Обмен данными Прочее: F-соединитель	0		Изменяется только в остановленном состоянии
BC-88	0xBC58	Верхнее предельное значение частоты	BC-90 до F0-10	50,00	Гц	Возможно изменение в любое время
BC-89	0xBC59	Смещение верхнего предельного значения частоты	0,00 Гц до F0-10 (максимальная частота)	0,00	Гц	Возможно изменение в любое время
BC-90	0xBC5A	Нижнее предельное значение частоты	0,00 Гц до BC-88	0,00	Гц	Возможно изменение в любое время
BC-91	0xBC5B	Режим управления скоростью/крутящим моментом	0: Управление скоростью 1: Управление крутящим моментом	0		Возможно изменение в любое время
BD-00	0xBD00	Частота переключения модели FVC асинхронного двигателя	0 – 1000 %	20	%	Изменяется только в остановленном состоянии
BD-01	0xBD01	Частота гистерезиса переключения модели FVC асинхронного двигателя	10 – 50 %	20	%	Изменяется только в остановленном состоянии

Параметр	Адрес	Наименование	Значения	По умолчанию	Ед.	Возможность изменения
BD-02	0xBD02	Время фильтра системы мониторинга FVC асинхронного двигателя	5 – 100 мс	15	мс	Изменяется только в остановленном состоянии
BD-03	0xBD03	Режим текущей модели асинхронного двигателя FVC	0 – 1	0		Изменяется только в остановленном состоянии
BD-04	0xBD04	Режим угла наблюдения выхода предварительного возбуждения FVC асинхронного двигателя	0 – 1	0		Изменяется только в остановленном состоянии
BD-05	0xBD05	Частота переключения модели SVC асинхронного двигателя	10 – 20 %	15	%	Изменяется только в остановленном состоянии
BD-06	0xBD06	Время фильтра системы мониторинга SVC асинхронного двигателя	5 – 50 мс	10	мс	Возможно изменение в любое время
BD-07	0xBD07	Коэффициент усиления системы мониторинга SVC асинхронного двигателя 1	10 – 500 %	100	%	Возможно изменение в любое время
BD-08	0xBD08	Коэффициент усиления системы мониторинга SVC асинхронного двигателя 2	10 – 100 %	20	%	Возможно изменение в любое время
BD-09	0xBD09	Режим системы мониторинга SVC асинхронного двигателя	0 – 3	0		Изменяется только в остановленном состоянии
BD-10	0xBD0A	Режим предварительного возбуждения SVC асинхронного двигателя	0 – 1	0		Изменяется только в остановленном состоянии
BD-11	0xBD0B	Режим отслеживания скорости асинхронного двигателя SVC	0 – 1	0		Изменяется только в остановленном состоянии
BD-14	0xBD0E	Управление моделью синхронного двигателя 1	Бит 00: Обработка низкой скорости Бит 01: Обработка низкой скорости 1 Бит 02: Автонастройка сопротивления в онлайн-режиме Бит 03: Автонастройка обратной ЭДС в онлайн-режиме Бит 04: KS	5		Возможно изменение в любое время
BD-15	0xBD0F	K1 для модели синхронного двигателя	10 – 3000	200		Возможно изменение в любое время

Параметр	Адрес	Наименование	Значения	По умолчанию	Ед.	Возможность изменения
BD-16	0xBD10	K1Max для модели синхронного двигателя	100 – 6000	3000		Возможно изменение в любое время
BD-17	0xBD11	KsMin для модели синхронного двигателя	0,0 – 4,0	0,3		Возможно изменение в любое время
BD-18	0xBD12	Kspeed для модели синхронного двигателя	50 – 2000	400		Возможно изменение в любое время
BD-19	0xBD13	Постоянная времени фильтра частоты синхронного двигателя	2 – 100 мс	10	мс	Возможно изменение в любое время
BD-20	0xBD14	Верхний предел частоты автонастройки Rs синхронного двигателя в онлайн-режиме	1,0 – 20,0 %	3,5	%	Возможно изменение в любое время
BD-21	0xBD15	Kr для модели синхронного двигателя	0 – 50	10		Возможно изменение в любое время
BD-22	0xBD16	Kr1 для модели синхронного двигателя	0 – 50	5		Возможно изменение в любое время
BD-23	0xBD17	Ток инжекции оси D на низкой скорости синхронного двигателя	0 – 100 %	20	%	Возможно изменение в любое время
BD-24	0xBD18	LowFreqTime1 для модели синхронного двигателя	0 – 500	50		Возможно изменение в любое время
BD-27	0xBD1B	Нижний предел частоты автонастройки обратной ЭДС в онлайн-режиме	10 – 100 %	25	%	Возможно изменение в любое время
BD-28	0xBD1C	LowFreq для модели синхронного двигателя	0,0 – 2,0 %	0,3	%	Возможно изменение в любое время
BD-29	0xBD1D	LowFreqTime для модели синхронного двигателя	0 – 100	10		Возможно изменение в любое время
BD-30	0xBD1E	Процент тока автонастройки полюса	50 – 200 %	100	%	Возможно изменение в любое время
BD-31	0xBD1F	Процент тока высокочастотной характеристики	0 – 100 %	25	%	Возможно изменение в любое время
BD-32	0xBD20	Процент частоты переключения HFI и SVC	0 – 30 %	10	%	Возможно изменение в любое время
BD-33	0xBD21	Параметр системы мониторинга	10 – 200	100		Возможно изменение в любое время
BD-34	0xBD22	Частота среза фильтра скорости	1 – 200 Гц	10	Гц	Возможно изменение в любое время
BD-35	0xBD23	Несущая частота при автонастройке NS	2,00 – 16,00 Гц	8,00	Гц	Возможно изменение в

Параметр	Адрес	Наименование	Значения	По умолчанию	Ед.	Возможность изменения
						любое время
BD-36	0xBD24	Автоматический расчет напряжения автонастройки NS	0: Выкл. 1: Вкл.	1		Возможно изменение в любое время
BD-37	0xBD25	Ручная установка процента напряжения автонастройки NS	0 – 100 %	10	%	Возможно изменение в любое время
BD-38	0xBD26	Продолжительность этапа 1 HFI	50 – 500 мс	150	мс	Возможно изменение в любое время
BD-40	0xBD28	Пропорциональное усиление контура скорости 1	1 – 100	30		Возможно изменение в любое время
BD-41	0xBD29	Время интегрирования контура скорости 1	0,01 – 10,00 с	0,50	с	Возможно изменение в любое время
BD-42	0xBD2A	Частота переключения 1	0,00 Гц до BD-45	5,00	Гц	Возможно изменение в любое время
BD-43	0xBD2B	Пропорциональное усиление контура скорости 2	1 – 100	20		Возможно изменение в любое время
BD-44	0xBD2C	Время интегрирования контура скорости 2	0,01 – 10,00 с	1,00	с	Возможно изменение в любое время
BD-45	0xBD2D	Частота переключения 2	BD-42 до F0-10	10,00	Гц	Возможно изменение в любое время
BD-46	0xBD2E	Коэффициент усиления проскальзывания векторного управления	50 – 200 %	100	%	Возможно изменение в любое время
BD-47	0xBD2F	Время фильтра обратной связи по скорости в режиме SVC	0,000 – 0,100 с	0,015	с	Возможно изменение в любое время
BD-49	0xBD31	Источник верхнего предела момента в режиме управления скоростью (в двигательном режиме)	0: Цифровая настройка (F2-10) 1: AI1 2: AI2 3: AI3 4: Контрольные данные импульса 5: Обмен данными 6: МИН (AI1, AI2) 7: МАКС (AI1, AI2) Прочее: F-соединитель	0		Возможно изменение в любое время
BD-50	0xBD32	Верхний предел момента в режиме управления скоростью	0,0 – 200,0 %	150,0	%	Возможно изменение в любое время
BD-51	0xBD33	Источник верхнего предела момента в режиме управления скоростью (в генерирующем режиме)	0: Цифровая настройка (F2-10) 1: AI1 2: AI2 3: AI3 4: Контрольные данные импульса (DI5) 5: Обмен данными	0		Возможно изменение в любое время

Параметр	Адрес	Наименование	Значения	По умолчанию	Ед.	Возможность изменения
			6: МИН (AI1, AI2) 7: МАКС (AI1, AI2) 8: Цифровая настройка (F2-12) Прочее: F-соединитель			
BD-52	0xBD34	Верхний предел момента в режиме управления скоростью (в генерирующем режиме)	0,0 – 200,0 %	150,0	%	Возможно изменение в любое время
BD-53	0xBD35	Режим ослабления поля	0: Без ослабления поля 1: Автоматическая регулировка 2: Расчет + Автоматическая регулировка	1		Изменяется только в остановленном состоянии
BD-54	0xBD36	Коэффициент усиления ослабления поля	1 – 50	5		Возможно изменение в любое время
BD-57	0xBD39	Ограничение генерируемой мощности	0: Выкл. 1: Вкл на протяжении всего процесса 2: Вкл. на постоянной скорости 3: Вкл при замедлении	0		Возможно изменение в любое время
BD-58	0xBD3A	Верхний предел генерируемой мощности	0,0 – 200,0 %	20,0	%	Возможно изменение в любое время
BD-59	0xBD3B	Режим управления двигателем 3	0: SVC 1: FVC 2: V/f	2		Изменяется только в остановленном состоянии
BD-60	0xBD3C	Ток определения угла начального положения синхронного двигателя	50 – 180	80		Изменяется только в остановленном состоянии
BD-61	0xBD3D	Определение угла начального положения синхронного двигателя	0: Определение при работе 1: Не определяется 2: Определение при первоначальном запуске после включения питания	0		Возможно изменение в любое время
BD-63	0xBD3F	Коэффициент усиления регулировки явных полюсов синхронного двигателя	0,20 – 3,00	1,00		Возможно изменение в любое время
BD-64	0xBD40	Управление максимальным отношением момента к току синхронного двигателя	0: Выкл. 1: Вкл.	1		Возможно изменение в любое время
BD-65	0xBD41	Корректировка сигнала Z	0: Выкл. 1: Вкл.	1		Возможно изменение в любое время
BD-67	0xBD43	Несущая частота низкой скорости	0,8 кГц до F0-15	2,0	кГц	Возможно изменение в любое время
BD-68	0xBD44	Блокировка положения	0 – 1	0		Возможно

Параметр	Адрес	Наименование	Значения	По умолчанию	Ед.	Возможность изменения
						изменение в любое время
BD-69	0xBD45	Частота переключения	0,00 Гц до BD-42	0,30	Гц	Возможно изменение в любое время
BD-70	0xBD46	Пропорциональное усиление блокировки положения контура скорости	1 – 100	10		Возможно изменение в любое время
BD-71	0xBD47	Время интегрирования блокировки положения контура скорости	0,01 – 10,00 с	0,50	с	Возможно изменение в любое время
BD-74	0xBD4A	Свободный режим автонастройки	0: Выкл. 1: Автонастройка при первом запуске после включения питания 2: Автонастройка при работе	0		Возможно изменение в любое время
BD-76	0xBD4C	Угол компенсации исходного положения	0,0 – 359,9	0,0		Возможно изменение в любое время
BD-80	0xBD50	Командное слово контура скорости	Бит 00: Контур скорости 0: Выкл. 1: Вкл. Бит 01: Режим интегрирования 0: Стандартное интегрирование 1: Интегрирование положения Бит 02: Момент ускорения 0: Выкл. 1: Вкл. Бит 03 – Бит 04: Источник ускорения 0: Крутящий момент передачи функции 1: Автоматический расчет 2: Ускорение передачи функции Бит 05: Противодействие нарушению нагрузки 0: Выкл. 1: Вкл.	11		Возможно изменение в любое время
BD-81	0xBD51	Коэффициент отмены быстрого интеграла заблокированного ротора	0,0 до +100,0 %	0,0	%	Возможно изменение в любое время
BD-82	0xBD52	Интегральный крутящий момент	-100 до +100,0 %	0,0	%	Возможно изменение в любое время
BD-83	0xBD53	Размер окна частоты регулятора скорости	0,00 – 10,00 Гц	0,00	Гц	Изменяется только в остановленном состоянии
BD-84	0xBD54	Время фильтра тока для контрольных данных крутящего	0,0 – 100,0 мс	0,0	мс	Изменяется только в остановленном

Параметр	Адрес	Наименование	Значения	По умолчанию	Ед.	Возможность изменения
		момента				состоянии
BD-85	0xBD55	Момент ускорения	0: Неактивно 1: AI1 2: AI2 3: AI3 4: Контрольные данные импульса 5: Обмен данными 6: Набор контрольных данных 7: Потенциометр с электроприводом 8: ПИД-регулирование Прочее: F-соединитель	0		Возможно изменение в любое время
BD-87	0xBD57	Полоса пропускания модели контрольных данных	0,00 – 300,00 Гц	0,00	Гц	Возможно изменение в любое время
BD-88	0xBD58	Коэффициент прямой связи по крутящему моменту	0,0 – 1000,0 %	100,0	%	Возможно изменение в любое время
BD-89	0xBD59	Время фильтра контрольных данных частоты векторного управления	0,0 – 100,0 мс	0,0	мс	Изменяется только в остановленном состоянии
BD-90	0xBD5A	Время фильтра обратной связи по частоте векторного управления	0,0 – 100,0 мс	0,0	мс	Изменяется только в остановленном состоянии
BD-91	0xBD5B	Полоса пропускания наблюдения за нагрузкой	0,00 – 300,00 Гц	0,00	Гц	Возможно изменение в любое время
BD-92	0xBD5C	Коэффициент наблюдения за нагрузкой	0,0 – 1000,0 %	100,0	%	Возможно изменение в любое время
BD-93	0xBD5D	Псевдоинтегральный коэффициент	0,000 – 10,000	1,000		Возможно изменение в любое время
BD-94	0xBD5E	Включение коэффициента крутящего момента	0: Выкл. 1: Вкл.	0		Возможно изменение в любое время
BD-96	0xBD60	Центральная частота режекторного фильтра 1	0,0 – 4000,0	4000,0		Возможно изменение в любое время
BD-97	0xBD61	Центральная частота режекторного фильтра 2	0,0 – 4000,0	4000,0		Возможно изменение в любое время
BD-98	0xBD62	Командное слово установки интеграла	0: Выкл. 1: Вкл. Прочее: B-соединитель (битовый соединитель)	0		Возможно изменение в любое время
BD-99	0xBD63	Источник контрольных данных интеграла	0: Цифровая настройка 1: AI1 2: AI2 3: AI3 4: Контрольные данные импульса	0		Возможно изменение в любое время

Параметр	Адрес	Наименование	Значения	По умолчанию	Ед.	Возможность изменения
			5: Обмен данными 6: Набор контрольных данных 7: Потенциометр с электроприводом 8: ПИД-регулирование Прочее: F-соединитель			
BE-00	0xBE00	Ускорение, переданное снаружи	0: Неактивно 1: AI1 2: AI2 3: AI3 4: Контрольные данные импульса 5: Обмен данными 6: Набор контрольных данных 7: Потенциометр с электроприводом 8: ПИД-регулирование Прочее: F-соединитель	0		Возможно изменение в любое время
BE-03	0xBE03	Коэффициент ограничения опрокидывающего момента	0,0 – 400,0 %	100,0	%	Возможно изменение в любое время
BE-04	0xBE04	Коэффициент ограничения мощности двигателя	0,0 – 400,0 %	400,0	%	Возможно изменение в любое время
BE-05	0xBE05	Коэффициент ограничения генерируемой мощности	0,0 – 400,0 %	400,0	%	Возможно изменение в любое время
BE-06	0xBE06	Включение ограничения превышения скорости	0 – 1	1		Возможно изменение в любое время
BE-07	0xBE07	Синусоидальная частота проверки полосы пропускания	0 – 1000 Гц	0	Гц	Возможно изменение в любое время
BE-08	0xBE08	Синусоидальная амплитуда проверки полосы пропускания	0 – 100 %	0	%	Возможно изменение в любое время
BE-09	0xBE09	Включение проверки пропускной способности	0 – 4	0		Возможно изменение в любое время
BE-11	0xBE0B	Режим расчета параметров контура скорости	0: Новое решение 1: Совместимое решение	1		Изменяется только в остановленном состоянии
BE-12	0xBE0C	Пропорциональное усиление контура скорости в режиме FVC	0,00 – 100,00 Гц	8,00	Гц	Возможно изменение в любое время
BE-13	0xBE0D	Время интегрирования контура скорости в режиме FVC	0,000 – 20,000 с	0,080	с	Возможно изменение в любое время
BE-14	0xBE0E	Пропорциональное усиление контура скорости в режиме SVC	0,00 – 100,00 Гц	5,00	Гц	Возможно изменение в любое время

Параметр	Адрес	Наименование	Значения	По умолчанию	Ед.	Возможность изменения
BE-15	0xBE0F	Время интегрирования контура скорости в режиме SVC	0,000 – 20,000 с	0,127	с	Возможно изменение в любое время
BE-16	0xBE10	Поправочный коэффициент пропорционального действия низкой частоты	0,0 – 1000,0 %	100,0	%	Возможно изменение в любое время
BE-17	0xBE11	Интегральный поправочный коэффициент низкой частоты	0,0 – 1000,0 %	100,0	%	Возможно изменение в любое время
BE-18	0xBE12	Коэффициент адаптации контура скорости	0,000 – 10,000	0,200		Возможно изменение в любое время
BE-19	0xBE13	Нижний предел переключения адаптации контура скорости	0,000 – 10,000	0,400		Возможно изменение в любое время
BE-20	0xBE14	Верхний предел переключения адаптации контура скорости	0,000 – 10,000	1,000		Возможно изменение в любое время
BE-21	0xBE15	Верхний предел корректировки адаптации контура скорости	0,0 – 1000,0 %	100,0	%	Возможно изменение в любое время
BE-22	0xBE16	Нижний предел корректировки адаптации контура скорости	0,0 – 1000,0 %	100,0	%	Возможно изменение в любое время
BE-23	0xBE17	Включение адаптации потока	0 – 1	0		Возможно изменение в любое время
BE-24	0xBE18	Поправочный коэффициент регулятора превышения скорости	0,0 – 1000,0 %	100,0	%	Возможно изменение в любое время
BE-25	0xBE19	Командное слово управления VDC	Бит 00: VdcMin 0: Выкл. 1: Вкл. Бит 01: VdcMax 0: Выкл. 1: Вкл. Бит 02: Автоматический расчет напряжения срабатывания VDC 0: Выкл. 1: Вкл. Бит 03: Интегральное действие управления VDC 0: Выкл. 1: Вкл.	0		Возможно изменение в любое время
BE-26	0xBE1A	Коэффициент емкости шины	50,0 – 1000,0 %	100,0	%	Возможно изменение в любое время
BE-27	0xBE1B	Частота гистерезиса	0,00 – 10,00 Гц	3,00	Гц	Возможно

Параметр	Адрес	Наименование	Значения	По умолчанию	Ед.	Возможность изменения
		выхода подавления пониженного напряжения				изменение в любое время
BE-28	0xBE1C	Минимальный порог скорости отказа VDC	0,00 – 20,00 Гц	2,00	Гц	Возможно изменение в любое время
BE-29	0xBE1D	Коэффициент динамической корректировки	0,0 – 1000,0 %	100,0	%	Возможно изменение в любое время
BE-30	0xBE1E	Минимальное напряжение активации VDC	320,0 – 540,0 В	430,0	В	Возможно изменение в любое время
BE-31	0xBE1F	Максимальное напряжение активации VDC	650,0 – 800,0 В	770,0	В	Возможно изменение в любое время
BE-32	0xBE20	Командное слово управления потокосцеплением	Бит 00: Режим фильтрации расчета предела выходного напряжения 0: Симметричная фильтрация 1: Асимметричная фильтрация Бит 01: Расчет обратно-пропорциональной кривой асинхронного двигателя 0: Уменьшение обратно-пропорциональной частоты синхронизации. 1: Уменьшение обратно-пропорциональной скорости. Бит 02: Расчет прямой связи потокосцепления с использованием обратно-пропорциональной скорости 0: Выкл. 1: Вкл. Бит 03: Резерв Бит 04: Резерв Бит 05: Регулировка ослабления поля 0: Выкл. 1: Вкл. Бит 06: Прямая связь производной потокосцепления 0: Выкл. 1: Вкл. Бит 07: Управление энергосбережением 0: Выкл. 1: Вкл. Бит 08: Замкнутый контур потока асинхронного двигателя 0: Выкл. 1: Вкл.	2357		Возможно изменение в любое время

Параметр	Адрес	Наименование	Значения	По умолчанию	Ед.	Возможность изменения
			Бит 09: Резерв Бит 10: Резерв Бит 11: Режим предварительного возбуждения асинхронного двигателя 0: Предварительное возбуждение по времени 1: Предварительное возбуждение по току Бит 12: Ток предварительного возбуждения асинхронного двигателя 0: Опорный ток 1: Максимальный ток, допустимый приводом			
BE-33	0xBE21	Верхний предел выходного напряжения для регулировки ослабления поля	1 – 50 %	5	%	Возможно изменение в любое время
BE-34	0xBE22	Верхний предел выходного напряжения для автоматической регулировки ослабления поля	1 – 20 %	3	%	Возможно изменение в любое время
BE-35	0xBE23	Время фильтра для расчета максимального выходного напряжения	0 – 3000 мс	30	мс	Возможно изменение в любое время
BE-36	0xBE24	Поправочный коэффициент номинального потока для расчета	0,5 – 2,0	1,0		Возможно изменение в любое время
BE-37	0xBE25	Поправочный коэффициент частоты ослабления поля для расчета	0,8 – 1,2	1,0		Возможно изменение в любое время
BE-38	0xBE26	Время фильтра проскальзывания для расчета частоты ослабления поля	0 – 3000 мс	62	мс	Возможно изменение в любое время
BE-39	0xBE27	Фильтрация обратной связи по скорости	0 – 8000 мс	50	мс	Возможно изменение в любое время
BE-40	0xBE28	Время фильтра нарастания потокосцепления	0 – 8000 мс	20	мс	Возможно изменение в любое время
BE-42	0xBE2A	Время фильтра обратной связи по напряжению	0 – 3000 мс	5	мс	Возможно изменение в любое время
BE-43	0xBE2B	Максимальный ток размагничивания синхронного двигателя	0 – 500 %	300	%	Возможно изменение в любое время
BE-44	0xBE2C	Коэффициент нижнего предела внешнего контура напряжения	0 – 500	50		Возможно изменение в любое время
BE-45	0xBE2D	Коэффициент прямой	0,0 – 1,5	1,0		Возможно

Параметр	Адрес	Наименование	Значения	По умолчанию	Ед.	Возможность изменения
		связи производной потокосцепления				изменение в любое время
BE-46	0xBE2E	Время фильтра прямой связи по производной потокосцепления	0 – 3000 мс	6	мс	Возможно изменение в любое время
BE-47	0xBE2F	Время фильтра нарастания крутящего момента под управлением энергосбережением	0 – 3000 мс	50	мс	Возможно изменение в любое время
BE-48	0xBE30	Время фильтра спада крутящего момента при управлении энергосбережением	0 – 3000 мс	100	мс	Возможно изменение в любое время
BE-49	0xBE31	Коэффициент нижнего предела потокосцепления при управлении энергосбережением	0,00 – 0,50	0,10		Возможно изменение в любое время
BE-51	0xBE33	Ток предварительного возбуждения	1 – 200 %	100	%	Возможно изменение в любое время
BE-52	0xBE34	Время предварительного возбуждения	1 – 30000 мс	1000	мс	Возможно изменение в любое время
BE-53	0xBE35	Частота полосы пропускания с обратной связью потокосцепления	0,0 – 100,0 Гц	2,0	Гц	Возможно изменение в любое время
BE-54	0xBE36	Временной коэффициент обратной связи фильтра потокосцепления	0 – 200	4		Возможно изменение в любое время
BE-55	0xBE37	Время фильтра потокосцепления статического выхода	0 – 5000 мс	10	мс	Возможно изменение в любое время
BE-56	0xBE38	Режим токовой петли	0: режим ImCsr2 1: Режим комплексного вектора 2: Режим 880 3: Без ослабления поля	1		Изменяется только в остановленном состоянии
BE-57	0xBE39	Адаптация пропорционального усиления ПИ-регулирования к нагрузке	0: Выкл. 1: Вкл.	0		Изменяется только в остановленном состоянии
BE-58	0xBE3A	Демпфирование токовой петли	0,2 – 5,0	0,8		Возможно изменение в любое время
BE-59	0xBE3B	Регулировка Kp токовой петли низкой скорости	0,1 – 10,0	1,0		Возможно изменение в любое время
BE-60	0xBE3C	Регулировка Kp токовой петли высокой скорости	0,1 – 10,0	1,0		Возможно изменение в любое время
BE-61	0xBE3D	Регулировка Ki токовой	0,1 – 10,0	1,0		Возможно

Параметр	Адрес	Наименование	Значения	По умолчанию	Ед.	Возможность изменения
		петли низкой скорости				изменение в любое время
BE-62	0xBE3E	Регулировка Ki токовой петли высокой скорости	0,1 – 10,0	2,0		Возможно изменение в любое время
BE-63	0xBE3F	Регулировка комплексного вектора токовой петли по оси D	0,1 – 10,0	1,0		Возможно изменение в любое время
BE-64	0xBE40	Регулировка комплексного вектора токовой петли по оси Q	0,1 – 10,0	1,0		Возможно изменение в любое время
BE-65	0xBE41	Нижний предел частоты гистерезиса комплексного вектора в процентах от номинальной частоты	0 % до BD-66	0	%	Возможно изменение в любое время
BE-66	0xBE42	Верхний предел частоты гистерезиса комплексного вектора в процентах от номинальной частоты	BE-65 до 150 %	0	%	Возможно изменение в любое время
BE-67	0xBE43	Верхний предел напряжения переключения гистерезиса ImCsr2 в процентах от напряжения насыщения	BE-68 до 95 %	89	%	Возможно изменение в любое время
BE-68	0xBE44	Нижний предел напряжения переключения гистерезиса ImCsr2 в процентах от напряжения насыщения	60 % до BE-67	79	%	Возможно изменение в любое время
BE-69	0xBE45	Диапазон гистерезиса частоты переключения гистерезиса ImCsr2 в процентах от номинальной частоты	1 – 30 %	10	%	Возможно изменение в любое время
BE-70	0xBE46	Нижний предел частоты переключения гистерезиса ImCsr2 (ниже которого условие гистерезиса не действует) в процентах от номинальной частоты	40 – 80 %	60	%	Возможно изменение в любое время
BE-71	0xBE47	Регулировка Kss токовой петли ImCsr2	0,1 – 10,0	1,0		Возможно изменение в любое время
BE-72	0xBE48	Коэффициент регулировки пропорционального усиления, соответствующий максимальному	0,1 – 1,0	0,5		Возможно изменение в любое время

Параметр	Адрес	Наименование	Значения	По умолчанию	Ед.	Возможность изменения
		крутящему моменту при регулировании пропорционального усиления с нагрузкой				
BE-73	0xBE49	Уставка верхнего предела крутящего момента в процентах от номинального крутящего момента при регулировке пропорционального коэффициента с нагрузкой	BE-74 до 300 %	200	%	Возможно изменение в любое время
BE-74	0xBE4A	Уставка нижнего предела крутящего момента в процентах от номинального крутящего момента при регулировке пропорционального коэффициента с нагрузкой	0,0 % до BE-73	100	%	Возможно изменение в любое время
BE-75	0xBE4B	Регулировка прямой связи по дифференцированию	0,0 – 1,0	0,0		Возможно изменение в любое время
BE-76	0xBE4C	Начальная частота управления развязкой в процентах от номинальной частоты	20 – 150%	40	%	Возможно изменение в любое время
BE-77	0xBE4D	Коэффициент регулировки времени фильтра управления развязкой	0,1 – 3,0	1,0		Возможно изменение в любое время
BE-78	0xBE4E	Коэффициент регулирования выхода управления развязкой	0,0 – 1,0	1,0		Возможно изменение в любое время
BE-79	0xBE4F	Включение прямой связи CPC	0: Выкл. 1: Вкл.	0		Возможно изменение в любое время
BE-80	0xBE50	Вспомогательное командное слово токовой петли	Бит 00: Ограничение угла комплексного вектора 0: Выкл. 1: Вкл. Бит 01: Ограничение угла напряжения 0: Внутреннее ограничение программы 1: Установка параметра Бит 02: 0 по умолчанию 0: Нижний предел тока возбуждения во время динамического процесса не накладывается. 1: Нижний предел тока возбуждения накладывается при динамическом процессе в режиме lmCsr2.	0		Возможно изменение в любое время

Параметр	Адрес	Наименование	Значения	По умолчанию	Ед.	Возможность изменения
			Бит 03 – Бит 15: Резерв (0 по умолчанию)			
BE-81	0xBE51	Верхний предел угла напряжения	90 – 180°	150	°	Возможно изменение в любое время
BE-82	0xBE52	Нижний предел угла напряжения	0 – 90°	30	°	Возможно изменение в любое время
BE-83	0xBE53	Интегральный предел оси D асинхронного двигателя	0,500 – 1,000	0,707		Возможно изменение в любое время
BE-84	0xBE54	Верхний предел несущей частоты токового контура	5,0 – 16,0	8,0		Возможно изменение в любое время
BE-85	0xBE55	Включение снижения частоты	0 – 1	0		Изменяется только в остановленном состоянии
BE-86	0xBE56	Источник снижения частоты	0: Линейный ток 1: Контрольные данные крутящего момента 2: Выход регулировки скорости 3: Интегральная составляющая регулировки скорости	1		Изменяется только в остановленном состоянии
BE-87	0xBE57	Коэффициент снижения контрольных данных частоты	0,0 – 50,0 %	0,0	%	Возможно изменение в любое время
BE-88	0xBE58	Режим переключения FVC-SVC	0: Без переключения 1: Активное переключение 2: Пассивное переключение (привод переменного тока переключается в режим SVC при обнаружении обрыва провода энкодера и переключается обратно в режим FVC при восстановлении работы энкодера во время останова, и не переключается обратно в режим FVC при восстановлении работы энкодера во время работы). 3: Пассивное переключение (привод переменного тока переключается в режим SVC при обнаружении обрыва провода энкодера и переключается обратно в режим FVC при восстановлении работы энкодера во время работы или останова).	0		Изменяется только в остановленном состоянии
BE-89	0xBE59	Частота переключения FVC-SVC	10 – 500 %	50	%	Изменяется только в

Параметр	Адрес	Наименование	Значения	По умолчанию	Ед.	Возможность изменения
						остановленном состоянии
BE-90	0xBE5A	Гистерезис переключения FVC-SVC	10 – 100 %	10	%	Изменяется только в остановленном состоянии
BF-00	0xBF00	Измерение минимальной скорости внутри резольвера	0,010 – 10,000 с	0,450	с	Изменяется только в остановленном состоянии
BF-01	0xBF001	Коэффициент адаптации динамических параметров	20,0 – 200,0 %	100,0	%	Изменяется только в остановленном состоянии
BF-02	0xBF02	Режим настройки напряжения автонастройки модели насыщения	0 – 1	1		Возможно изменение в любое время
BF-03	0xBF03	Резерв 2 контрольные данные несущей частоты автонастройки модели насыщения	0,0 – 10,0	6,0		Возможно изменение в любое время
BF-04	0xBF04	Множитель целевого номинального тока автонастройки модели насыщения	0 – 250 %	200	%	Возможно изменение в любое время
BF-05	0xBF05	Ручная уставка напряжения автонастройки модели насыщения	0 – 4096	2000		Возможно изменение в любое время
BF-06	0xBF06	Время фильтра напряжения на шине	0 – 10000 мс	0	мс	Возможно изменение в любое время
BF-07	0xBF07	Защита инвертора	Бит 00: Защита поимпульсным ограничением тока (резерв) 0: Выкл. 1: Вкл. Бит 01: Обрыв отходящей фазы (резерв) 0: Выкл. 1: Вкл. Бит 02: Защита от тока утечки (резерв) 0: Выкл. 1: Вкл. Бит 03: Определение обрыва входной фазы сигнала PL (резерв) 0: Выкл. 1: Вкл. Бит 04: Определение обрыва входной фазы шины (резерв) 0: Выкл. 1: Вкл. Бит 05: Снижение номинальных характеристик	128		Возможно изменение в любое время

Параметр	Адрес	Наименование	Значения	По умолчанию	Ед.	Возможность изменения
			при низкой частоте 0: Выкл. 1: Вкл. Бит 06: Сообщение о перенапряжении при выключении 0: Вкл. 1: Выкл. Бит 07: Ошибка определения дрейфа нуля 0: Выкл. 1: Вкл. Бит 08: Определение ошибки предварительной зарядки 0: Выкл. 1: Вкл. Бит 09: Сбор и анализ напряжения на шине 0: Выкл. 1: Вкл.			
BF-09	0xBF09	Порог предварительной перегрузки привода переменного тока	0,0 до +100,0 %	90,0	%	Возможно изменение в любое время
BF-12	0xBF0C	Время определения обрыва входной фазы	1,0 – 10,0 с	2,0	с	Возможно изменение в любое время
BF-13	0xBF0D	Допустимый диапазон колебаний на шине	10,0 – 500,0 В	65,0	В	Возможно изменение в любое время
BF-14	0xBF0E	Предварительный перегрев перед достижением предела перегрева	0,0 – 60,0 %	5,0	%	Возможно изменение в любое время
BF-15	0xBF0F	Максимальный выходной ток	0,0 – 1000,0 %	1000,0	%	Возможно изменение в любое время
BF-16	0xBF10	Установка ШИМ	Бит 00: Несущая частота регулируется в зависимости от температуры 0: Выкл. 1: Вкл. Бит 01: Несущая частота регулируется в зависимости от частоты синхронизации 0: Выкл. 1: Вкл. Бит 02 – Бит 03: 0: Асинхронная модуляция 1: Псевдосинхронная модуляция 2: Синхронная модуляция (резерв) Бит 04 – Бит 06: 0: CPWM 1: DPWM0	130		Возможно изменение в любое время

Параметр	Адрес	Наименование	Значения	По умолчанию	Ед.	Возможность изменения
			2: DPWM1 3: DPWM2 4: DPWM3 5: DPWMph Бит 07: Компенсация мертвой зоны 0: Выкл. 1: Вкл. Бит 08: Режим перемодуляции 0: Амплитуда 1: Фаза			
BF-17	0xBF11	Гистерезис для регулировки несущей частоты в зависимости от частоты синхронизации	0,0 – 100,0 Гц	3,0	Гц	Возможно изменение в любое время
BF-18	0xBF12	Частота среза для компенсации мертвой зоны	0,0 – 600,0 Гц	70,0	Гц	Возможно изменение в любое время
BF-19	0xBF13	Коэффициент узкого импульса	0,0 до +100,0 %	0,0	%	Возможно изменение в любое время
BF-20	0xBF14	Начальная частота для регулировки несущей частоты в зависимости от частоты синхронизации	0,0 – 600,0 Гц	5,0	Гц	Возможно изменение в любое время
BF-21	0xBF15	Предел коэффициента модуляции	A5-05 до 115,5 %	105,0	%	Возможно изменение в любое время
BF-22	0xBF16	Падение напряжения на транзисторе привода	0,00 – 5,00 В	0,80	В	Изменяется только в остановленном состоянии
BF-23	0xBF17	Ток 1 кривой времени нечувствительности	0,0 – 150,0 %	1,0	%	Изменяется только в остановленном состоянии
BF-24	0xBF18	Ток 2 кривой времени нечувствительности	0,0 – 150,0 %	2,0	%	Изменяется только в остановленном состоянии
BF-25	0xBF19	Ток 3 кривой времени нечувствительности	0,0 – 150,0 %	5,0	%	Изменяется только в остановленном состоянии
BF-26	0xBF1A	Ток 4 кривой времени нечувствительности	0,0 – 150,0 %	10,0	%	Изменяется только в остановленном состоянии
BF-27	0xBF1B	Ток 5 кривой времени нечувствительности	0,0 – 150,0 %	20,0	%	Изменяется только в остановленном состоянии
BF-28	0xBF1C	Ток 6 кривой времени нечувствительности	0,0 – 150,0 %	40,0	%	Изменяется только в

Параметр	Адрес	Наименование	Значения	По умолчанию	Ед.	Возможность изменения
						остановленном состоянии
BF-29	0xBF1D	Ток 7 кривой времени нечувствительности	0,0 – 150,0 %	60,0	%	Изменяется только в остановленном состоянии
BF-30	0xBF1E	Ток 8 кривой времени нечувствительности	0,0 – 150,0 %	80,0	%	Изменяется только в остановленном состоянии
BF-31	0xBF1F	Время 1 кривой времени нечувствительности	0,0 – 300,0 %	10,0	%	Изменяется только в остановленном состоянии
BF-32	0xBF20	Время 2 кривой времени нечувствительности	0,0 – 300,0 %	20,0	%	Изменяется только в остановленном состоянии
BF-33	0xBF21	Время 3 кривой времени нечувствительности	0,0 – 300,0 %	50,0	%	Изменяется только в остановленном состоянии
BF-34	0xBF22	Время 4 кривой времени нечувствительности	0,0 – 300,0 %	80,0	%	Изменяется только в остановленном состоянии
BF-35	0xBF23	Время 5 кривой времени нечувствительности	0,0 – 300,0 %	90,0	%	Изменяется только в остановленном состоянии
BF-36	0xBF24	Время 6 кривой времени нечувствительности	0,0 – 300,0 %	90,0	%	Изменяется только в остановленном состоянии
BF-37	0xBF25	Время 7 кривой времени нечувствительности	0,0 – 300,0 %	90,0	%	Изменяется только в остановленном состоянии
BF-38	0xBF26	Время 8 кривой времени нечувствительности	0,0 – 300,0 %	90,0	%	Изменяется только в остановленном состоянии
BF-39	0xBF27	Определение чрезмерного тока утечки	0: Выкл. 1: Вкл.	0		Изменяется только в остановленном состоянии
BF-40	0xBF28	Коэффициент усиления порога защиты от чрезмерного тока утечки	50,0 – 100,0 %	100,0	%	Возможно изменение в любое время
BF-44	0xBF2C	Пусковое напряжение для приведения в действие модуля торможения	200,0 – 2000,0 В	760,0	В	Возможно изменение в любое время
BF-45	0xBF2D	Уровень определения потери нагрузки	0,0 до +100,0 %	10,0	%	Возможно изменение в

Параметр	Адрес	Наименование	Значения	По умолчанию	Ед.	Возможность изменения
						любое время
BF-46	0xBF2E	Время определения потери нагрузки	0,0 – 60,0 с	1,0	с	Возможно изменение в любое время
C0-00	0xC000	Привязка обмена данными	0: Выкл. 1: Вкл.	0		Возможно изменение в любое время
C0-01	0xC001	Автоматическое определение адреса	0: Выкл. 1: Определение сброса (перезапись индекса) 2: Инкрементальное определение (без перезаписи индекса)	0		Возможно изменение в любое время
C0-02	0xC002	Время автоматического определения адреса	0 – 65535 с	60	с	Возможно изменение в любое время
C0-03	0xC003	Подтверждение автоматического определения адреса	0: Отменить 1: Подтвердить	0		Возможно изменение в любое время
C0-04	0xC004	Режима порядка следования передачи данных	Единицы: Данные RX 0: Младшие байты перед старшими байтами 1: Старшие байты перед младшими байтами	0		Возможно изменение в любое время
C0-05	0xC005	Выбор типа чтения данных 1	Единицы: Чтение индекса 1 0: UInt16 1: Int16 2: UInt32 3: Int32 4: Беззнаковый Float32 5: Знаковый Float32 Десятки: Чтение индекса 2 0: UInt16 1: Int16 2: UInt32 3: Int32 4: Беззнаковый Float32 5: Знаковый Float32 Сотни: Чтение индекса 3 0: UInt16 1: Int16 2: UInt32 3: Int32 4: Беззнаковый Float32 5: Знаковый Float32 Тысячи: Чтение индекса 4 0: UInt16 1: Int16 2: UInt32 3: Int32 4: Беззнаковый Float32 5: Знаковый Float32 Десятки тысяч: Чтение индекса 5 0: UInt16 1: Int16 2: UInt32	0		Возможно изменение в любое время

Параметр	Адрес	Наименование	Значения	По умолчанию	Ед.	Возможность изменения
			3: Int32 4: Беззнаковый Float32 5: Знаковый Float32			
C0-06	0xC006	Выбор типа чтения данных 2	Единицы: Чтение индекса 6 0: UInt16 1: Int16 2: UInt32 3: Int32 4: Беззнаковый Float32 5: Знаковый Float32 Десятки: Чтение индекса 7 0: UInt16 1: Int16 2: UInt32 3: Int32 4: Беззнаковый Float32 5: Знаковый Float32 Сотни: Чтение индекса 8 0: UInt16 1: Int16 2: UInt32 3: Int32 4: Беззнаковый Float32 5: Знаковый Float32 Тысячи: Чтение индекса 9 0: UInt16 1: Int16 2: UInt32 3: Int32 4: Беззнаковый Float32 5: Знаковый Float32 Десятки тысяч: Чтение индекса 10 0: UInt16 1: Int16 2: UInt32 3: Int32 4: Беззнаковый Float32 5: Знаковый Float32	0		Возможно изменение в любое время
C0-07	0xC007	Выбор коэффициента масштабирования чтения данных 1	Единицы: Чтение индекса 1 0: x1 1: x0,1 2: x0,01 3: x0,001 4: x10 5: x100 6: x1000 7: x0,0001 8: x10000 Десятки: Чтение индекса 2 0: x1 1: x0,1 2: x0,01 3: x0,001 4: x10 5: x100 6: x1000	0		Возможно изменение в любое время

Параметр	Адрес	Наименование	Значения	По умолчанию	Ед.	Возможность изменения
			7: x0,0001 8: x10000 Сотни: Чтение индекса 3 0: x1 1: x0,1 2: x0,01 3: x0,001 4: x10 5: x100 6: x1000 7: x0,0001 8: x10000 Тысячи: Чтение индекса 4 0: x1 1: x0,1 2: x0,01 3: x0,001 4: x10 5: x100 6: x1000 7: x0,0001 8: x10000 Десятки тысяч: Чтение индекса 5 0: x1 1: x0,1 2: x0,01 3: x0,001 4: x10 5: x100			
C0-08	0xC008	Выбор коэффициента масштабирования чтения данных 2	Единицы: Чтение индекса 6 0: x1 1: x0,1 2: x0,01 3: x0,001 4: x10 5: x100 6: x1000 7: x0,0001 8: x10000 Десятки: Чтение индекса 7 0: x1 1: x0,1 2: x0,01 3: x0,001 4: x10 5: x100 6: x1000 7: x0,0001 8: x10000 Сотни: Чтение индекса 8 0: x1 1: x0,1 2: x0,01 3: x0,001 4: x10 5: x100	0		Возможно изменение в любое время

Параметр	Адрес	Наименование	Значения	По умолчанию	Ед.	Возможность изменения
			6: x1000 7: x0,0001 8: x10000 Тысячи: Чтение индекса 9 0: x1 1: x0,1 2: x0,01 3: x0,001 4: x10 5: x100 6: x1000 7: x0,0001 8: x10000 Десятки тысяч: Чтение индекса 10 0: x1 1: x0,1 2: x0,01 3: x0,001 4: x10 5: x100			
C0-09	0xC009	Тип данных записи	0x0 – 0xFFFF	0x0		Возможно изменение в любое время
C0-10	0xC00A	Состояние привязки адреса	0x0 – 0xFFFF	0x0		Возможно изменение в любое время
C0-18	0xC012	Количество адресов привязки чтения	0 – 10	10		Возможно изменение в любое время
C0-19	0xC013	Количество адресов привязки записи	0 – 10	10		Возможно изменение в любое время
C0-20	0xC014	Чтение индекса 1	0x0 – 0xFFFF	0x0		Возможно изменение в любое время
C0-21	0xC015	Прочитать субиндекс 1	0x0 – 0xFFFF	0x0		Возможно изменение в любое время
C0-22	0xC016	Прочитать индекс внутреннего адреса привязки 1	0x0 – 0xFFFF	0x0		Возможно изменение в любое время
C0-23	0xC017	Прочитать субиндекс внутреннего адреса привязки 1	0x0 – 0xFFFF	0x0		Возможно изменение в любое время
C0-24	0xC018	Чтение индекса 2	0x0 – 0xFFFF	0x0		Возможно изменение в любое время
C0-25	0xC019	Прочитать субиндекс 2	0x0 – 0xFFFF	0x0		Возможно изменение в любое время
C0-26	0xC01A	Прочитать индекс внутреннего адреса привязки 2	0x0 – 0xFFFF	0x0		Возможно изменение в любое время
C0-27	0xC01B	Прочитать субиндекс внутреннего адреса привязки 2	0x0 – 0xFFFF	0x0		Возможно изменение в любое время

Параметр	Адрес	Наименование	Значения	По умолчанию	Ед.	Возможность изменения
C0-28	0xC01C	Чтение индекса 3	0x0 – 0xFFFF	0x0		Возможно изменение в любое время
C0-29	0xC01D	Прочитать субиндекс 3	0x0 – 0xFFFF	0x0		Возможно изменение в любое время
C0-30	0xC01E	Прочитать индекс внутреннего адреса привязки 3	0x0 – 0xFFFF	0x0		Возможно изменение в любое время
C0-31	0xC01F	Прочитать субиндекс внутреннего адреса привязки 3	0x0 – 0xFFFF	0x0		Возможно изменение в любое время
C0-32	0xC020	Чтение индекса 4	0x0 – 0xFFFF	0x0		Возможно изменение в любое время
C0-33	0xC021	Прочитать субиндекс 4	0x0 – 0xFFFF	0x0		Возможно изменение в любое время
C0-34	0xC022	Прочитать индекс внутреннего адреса привязки 4	0x0 – 0xFFFF	0x0		Возможно изменение в любое время
C0-35	0xC023	Прочитать субиндекс внутреннего адреса привязки 4	0x0 – 0xFFFF	0x0		Возможно изменение в любое время
C0-36	0xC024	Чтение индекса 5	0x0 – 0xFFFF	0x0		Возможно изменение в любое время
C0-37	0xC025	Прочитать субиндекс 5	0x0 – 0xFFFF	0x0		Возможно изменение в любое время
C0-38	0xC026	Прочитать индекс внутреннего адреса привязки 5	0x0 – 0xFFFF	0x0		Возможно изменение в любое время
C0-39	0xC027	Прочитать субиндекс внутреннего адреса привязки 5	0x0 – 0xFFFF	0x0		Возможно изменение в любое время
C0-40	0xC028	Чтение индекса 6	0x0 – 0xFFFF	0x0		Возможно изменение в любое время
C0-41	0xC029	Прочитать субиндекс 6	0x0 – 0xFFFF	0x0		Возможно изменение в любое время
C0-42	0xC02A	Прочитать индекс внутреннего адреса привязки 6	0x0 – 0xFFFF	0x0		Возможно изменение в любое время
C0-43	0xC02B	Прочитать субиндекс внутреннего адреса привязки 6	0x0 – 0xFFFF	0x0		Возможно изменение в любое время
C0-44	0xC02C	Чтение индекса 7	0x0 – 0xFFFF	0x0		Возможно изменение в любое время
C0-45	0xC02D	Прочитать субиндекс 7	0x0 – 0xFFFF	0x0		Возможно изменение в любое время
C0-46	0xC02E	Прочитать индекс внутреннего адреса	0x0 – 0xFFFF	0x0		Возможно изменение в

Параметр	Адрес	Наименование	Значения	По умолчанию	Ед.	Возможность изменения
		привязки 7				любое время
C0-47	0xC02F	Прочитать субиндекс внутреннего адреса привязки 7	0x0 – 0xFFFF	0x0		Возможно изменение в любое время
C0-48	0xC030	Чтение индекса 8	0x0 – 0xFFFF	0x0		Возможно изменение в любое время
C0-49	0xC031	Прочитать субиндекс 8	0x0 – 0xFFFF	0x0		Возможно изменение в любое время
C0-50	0xC032	Прочитать индекс внутреннего адреса привязки 8	0x0 – 0xFFFF	0x0		Возможно изменение в любое время
C0-51	0xC033	Прочитать субиндекс внутреннего адреса привязки 8	0x0 – 0xFFFF	0x0		Возможно изменение в любое время
C0-52	0xC034	Чтение индекса 9	0x0 – 0xFFFF	0x0		Возможно изменение в любое время
C0-53	0xC035	Прочитать субиндекс 9	0x0 – 0xFFFF	0x0		Возможно изменение в любое время
C0-54	0xC036	Прочитать индекс внутреннего адреса привязки 9	0x0 – 0xFFFF	0x0		Возможно изменение в любое время
C0-55	0xC037	Прочитать субиндекс внутреннего адреса привязки 9	0x0 – 0xFFFF	0x0		Возможно изменение в любое время
C0-56	0xC038	Чтение индекса 10	0x0 – 0xFFFF	0x0		Возможно изменение в любое время
C0-57	0xC039	Прочитать субиндекс 10	0x0 – 0xFFFF	0x0		Возможно изменение в любое время
C0-58	0xC03A	Прочитать индекс внутреннего адреса привязки 10	0x0 – 0xFFFF	0x0		Возможно изменение в любое время
C0-59	0xC03B	Прочитать субиндекс внутреннего адреса привязки 10	0x0 – 0xFFFF	0x0		Возможно изменение в любое время
C0-60	0xC03C	Записать индекс 1	0x0 – 0xFFFF	0x0		Возможно изменение в любое время
C0-61	0xC03D	Записать субиндекс 1	0x0 – 0xFFFF	0x0		Возможно изменение в любое время
C0-62	0xC03E	Записать индекс внутреннего адреса привязки 1	0x0 – 0xFFFF	0x0		Возможно изменение в любое время
C0-63	0xC03F	Записать субиндекс внутреннего адреса привязки 1	0x0 – 0xFFFF	0x0		Возможно изменение в любое время
C0-64	0xC040	Записать индекс 2	0x0 – 0xFFFF	0x0		Возможно изменение в любое время
C0-65	0xC041	Записать субиндекс 2	0x0 – 0xFFFF	0x0		Возможно

Параметр	Адрес	Наименование	Значения	По умолчанию	Ед.	Возможность изменения
						изменение в любое время
C0-66	0xC042	Записать индекс внутреннего адреса привязки 2	0x0 – 0xFFFF	0x0		Возможно изменение в любое время
C0-67	0xC043	Записать субиндекс внутреннего адреса привязки 2	0x0 – 0xFFFF	0x0		Возможно изменение в любое время
C0-68	0xC044	Записать индекс 3	0x0 – 0xFFFF	0x0		Возможно изменение в любое время
C0-69	0xC045	Записать субиндекс 3	0x0 – 0xFFFF	0x0		Возможно изменение в любое время
C0-70	0xC046	Записать индекс внутреннего адреса привязки 3	0x0 – 0xFFFF	0x0		Возможно изменение в любое время
C0-71	0xC047	Записать субиндекс внутреннего адреса привязки 3	0x0 – 0xFFFF	0x0		Возможно изменение в любое время
C0-72	0xC048	Записать индекс 4	0x0 – 0xFFFF	0x0		Возможно изменение в любое время
C0-73	0xC049	Записать субиндекс 4	0x0 – 0xFFFF	0x0		Возможно изменение в любое время
C0-74	0xC04A	Записать индекс внутреннего адреса привязки 4	0x0 – 0xFFFF	0x0		Возможно изменение в любое время
C0-75	0xC04B	Записать субиндекс внутреннего адреса привязки 4	0x0 – 0xFFFF	0x0		Возможно изменение в любое время
C0-76	0xC04C	Записать индекс 5	0x0 – 0xFFFF	0x0		Возможно изменение в любое время
C0-77	0xC04D	Записать субиндекс 5	0x0 – 0xFFFF	0x0		Возможно изменение в любое время
C0-78	0xC04E	Записать индекс внутреннего адреса привязки 5	0x0 – 0xFFFF	0x0		Возможно изменение в любое время
C0-79	0xC04F	Записать субиндекс внутреннего адреса привязки 5	0x0 – 0xFFFF	0x0		Возможно изменение в любое время
C0-80	0xC050	Записать индекс 6	0x0 – 0xFFFF	0x0		Возможно изменение в любое время
C0-81	0xC051	Записать субиндекс 6	0x0 – 0xFFFF	0x0		Возможно изменение в любое время
C0-82	0xC052	Записать индекс внутреннего адреса привязки 6	0x0 – 0xFFFF	0x0		Возможно изменение в любое время
C0-83	0xC053	Записать субиндекс внутреннего адреса привязки 6	0x0 – 0xFFFF	0x0		Возможно изменение в любое время

Параметр	Адрес	Наименование	Значения	По умолчанию	Ед.	Возможность изменения
C0-84	0xC054	Записать индекс 7	0x0 – 0xFFFF	0x0		Возможно изменение в любое время
C0-85	0xC055	Записать субиндекс 7	0x0 – 0xFFFF	0x0		Возможно изменение в любое время
C0-86	0xC056	Записать индекс внутреннего адреса привязки 7	0x0 – 0xFFFF	0x0		Возможно изменение в любое время
C0-87	0xC057	Записать субиндекс внутреннего адреса привязки 7	0x0 – 0xFFFF	0x0		Возможно изменение в любое время
C0-88	0xC058	Записать индекс 8	0x0 – 0xFFFF	0x0		Возможно изменение в любое время
C0-89	0xC059	Записать субиндекс 8	0x0 – 0xFFFF	0x0		Возможно изменение в любое время
C0-90	0xC05A	Записать индекс внутреннего адреса привязки 8	0x0 – 0xFFFF	0x0		Возможно изменение в любое время
C0-91	0xC05B	Записать субиндекс внутреннего адреса привязки 8	0x0 – 0xFFFF	0x0		Возможно изменение в любое время
C0-92	0xC05C	Записать индекс 9	0x0 – 0xFFFF	0x0		Возможно изменение в любое время
C0-93	0xC05D	Записать субиндекс 9	0x0 – 0xFFFF	0x0		Возможно изменение в любое время
C0-94	0xC05E	Записать индекс внутреннего адреса привязки 9	0x0 – 0xFFFF	0x0		Возможно изменение в любое время
C0-95	0xC05F	Записать субиндекс внутреннего адреса привязки 9	0x0 – 0xFFFF	0x0		Возможно изменение в любое время
C0-96	0xC060	Записать индекс 10	0x0 – 0xFFFF	0x0		Возможно изменение в любое время
C0-97	0xC061	Записать субиндекс 10	0x0 – 0xFFFF	0x0		Возможно изменение в любое время
C0-98	0xC062	Записать индекс внутреннего адреса привязки 10	0x0 – 0xFFFF	0x0		Возможно изменение в любое время
C0-99	0xC063	Записать субиндекс внутреннего адреса привязки 10	0x0 – 0xFFFF	0x0		Возможно изменение в любое время
C1-00	0xC100	Вход модуля A преобразования слова в бит (W2B)	0: 0 Прочее: K-соединитель	0		Возможно изменение в любое время
C1-01	0xC101	Вход модуля B W2B	Аналогично параметру C1-00	0		Возможно изменение в любое время
C1-02	0xC102	Вход модуля C W2B	Аналогично параметру C1-00	0		Возможно изменение в

Параметр	Адрес	Наименование	Значения	По умолчанию	Ед.	Возможность изменения
						любое время
C1-03	0xC103	Вход модуля D W2B	Аналогично параметру C1-00	0		Возможно изменение в любое время
C1-04	0xC104	Вход модуля E W2B	Аналогично параметру C1-00	0		Возможно изменение в любое время
C1-05	0xC105	Вход модуля F W2B	Аналогично параметру C1-00	0		Возможно изменение в любое время
C1-06	0xC106	Вход модуля G W2B	Аналогично параметру C1-00	0		Возможно изменение в любое время
C1-07	0xC107	Вход модуля H W2B	Аналогично параметру C1-00	0		Возможно изменение в любое время
C1-12	0xC10C	Вкл модуль A преобразования бита в слово (B2W)	0: Выкл. 1: Вкл.	0		Возможно изменение в любое время
C1-13	0xC10D	Флаг битовой инверсии модуля A B2W	0–65535	0		Возможно изменение в любое время
C1-14	0xC10E	Модуль A B2W – Бит 00	0: 0 1: 1 2: 0 3: DI1 4: DI2 5: DI3 6: DI4 7: DI5 8: DI6 9: DI7 10: DI8 11: DI9 12: DI10 13: DI11 14: DI12 15: DI13 16: DI14 17: DI15 18: DI16 Прочее: B-соединитель (битовый соединитель)	0		Возможно изменение в любое время
C1-15	0xC10F	Модуль A B2W – Бит 01	Аналогично параметру C1-14	0		Возможно изменение в любое время
C1-16	0xC110	Модуль A B2W – Бит 02	Аналогично параметру C1-14	0		Возможно изменение в любое время
C1-17	0xC111	Модуль A B2W – Бит 03	Аналогично параметру C1-14	0		Возможно изменение в любое время
C1-18	0xC112	Модуль A B2W – Бит 04	Аналогично параметру C1-14	0		Возможно изменение в любое время
C1-19	0xC113	Модуль A B2W – Бит 05	Аналогично параметру C1-14	0		Возможно

Параметр	Адрес	Наименование	Значения	По умолчанию	Ед.	Возможность изменения
						изменение в любое время
C1-20	0xC114	Модуль A B2W – Бит 06	Аналогично параметру C1-14	0		Возможно изменение в любое время
C1-21	0xC115	Модуль A B2W – Бит 07	Аналогично параметру C1-14	0		Возможно изменение в любое время
C1-22	0xC116	Модуль A B2W – Бит 08	Аналогично параметру C1-14	0		Возможно изменение в любое время
C1-23	0xC117	Модуль A B2W – Бит 09	Аналогично параметру C1-14	0		Возможно изменение в любое время
C1-24	0xC118	Модуль A B2W – Бит 10	Аналогично параметру C1-14	0		Возможно изменение в любое время
C1-25	0xC119	Модуль A B2W – Бит 11	Аналогично параметру C1-14	0		Возможно изменение в любое время
C1-26	0xC11A	Модуль A B2W – Бит 12	Аналогично параметру C1-14	0		Возможно изменение в любое время
C1-27	0xC11B	Модуль A B2W – Бит 13	Аналогично параметру C1-14	0		Возможно изменение в любое время
C1-28	0xC11C	Модуль A B2W – Бит 14	Аналогично параметру C1-14	0		Возможно изменение в любое время
C1-29	0xC11D	Модуль A B2W – Бит 15	Аналогично параметру C1-14	0		Возможно изменение в любое время
C1-30	0xC11E	Вкл модуль B B2W	Аналогично параметру C1-12	0		Возможно изменение в любое время
C1-31	0xC11F	Флаг битовой инверсии модуля B B2W	0–65535	0		Возможно изменение в любое время
C1-32	0xC120	Модуль B B2W – Бит 00	Аналогично параметру C1-14	0		Возможно изменение в любое время
C1-33	0xC121	Модуль B2W B – Бит 01	Аналогично параметру C1-14	0		Возможно изменение в любое время
C1-34	0xC122	Модуль B B2W – Бит 02	Аналогично параметру C1-14	0		Возможно изменение в любое время
C1-35	0xC123	Модуль B B2W – Бит 03	Аналогично параметру C1-14	0		Возможно изменение в любое время
C1-36	0xC124	Модуль B B2W – Бит 04	Аналогично параметру C1-14	0		Возможно изменение в любое время
C1-37	0xC125	Модуль B B2W – Бит 05	Аналогично параметру C1-14	0		Возможно изменение в любое время

Параметр	Адрес	Наименование	Значения	По умолчанию	Ед.	Возможность изменения
C1-38	0xC126	Модуль B B2W – Бит 06	Аналогично параметру C1-14	0		Возможно изменение в любое время
C1-39	0xC127	Модуль B B2W – Бит 07	Аналогично параметру C1-14	0		Возможно изменение в любое время
C1-40	0xC128	Модуль B B2W – Бит 08	Аналогично параметру C1-14	0		Возможно изменение в любое время
C1-41	0xC129	Модуль B B2W – Бит 09	Аналогично параметру C1-14	0		Возможно изменение в любое время
C1-42	0xC12A	Модуль B B2W – Бит 10	Аналогично параметру C1-14	0		Возможно изменение в любое время
C1-43	0xC12B	Модуль B B2W – Бит 11	Аналогично параметру C1-14	0		Возможно изменение в любое время
C1-44	0xC12C	Модуль B B2W – Бит 12	Аналогично параметру C1-14	0		Возможно изменение в любое время
C1-45	0xC12D	Модуль B B2W – Бит 13	Аналогично параметру C1-14	0		Возможно изменение в любое время
C1-46	0xC12E	Модуль B B2W – Бит 14	Аналогично параметру C1-14	0		Возможно изменение в любое время
C1-47	0xC12F	Модуль B B2W – Бит 15	Аналогично параметру C1-14	0		Возможно изменение в любое время
C1-48	0xC130	Вкл модуль C B2W	0: Выкл. 1: Вкл.	0		Возможно изменение в любое время
C1-49	0xC131	Флаг битовой инверсии модуля C B2W	0–65535	0		Возможно изменение в любое время
C1-50	0xC132	Модуль C B2W – Бит 00	Аналогично параметру C1-14	0		Возможно изменение в любое время
C1-51	0xC133	Модуль C B2W – Бит 01	Аналогично параметру C1-14	0		Возможно изменение в любое время
C1-52	0xC134	Модуль C B2W – Бит 02	Аналогично параметру C1-14	0		Возможно изменение в любое время
C1-53	0xC135	Модуль C B2W – Бит 03	Аналогично параметру C1-14	0		Возможно изменение в любое время
C1-54	0xC136	Модуль C B2W – Бит 04	Аналогично параметру C1-14	0		Возможно изменение в любое время
C1-55	0xC137	Модуль C B2W – Бит 05	Аналогично параметру C1-14	0		Возможно изменение в любое время
C1-56	0xC138	Модуль C B2W – Бит 06	Аналогично параметру C1-14	0		Возможно изменение в

Параметр	Адрес	Наименование	Значения	По умолчанию	Ед.	Возможность изменения
						любое время
C1-57	0xC139	Модуль C B2W – Бит 07	Аналогично параметру C1-14	0		Возможно изменение в любое время
C1-58	0xC13A	Модуль C B2W – Бит 08	Аналогично параметру C1-14	0		Возможно изменение в любое время
C1-59	0xC13B	Модуль C B2W – Бит 09	Аналогично параметру C1-14	0		Возможно изменение в любое время
C1-60	0xC13C	Модуль C B2W – Бит 10	Аналогично параметру C1-14	0		Возможно изменение в любое время
C1-61	0xC13D	Модуль C B2W – Бит 11	Аналогично параметру C1-14	0		Возможно изменение в любое время
C1-62	0xC13E	Модуль C B2W – Бит 12	Аналогично параметру C1-14	0		Возможно изменение в любое время
C1-63	0xC13F	Модуль C B2W – Бит 13	Аналогично параметру C1-14	0		Возможно изменение в любое время
C1-64	0xC140	Модуль C B2W – Бит 14	Аналогично параметру C1-14	0		Возможно изменение в любое время
C1-65	0xC141	Модуль C B2W – Бит 15	Аналогично параметру C1-14	0		Возможно изменение в любое время
C1-66	0xC142	Вкл модуль D B2W	Аналогично параметру C1-12	0		Возможно изменение в любое время
C1-67	0xC143	Флаг битовой инверсии модуля D B2W	0–65535	0		Возможно изменение в любое время
C1-68	0xC144	Модуль D B2W – Бит 00	Аналогично параметру C1-14	0		Возможно изменение в любое время
C1-69	0xC145	Модуль D B2W – Бит 01	Аналогично параметру C1-14	0		Возможно изменение в любое время
C1-70	0xC146	Модуль D B2W – Бит 02	Аналогично параметру C1-14	0		Возможно изменение в любое время
C1-71	0xC147	Модуль D B2W – Бит 03	Аналогично параметру C1-14	0		Возможно изменение в любое время
C1-72	0xC148	Модуль D B2W – Бит 04	Аналогично параметру C1-14	0		Возможно изменение в любое время
C1-73	0xC149	Модуль D B2W – Бит 05	Аналогично параметру C1-14	0		Возможно изменение в любое время
C1-74	0xC14A	Модуль D B2W – Бит 06	Аналогично параметру C1-14	0		Возможно изменение в любое время
C1-75	0xC14B	Модуль D B2W – Бит 07	Аналогично параметру C1-14	0		Возможно

Параметр	Адрес	Наименование	Значения	По умолчанию	Ед.	Возможность изменения
						изменение в любое время
C1-76	0xC14C	Модуль D B2W – Бит 08	Аналогично параметру C1-14	0		Возможно изменение в любое время
C1-77	0xC14D	Модуль D B2W – Бит 09	Аналогично параметру C1-14	0		Возможно изменение в любое время
C1-78	0xC14E	Модуль D B2W – Бит 10	Аналогично параметру C1-14	0		Возможно изменение в любое время
C1-79	0xC14F	Модуль D B2W – Бит 11	Аналогично параметру C1-14	0		Возможно изменение в любое время
C1-80	0xC150	Модуль D B2W – Бит 12	Аналогично параметру C1-14	0		Возможно изменение в любое время
C1-81	0xC151	Модуль D B2W – Бит 13	Аналогично параметру C1-14	0		Возможно изменение в любое время
C1-82	0xC152	Модуль D B2W – Бит 14	Аналогично параметру C1-14	0		Возможно изменение в любое время
C1-83	0xC153	Модуль D B2W – Бит 15	Аналогично параметру C1-14	0		Возможно изменение в любое время
C2-00	0xC200	Младшее слово преобразования A W-DW	0: 0 Прочее: К-соединитель	0		Возможно изменение в любое время
C2-01	0xC201	Старшее слово преобразования A W-DW	0: Выкл. Прочее: К-соединитель	0		Возможно изменение в любое время
C2-02	0xC202	Младшие биты базового значения преобразования A W-DW	0–65535	0		Возможно изменение в любое время
C2-03	0xC203	Старшие биты базового значения преобразования A W-DW	0–65535	0		Возможно изменение в любое время
C2-04	0xC204	Младшее слово преобразования B W-DW	0: 0 Прочее: К-соединитель	0		Возможно изменение в любое время
C2-05	0xC205	Старшее слово преобразования B W-DW	0: Выкл. Прочее: К-соединитель	0		Возможно изменение в любое время
C2-06	0xC206	Младшие биты базового значения преобразования B W-DW	0–65535	0		Возможно изменение в любое время
C2-07	0xC207	Старшие биты базового значения преобразования B W-DW	0–65535	0		Возможно изменение в любое время
C2-08	0xC208	Младшее слово преобразования C W-	0: 0 Прочее: К-соединитель	0		Возможно изменение в

Параметр	Адрес	Наименование	Значения	По умолчанию	Ед.	Возможность изменения
		DW				любое время
C2-09	0xC209	Старшее слово преобразования C W-DW	0: Выкл. Прочее: K-соединитель	0		Возможно изменение в любое время
C2-10	0xC20A	Младшие биты базового значения преобразования C W-DW	0–65535	0		Возможно изменение в любое время
C2-11	0xC20B	Старшие биты базового значения преобразования C W-DW	0–65535	0		Возможно изменение в любое время
C2-12	0xC20C	Младшее слово преобразования D W-DW	0: 0 Прочее: K-соединитель	0		Возможно изменение в любое время
C2-13	0xC20D	Старшее слово преобразования D W-DW	0: Выкл. Прочее: K-соединитель	0		Возможно изменение в любое время
C2-14	0xC20E	Младшие биты базового значения преобразования D W-DW	0–65535	0		Возможно изменение в любое время
C2-15	0xC20F	Старшие биты базового значения преобразования D W-DW	0–65535	0		Возможно изменение в любое время
C2-32	0xC220	Преобразование A DW-W	0: Выкл. Прочее: K-соединитель	0		Возможно изменение в любое время
C2-33	0xC221	Младшие биты базового значения преобразования A DW-W	0–65535	0		Возможно изменение в любое время
C2-34	0xC222	Старшие биты базового значения преобразования A DW-W	0–65535	0		Возможно изменение в любое время
C2-35	0xC223	Преобразование B DW-W	0: Выкл. Прочее: K-соединитель	0		Возможно изменение в любое время
C2-36	0xC224	Младшие биты базового значения преобразования B DW-W	0–65535	0		Возможно изменение в любое время
C2-37	0xC225	Старшие биты базового значения преобразования B DW-W	0–65535	0		Возможно изменение в любое время
C2-38	0xC226	Преобразование C DW-W	0: Выкл. Прочее: K-соединитель	0		Возможно изменение в любое время
C2-39	0xC227	Младшие биты базового значения преобразования C DW-W	0–65535	0		Возможно изменение в любое время
C2-40	0xC228	Старшие Младшие	0–65535	0		Возможно

Параметр	Адрес	Наименование	Значения	По умолчанию	Ед.	Возможность изменения
		биты базового значения преобразования C DW-W				изменение в любое время
C2-41	0xC229	Преобразование D DW-W	0: Выкл. Прочее: K-соединитель	0		Возможно изменение в любое время
C2-42	0xC22A	Младшие биты базового значения преобразования D DW-W	0–65535	0		Возможно изменение в любое время
C2-43	0xC22B	Старшие биты базового значения преобразования D DW-W	0–65535	0		Возможно изменение в любое время
C3-00	0xC300	Функция модуля A логического И-ИЛИ	0: Выкл. 1: И 2: ИЛИ	0		Возможно изменение в любое время
C3-01	0xC301	Вход 1 модуля A логического И-ИЛИ	0: Логический 0 1: Логическая 1 2: Логический 0 3: DI1 4: DI2 5: DI3 6: DI4 7: DI5 8: DI6 9: DI7 10: DI8 11: DI9 12: DI10 13: DI11 14: DI12 15: DI13 16: DI14 17: DI15 18: DI16 Прочее: B-соединитель (битовый соединитель)	0		Возможно изменение в любое время
C3-02	0xC302	Вход 2 модуля A логического И-ИЛИ	Аналогично параметру C3-01	0		Возможно изменение в любое время
C3-03	0xC303	Вход 3 модуля A логического И-ИЛИ	Аналогично параметру C3-01	0		Возможно изменение в любое время
C3-04	0xC304	Вход 4 модуля A логического И-ИЛИ	Аналогично параметру C3-01	0		Возможно изменение в любое время
C3-05	0xC305	Функция модуля B логического И-ИЛИ	0: Выкл. 1: И 2: ИЛИ	0		Возможно изменение в любое время
C3-06	0xC306	Вход 1 модуля B логического И-ИЛИ	Аналогично параметру C3-01	0		Возможно изменение в любое время
C3-07	0xC307	Вход 2 модуля B логического И-ИЛИ	Аналогично параметру C3-01	0		Возможно изменение в любое время

Параметр	Адрес	Наименование	Значения	По умолчанию	Ед.	Возможность изменения
C3-08	0xC308	Вход 3 модуля B логического И-ИЛИ	Аналогично параметру C3-01	0		Возможно изменение в любое время
C3-09	0xC309	Вход 4 модуля B логического И-ИЛИ	Аналогично параметру C3-01	0		Возможно изменение в любое время
C3-10	0xC30A	Функция модуля C логического И-ИЛИ	Аналогично параметру C3-05	0		Возможно изменение в любое время
C3-11	0xC30B	Вход 1 модуля C логического И-ИЛИ	Аналогично параметру C3-01	0		Возможно изменение в любое время
C3-12	0xC30C	Вход 2 модуля C логического И-ИЛИ	Аналогично параметру C3-01	0		Возможно изменение в любое время
C3-13	0xC30D	Вход 3 модуля C логического И-ИЛИ	Аналогично параметру C3-01	0		Возможно изменение в любое время
C3-14	0xC30E	Вход 4 модуля C логического И-ИЛИ	Аналогично параметру C3-01	0		Возможно изменение в любое время
C3-15	0xC30F	Функция модуля D логического И-ИЛИ	Аналогично параметру C3-05	0		Возможно изменение в любое время
C3-16	0xC310	Вход 1 модуля D логического И-ИЛИ	Аналогично параметру C3-01	0		Возможно изменение в любое время
C3-17	0xC311	Вход 2 модуля D логического И-ИЛИ	Аналогично параметру C3-01	0		Возможно изменение в любое время
C3-18	0xC312	Вход 3 модуля D логического И-ИЛИ	Аналогично параметру C3-01	0		Возможно изменение в любое время
C3-19	0xC313	Вход 4 модуля D логического И-ИЛИ	Аналогично параметру C3-01	0		Возможно изменение в любое время
C3-20	0xC314	Функция модуля E логического И-ИЛИ	Аналогично параметру C3-05	0		Возможно изменение в любое время
C3-21	0xC315	Вход 1 модуля E логического И-ИЛИ	Аналогично параметру C3-01	0		Возможно изменение в любое время
C3-22	0xC316	Вход 2 модуля E логического И-ИЛИ	Аналогично параметру C3-01	0		Возможно изменение в любое время
C3-23	0xC317	Вход 3 модуля E логического И-ИЛИ	Аналогично параметру C3-01	0		Возможно изменение в любое время
C3-24	0xC318	Функция модуля F логического И-ИЛИ	Аналогично параметру C3-05	0		Возможно изменение в любое время
C3-25	0xC319	Вход 1 модуля F логического И-ИЛИ	Аналогично параметру C3-01	0		Возможно изменение в любое время
C3-26	0xC31A	Вход 2 модуля F логического И-ИЛИ	Аналогично параметру C3-01	0		Возможно изменение в

Параметр	Адрес	Наименование	Значения	По умолчанию	Ед.	Возможность изменения
						любое время
C3-27	0xC31B	Вход 3 модуля F логического И-ИЛИ	Аналогично параметру C3-01	0		Возможно изменение в любое время
C3-28	0xC31C	Функция модуля G логического И-ИЛИ	Аналогично параметру C3-05	0		Возможно изменение в любое время
C3-29	0xC31D	Вход 1 модуля G логического И-ИЛИ	Аналогично параметру C3-01	0		Возможно изменение в любое время
C3-30	0xC31E	Вход 2 модуля G логического И-ИЛИ	Аналогично параметру C3-01	0		Возможно изменение в любое время
C3-31	0xC31F	Вход 3 модуля G логического И-ИЛИ	Аналогично параметру C3-01	0		Возможно изменение в любое время
C3-32	0xC320	Функция модуля H логического И-ИЛИ	Аналогично параметру C3-05	0		Возможно изменение в любое время
C3-33	0xC321	Вход 1 модуля H логического И-ИЛИ	Аналогично параметру C3-01	0		Возможно изменение в любое время
C3-34	0xC322	Вход 2 модуля H логического И-ИЛИ	Аналогично параметру C3-01	0		Возможно изменение в любое время
C3-35	0xC323	Вход 3 модуля H логического И-ИЛИ	Аналогично параметру C3-01	0		Возможно изменение в любое время
C3-36	0xC324	Функция модуля I логического И-ИЛИ	Аналогично параметру C3-05	0		Возможно изменение в любое время
C3-37	0xC325	Вход 1 модуля I логического И-ИЛИ	Аналогично параметру C3-01	0		Возможно изменение в любое время
C3-38	0xC326	Вход 2 модуля I логического И-ИЛИ	Аналогично параметру C3-01	0		Возможно изменение в любое время
C3-39	0xC327	Вход 3 модуля I логического И-ИЛИ	Аналогично параметру C3-01	0		Возможно изменение в любое время
C3-40	0xC328	Функция модуля J логического И-ИЛИ	Аналогично параметру C3-05	0		Возможно изменение в любое время
C3-41	0xC329	Вход 1 модуля J логического И-ИЛИ	Аналогично параметру C3-01	0		Возможно изменение в любое время
C3-42	0xC32A	Вход 2 модуля J логического И-ИЛИ	Аналогично параметру C3-01	0		Возможно изменение в любое время
C3-43	0xC32B	Вход 3 модуля J логического И-ИЛИ	Аналогично параметру C3-01	0		Возможно изменение в любое время
C3-44	0xC32C	Функция модуля K логического И-ИЛИ	Аналогично параметру C3-05	0		Возможно изменение в любое время
C3-45	0xC32D	Вход 1 модуля K	Аналогично параметру C3-01	0		Возможно

Параметр	Адрес	Наименование	Значения	По умолчанию	Ед.	Возможность изменения
		логического И-ИЛИ				изменение в любое время
C3-46	0xC32E	Вход 2 модуля K логического И-ИЛИ	Аналогично параметру C3-01	0		Возможно изменение в любое время
C3-47	0xC32F	Вход 3 модуля K логического И-ИЛИ	Аналогично параметру C3-01	0		Возможно изменение в любое время
C3-48	0xC330	Функция модуля L логического И-ИЛИ	Аналогично параметру C3-05	0		Возможно изменение в любое время
C3-49	0xC331	Вход 1 модуля L логического И-ИЛИ	Аналогично параметру C3-01	0		Возможно изменение в любое время
C3-50	0xC332	Вход 2 модуля L логического И-ИЛИ	Аналогично параметру C3-01	0		Возможно изменение в любое время
C3-51	0xC333	Вход 3 модуля L логического И-ИЛИ	Аналогично параметру C3-01	0		Возможно изменение в любое время
C3-56	0xC338	Вход модуля A логического НЕ	0: Выкл. 1: Логическая 1 2: Логический 0 3: DI1 4: DI2 5: DI3 6: DI4 7: DI5 8: DI6 9: DI7 10: DI8 11: DI9 12: DI10 13: DI11 14: DI12 15: DI13 16: DI14 17: DI15 18: DI16 Прочее: B-соединитель (битовый соединитель)	0		Возможно изменение в любое время
C3-57	0xC339	Вход модуля B логического НЕ	C3-56	0		Возможно изменение в любое время
C3-58	0xC33A	Вход модуля C логического НЕ	C3-56	0		Возможно изменение в любое время
C3-59	0xC33B	Вход модуля D логического НЕ	C3-56	0		Возможно изменение в любое время
C3-60	0xC33C	Вход модуля E логического НЕ	C3-56	0		Возможно изменение в любое время
C3-61	0xC33D	Вход модуля F логического НЕ	C3-56	0		Возможно изменение в любое время

Параметр	Адрес	Наименование	Значения	По умолчанию	Ед.	Возможность изменения
C3-62	0xC33E	Вход модуля G логического НЕ	C3-56	0		Возможно изменение в любое время
C3-63	0xC33F	Вход модуля H логического НЕ	C3-56	0		Возможно изменение в любое время
C3-64	0xC340	Вход модуля I логического НЕ	C3-56	0		Возможно изменение в любое время
C3-65	0xC341	Вход модуля J логического НЕ	C3-56	0		Возможно изменение в любое время
C3-66	0xC342	Вход модуля K логического НЕ	C3-56	0		Возможно изменение в любое время
C3-67	0xC343	Вход модуля L логического НЕ	C3-56	0		Возможно изменение в любое время
C3-68	0xC344	Вход модуля M логического НЕ	C3-56	0		Возможно изменение в любое время
C3-69	0xC345	Вход модуля N логического НЕ	C3-56	0		Возможно изменение в любое время
C3-70	0xC346	Вход модуля 0 логического НЕ	C3-56	0		Возможно изменение в любое время
C3-71	0xC347	Вход модуля P логического НЕ	C3-56	0		Возможно изменение в любое время
C3-72	0xC348	Функция модуля A логического XOR/XNOR	0: Выкл. 1: XOR (исключающее ИЛИ) 2: XOR (исключающее ИЛИ)	0		Возможно изменение в любое время
C3-73	0xC349	Вход 1 модуля A логического XOR/XNOR	Аналогично параметру C3-01	0		Возможно изменение в любое время
C3-74	0xC34A	Вход 2 модуля A логического XOR/XNOR	Аналогично параметру C3-01	0		Возможно изменение в любое время
C3-75	0xC34B	Функция модуля B логического XOR/XNOR	0: Выкл. 1: XOR (исключающее ИЛИ) 2: XOR (исключающее ИЛИ)	0		Возможно изменение в любое время
C3-76	0xC34C	Вход 1 модуля B логического XOR/XNOR	Аналогично параметру C3-01	0		Возможно изменение в любое время
C3-77	0xC34D	Вход 2 модуля B логического XOR/XNOR	Аналогично параметру C3-01	0		Возможно изменение в любое время
C3-78	0xC34E	Функция модуля C логического XOR/XNOR	0: Выкл. 1: XOR (исключающее ИЛИ) 2: XOR (исключающее ИЛИ)	0		Возможно изменение в любое время
C3-79	0xC34F	Вход 1 модуля C логического XOR/XNOR	Аналогично параметру C3-01	0		Возможно изменение в любое время
C3-80	0xC350	Вход 2 модуля C логического XOR/XNOR	Аналогично параметру C3-01	0		Возможно изменение в

Параметр	Адрес	Наименование	Значения	По умолчанию	Ед.	Возможность изменения
						любое время
C3-81	0xC351	Функция модуля D логического XOR/XNOR	0: Выкл. 1: XOR (исключающее ИЛИ) 2: XOR (исключающее ИЛИ)	0		Возможно изменение в любое время
C3-82	0xC352	Вход 1 модуля D логического XOR/XNOR	Аналогично параметру C3-01	0		Возможно изменение в любое время
C3-83	0xC353	Вход 2 модуля D логического XOR/XNOR	Аналогично параметру C3-01	0		Возможно изменение в любое время
C3-84	0xC354	Функция модуля E логического XOR/XNOR	0: Выкл. 1: XOR (исключающее ИЛИ) 2: XOR (исключающее ИЛИ)	0		Возможно изменение в любое время
C3-85	0xC355	Вход 1 модуля E логического XOR/XNOR	Аналогично параметру C3-01	0		Возможно изменение в любое время
C3-86	0xC356	Вход 2 модуля E логического XOR/XNOR	Аналогично параметру C3-01	0		Возможно изменение в любое время
C3-87	0xC357	Функция модуля F логического XOR/XNOR	0: Выкл. 1: XOR (исключающее ИЛИ) 2: XOR (исключающее ИЛИ)	0		Возможно изменение в любое время
C3-88	0xC358	Вход 1 модуля F логического XOR/XNOR	Аналогично параметру C3-01	0		Возможно изменение в любое время
C3-89	0xC359	Вход 2 модуля F логического XOR/XNOR	Аналогично параметру C3-01	0		Возможно изменение в любое время
C3-90	0xC35A	Функция модуля G логического XOR/XNOR	0: Выкл. 1: XOR (исключающее ИЛИ) 2: XOR (исключающее ИЛИ)	0		Возможно изменение в любое время
C3-91	0xC35B	Вход 1 модуля G логического XOR/XNOR	Аналогично параметру C3-01	0		Возможно изменение в любое время
C3-92	0xC35C	Вход 2 модуля G логического XOR/XNOR	Аналогично параметру C3-01	0		Возможно изменение в любое время
C3-93	0xC35D	Функция модуля H логического XOR/XNOR	0: Выкл. 1: XOR (исключающее ИЛИ) 2: XOR (исключающее ИЛИ)	0		Возможно изменение в любое время
C3-94	0xC35E	Вход 1 модуля H логического XOR/XNOR	Аналогично параметру C3-01	0		Возможно изменение в любое время
C3-95	0xC35F	Вход 2 модуля H логического XOR/XNOR	Аналогично параметру C3-01	0		Возможно изменение в любое время
C4-00	0xC400	Вход модуля A абсолютного значения с плавающей запятой	0: Выкл. 1: AI1 2: AI2 3: AI3 4: HDI 5: Aim 6: Набор контрольных данных 7: Потенциометр с электроприводом	0		Возможно изменение в любое время

Параметр	Адрес	Наименование	Значения	По умолчанию	Ед.	Возможность изменения
			8: ПИД-регулирование Прочее: F-соединитель			
C4-01	0xC401	Вход модуля B абсолютного значения с плавающей запятой	Аналогично параметру C4-00	0		Возможно изменение в любое время
C4-02	0xC402	Вход модуля C абсолютного значения с плавающей запятой	Аналогично параметру C4-00	0		Возможно изменение в любое время
C4-03	0xC403	Вход модуля D абсолютного значения с плавающей запятой	Аналогично параметру C4-00	0		Возможно изменение в любое время
C4-04	0xC404	Вход модуля E абсолютного значения с плавающей запятой	Аналогично параметру C4-00	0		Возможно изменение в любое время
C4-05	0xC405	Вход модуля F абсолютного значения с фиксированным десятичным разделителем	0: Выкл. Прочее: K-соединитель	0		Возможно изменение в любое время
C4-06	0xC406	Вход модуля G абсолютного значения с фиксированным десятичным разделителем	0: Выкл. Прочее: K-соединитель	0		Возможно изменение в любое время
C4-07	0xC407	Вход модуля H абсолютного значения с фиксированным десятичным разделителем	0: Выкл. Прочее: K-соединитель	0		Возможно изменение в любое время
C4-08	0xC408	Вход 1 модуля A сложения/вычитания с плавающей запятой	0: Выкл. 1: AI1 2: AI2 3: AI3 4: HDI 5: Aim 6: Набор контрольных данных 7: Потенциометр с электроприводом 8: ПИД-регулирование Прочее: F-соединитель	0		Возможно изменение в любое время
C4-09	0xC409	Вход 2 модуля A сложения/вычитания (сложение)	0: 0 1: AI1 2: AI2 3: AI3 4: HDI 5: Aim 6: Набор контрольных данных 7: Потенциометр с электроприводом 8: ПИД-регулирование Прочее: F-соединитель	0		Возможно изменение в любое время
C4-10	0xC40A	Вход 3 модуля A сложения/вычитания (сложение)	Аналогично параметру C4-09	0		Возможно изменение в любое время
C4-11	0xC40B	Вход 4 модуля A	Аналогично параметру C4-09	0		Возможно

Параметр	Адрес	Наименование	Значения	По умолчанию	Ед.	Возможность изменения
		сложения/вычитания (вычитание)				изменение в любое время
C4-12	0xC40C	Вход 1 модуля B сложения/вычитания с плавающей запятой	Аналогично параметру C4-09	0		Возможно изменение в любое время
C4-13	0xC40D	Вход 2 модуля B сложения/вычитания (сложение)	Аналогично параметру C4-09	0		Возможно изменение в любое время
C4-14	0xC40E	Вход 3 модуля B сложения/вычитания (сложение)	Аналогично параметру C4-09	0		Возможно изменение в любое время
C4-15	0xC40F	Вход 4 модуля B сложения/вычитания (вычитание)	Аналогично параметру C4-09	0		Возможно изменение в любое время
C4-16	0xC410	Вход 1 модуля C сложения/вычитания с плавающей запятой	Аналогично параметру C4-09	0		Возможно изменение в любое время
C4-17	0xC411	Вход 2 модуля C сложения/вычитания (сложение)	Аналогично параметру C4-09	0		Возможно изменение в любое время
C4-18	0xC412	Вход 3 модуля C сложения/вычитания (сложение)	Аналогично параметру C4-09	0		Возможно изменение в любое время
C4-19	0xC413	Вход 4 модуля C сложения/вычитания (вычитание)	Аналогично параметру C4-09	0		Возможно изменение в любое время
C4-20	0xC414	Вход 1 модуля D сложения/вычитания с плавающей запятой	Аналогично параметру C4-09	0		Возможно изменение в любое время
C4-21	0xC415	Вход 2 модуля D сложения/вычитания (сложение)	Аналогично параметру C4-09	0		Возможно изменение в любое время
C4-22	0xC416	Вход 3 модуля D сложения/вычитания (сложение)	Аналогично параметру C4-09	0		Возможно изменение в любое время
C4-23	0xC417	Вход 4 модуля D сложения/вычитания (вычитание)	Аналогично параметру C4-09	0		Возможно изменение в любое время
C4-24	0xC418	Вход 1 модуля E сложения/вычитания с плавающей запятой	Аналогично параметру C4-09	0		Возможно изменение в любое время
C4-25	0xC419	Вход 2 модуля E сложения/вычитания (сложение)	Аналогично параметру C4-09	0		Возможно изменение в любое время
C4-26	0xC41A	Вход 3 модуля E сложения/вычитания (сложение)	Аналогично параметру C4-09	0		Возможно изменение в любое время
C4-27	0xC41B	Вход 4 модуля E сложения/вычитания (вычитание)	Аналогично параметру C4-09	0		Возможно изменение в любое время
C4-28	0xC41C	Вход 1 модуля F сложения/вычитания с фиксированным десятичным разделителем	0: Выкл. Прочее: К-соединитель	0		Возможно изменение в любое время
C4-29	0xC41D	Вход 2 модуля F	Аналогично параметру C4-28	0		Возможно

Параметр	Адрес	Наименование	Значения	По умолчанию	Ед.	Возможность изменения
		сложения/вычитания (сложение)				изменение в любое время
C4-30	0xC41E	Вход 3 модуля F сложения/вычитания (сложение)	Аналогично параметру C4-28	0		Возможно изменение в любое время
C4-31	0xC41F	Вход 4 модуля F сложения/вычитания (вычитание)	Аналогично параметру C4-28	0		Возможно изменение в любое время
C4-32	0xC420	Вход 1 модуля G сложения/вычитания с фиксированным десятичным разделителем	Аналогично параметру C4-28	0		Возможно изменение в любое время
C4-33	0xC421	Вход 2 модуля G сложения/вычитания (сложение)	Аналогично параметру C4-28	0		Возможно изменение в любое время
C4-34	0xC422	Вход 3 модуля G сложения/вычитания (сложение)	Аналогично параметру C4-28	0		Возможно изменение в любое время
C4-35	0xC423	Вход 4 модуля G сложения/вычитания (вычитание)	Аналогично параметру C4-28	0		Возможно изменение в любое время
C4-36	0xC424	Вход 1 модуля H сложения/вычитания с фиксированным десятичным разделителем	Аналогично параметру C4-28	0		Возможно изменение в любое время
C4-37	0xC425	Вход 2 модуля H сложения/вычитания (сложение)	Аналогично параметру C4-28	0		Возможно изменение в любое время
C4-38	0xC426	Вход 3 модуля H сложения/вычитания (сложение)	Аналогично параметру C4-28	0		Возможно изменение в любое время
C4-39	0xC427	Вход 4 модуля H сложения/вычитания (вычитание)	Аналогично параметру C4-28	0		Возможно изменение в любое время
C4-40	0xC428	Вход 1 модуля A умножения/деления с плавающей запятой	C4-08	0		Возможно изменение в любое время
C4-41	0xC429	Вход 2 модуля A умножения/деления (умножение)	0: 1 1: AI1 2: AI2 3: AI3 4: HDI 5: Aim 6: Набор контрольных данных 7: Потенциометр с электроприводом 8: ПИД-регулирование Прочее: F-соединитель	0		Возможно изменение в любое время
C4-42	0xC42A	Вход 3 модуля A умножения/деления (деление)	Аналогично параметру C4-41	0		Возможно изменение в любое время
C4-43	0xC42B	Вход 1 модуля B умножения/деления с	0: Выкл. 1: AI1	0		Возможно изменение в

Параметр	Адрес	Наименование	Значения	По умолчанию	Ед.	Возможность изменения
		плавающей запятой	2: AI2 3: AI3 4: HDI 5: Aim 6: Набор контрольных данных 7: Потенциометр с электроприводом 8: ПИД-регулирование Прочее: F-соединитель			любое время
C4-44	0xC42C	Вход 2 модуля B умножения/деления (умножение)	Аналогично параметру C4-41	0		Возможно изменение в любое время
C4-45	0xC42D	Вход 3 модуля B умножения/деления (деление)	Аналогично параметру C4-41	0		Возможно изменение в любое время
C4-46	0xC42E	Вход 1 модуля C умножения/деления с плавающей запятой	0: Выкл. 1: AI1 2: AI2 3: AI3 4: HDI 5: Aim 6: Набор контрольных данных 7: Потенциометр с электроприводом 8: ПИД-регулирование Прочее: F-соединитель	0		Возможно изменение в любое время
C4-47	0xC42F	Вход 2 модуля C умножения/деления (умножение)	Аналогично параметру C4-41	0		Возможно изменение в любое время
C4-48	0xC430	Вход 3 модуля C умножения/деления (деление)	Аналогично параметру C4-41	0		Возможно изменение в любое время
C4-49	0xC431	Вход 1 модуля D умножения/деления с плавающей запятой	0: Выкл. 1: AI1 2: AI2 3: AI3 4: HDI 5: Aim 6: Набор контрольных данных 7: Потенциометр с электроприводом 8: ПИД-регулирование Прочее: F-соединитель	0		Возможно изменение в любое время
C4-50	0xC432	Вход 2 модуля D умножения/деления (умножение)	Аналогично параметру C4-41	0		Возможно изменение в любое время
C4-51	0xC433	Вход 3 модуля D умножения/деления (деление)	Аналогично параметру C4-41	0		Возможно изменение в любое время
C4-52	0xC434	Вход 1 модуля E умножения/деления с плавающей запятой	0: Выкл. 1: AI1 2: AI2 3: AI3 4: HDI	0		Возможно изменение в любое время

Параметр	Адрес	Наименование	Значения	По умолчанию	Ед.	Возможность изменения
			5: Aim 6: Набор контрольных данных 7: Потенциометр с электроприводом 8: ПИД-регулирование Прочее: F-соединитель			
C4-53	0xC435	Вход 2 модуля E умножения/деления (умножение)	Аналогично параметру C4-41	0		Возможно изменение в любое время
C4-54	0xC436	Вход 3 модуля E умножения/деления (деление)	Аналогично параметру C4-41	0		Возможно изменение в любое время
C4-55	0xC437	Вход 1 модуля F умножения/деления с фиксированным десятичным разделителем	0: Выкл. Прочее: K-соединитель	0		Возможно изменение в любое время
C4-56	0xC438	Вход 2 модуля E умножения/деления (умножение)	Аналогично параметру C4-55	0		Возможно изменение в любое время
C4-57	0xC439	Вход 3 модуля E умножения/деления (деление)	Аналогично параметру C4-55	0		Возможно изменение в любое время
C4-58	0xC43A	Вход 1 модуля G умножения/деления с фиксированным десятичным разделителем	Аналогично параметру C4-55	0		Возможно изменение в любое время
C4-59	0xC43B	Вход 2 модуля G умножения/деления (умножение)	Аналогично параметру C4-55	0		Возможно изменение в любое время
C4-60	0xC43C	Вход 3 модуля G умножения/деления (деление)	Аналогично параметру C4-55	0		Возможно изменение в любое время
C4-61	0xC43D	Вход 1 модуля H умножения/деления с фиксированным десятичным разделителем	Аналогично параметру C4-55	0		Возможно изменение в любое время
C4-62	0xC43E	Вход 2 модуля H умножения/деления (умножение)	Аналогично параметру C4-55	0		Возможно изменение в любое время
C4-63	0xC43F	Вход 3 модуля H умножения/деления (деление)	Аналогично параметру C4-55	0		Возможно изменение в любое время
C4-64	0xC440	Функция модуля сравнения с плавающей запятой A	0: Модуль Выкл 1: Вход 1 > Вход 2 2: Вход 1 < Вход 2 3: Вход 1 = Вход 2	0		Возможно изменение в любое время
C4-65	0xC441	Вход 1 модуля A сравнения с плавающей запятой	0: 0 1: AI1 2: AI2 3: AI3 4: HDI 5: Aim	0		Возможно изменение в любое время

Параметр	Адрес	Наименование	Значения	По умолчанию	Ед.	Возможность изменения
			6: Набор контрольных данных 7: Потенциометр с электроприводом 8: ПИД-регулирование Прочее: F-соединитель			
C4-66	0xC442	Вход 2 модуля A сравнения с плавающей запятой	0: 0 1: AI1 2: AI2 3: AI3 4: HDI 5: Aim 6: Набор контрольных данных 7: Потенциометр с электроприводом 8: ПИД-регулирование Прочее: F-соединитель	0		Возможно изменение в любое время
C4-67	0xC443	Вход гистерезиса модуля A сравнения с плавающей запятой	0,00 – 655,35 %	0,00	%	Возможно изменение в любое время
C4-68	0xC444	Функция модуля B сравнения с плавающей запятой	0: Модуль Выкл 1: Вход 1 > Вход 2 2: Вход 1 < Вход 2 3: Вход 1 = Вход 2	0		Возможно изменение в любое время
C4-69	0xC445	Вход 1 модуля B сравнения с плавающей запятой	0: 0 1: AI1 2: AI2 3: AI3 4: HDI 5: Aim 6: Набор контрольных данных 7: Потенциометр с электроприводом 8: ПИД-регулирование Прочее: F-соединитель	0		Возможно изменение в любое время
C4-70	0xC446	Вход 2 модуля B сравнения с плавающей запятой	0: 0 1: AI1 2: AI2 3: AI3 4: HDI 5: Aim 6: Набор контрольных данных 7: Потенциометр с электроприводом 8: ПИД-регулирование Прочее: F-соединитель	0		Возможно изменение в любое время
C4-71	0xC447	Вход гистерезиса модуля B сравнения с плавающей запятой	0,00 – 655,35 %	0,00	%	Возможно изменение в любое время
C4-72	0xC448	Функция модуля C сравнения с плавающей запятой	0: Модуль Выкл 1: Вход 1 > Вход 2 2: Вход 1 < Вход 2 3: Вход 1 = Вход 2	0		Возможно изменение в любое время
C4-73	0xC449	Вход 1 модуля C	0: 0	0		Возможно

Параметр	Адрес	Наименование	Значения	По умолчанию	Ед.	Возможность изменения
		сравнения с плавающей запятой	1: AI1 2: AI2 3: AI3 4: HDI 5: Aim 6: Набор контрольных данных 7: Потенциометр с электроприводом 8: ПИД-регулирование Прочее: F-соединитель			изменение в любое время
C4-74	0xC44A	Вход 2 модуля C сравнения с плавающей запятой	0: 0 1: AI1 2: AI2 3: AI3 4: HDI 5: Aim 6: Набор контрольных данных 7: Потенциометр с электроприводом 8: ПИД-регулирование Прочее: F-соединитель	0		Возможно изменение в любое время
C4-75	0xC44B	Вход гистерезиса модуля C сравнения с плавающей запятой	0,00 – 655,35 %	0,00	%	Возможно изменение в любое время
C4-76	0xC44C	Функция модуля сравнения с плавающей запятой D	0: Модуль Выкл 1: Вход 1 > Вход 2 2: Вход 1 < Вход 2 3: Вход 1 = Вход 2	0		Возможно изменение в любое время
C4-77	0xC44D	Вход 1 модуля D сравнения с плавающей запятой	0: 0 1: AI1 2: AI2 3: AI3 4: HDI 5: Aim 6: Набор контрольных данных 7: Потенциометр с электроприводом 8: ПИД-регулирование Прочее: F-соединитель	0		Возможно изменение в любое время
C4-78	0xC44E	Вход 2 модуля D сравнения с плавающей запятой	0: 0 1: AI1 2: AI2 3: AI3 4: HDI 5: Aim 6: Набор контрольных данных 7: Потенциометр с электроприводом 8: ПИД-регулирование Прочее: F-соединитель	0		Возможно изменение в любое время
C4-79	0xC44F	Вход гистерезиса модуля D сравнения с плавающей запятой	0,00 – 655,35 %	0,00	%	Возможно изменение в любое время

Параметр	Адрес	Наименование	Значения	По умолчанию	Ед.	Возможность изменения
C4-80	0xC450	Функция модуля E сравнения с фиксированным десятичным разделителем	0: Модуль Выкл 1: Вход 1 > Вход 2 2: Вход 1 < Вход 2 3: Вход 1 = Вход 2	0		Возможно изменение в любое время
C4-81	0xC451	Вход 1 модуля E сравнения с фиксированным десятичным разделителем	0: 0 Прочее: K-соединитель	0		Возможно изменение в любое время
C4-82	0xC452	Вход 2 модуля E сравнения с фиксированным десятичным разделителем	0: 0 Прочее: K-соединитель	0		Возможно изменение в любое время
C4-83	0xC453	Вход гистерезиса модуля E сравнения с фиксированным десятичным разделителем	0,00 – 655,35 %	0,00	%	Возможно изменение в любое время
C4-84	0xC454	Функция модуля F сравнения с фиксированным десятичным разделителем	0: Модуль Выкл 1: Вход 1 > Вход 2 2: Вход 1 < Вход 2 3: Вход 1 = Вход 2	0		Возможно изменение в любое время
C4-85	0xC455	Вход 1 модуля F сравнения с фиксированным десятичным разделителем	0: 0 Прочее: K-соединитель	0		Возможно изменение в любое время
C4-86	0xC456	Вход 2 модуля F сравнения с фиксированным десятичным разделителем	0: 0 Прочее: K-соединитель	0		Возможно изменение в любое время
C4-87	0xC457	Вход гистерезиса модуля F сравнения с фиксированным десятичным разделителем	0,00 – 655,35 %	0,00	%	Возможно изменение в любое время
C4-88	0xC458	Функция модуля G сравнения с фиксированным десятичным разделителем	0: Модуль Выкл 1: Вход 1 > Вход 2 2: Вход 1 < Вход 2 3: Вход 1 = Вход 2	0		Возможно изменение в любое время
C4-89	0xC459	Вход 1 модуля G сравнения с фиксированным десятичным разделителем	0: 0 Прочее: K-соединитель	0		Возможно изменение в любое время
C4-90	0xC45A	Вход 2 модуля G сравнения с фиксированным десятичным разделителем	0: 0 Прочее: K-соединитель	0		Возможно изменение в любое время
C4-91	0xC45B	Вход гистерезиса модуля G сравнения с	0,00 – 655,35 %	0,00	%	Возможно изменение в

Параметр	Адрес	Наименование	Значения	По умолчанию	Ед.	Возможность изменения
		фиксированным десятичным разделителем				любое время
C4-92	0xC45C	Функция модуля H сравнения с фиксированным десятичным разделителем	0: Модуль Выкл 1: Вход 1 > Вход 2 2: Вход 1 < Вход 2 3: Вход 1 = Вход 2	0		Возможно изменение в любое время
C4-93	0xC45D	Вход 1 модуля H сравнения с фиксированным десятичным разделителем	0: 0 Прочее: K-соединитель	0		Возможно изменение в любое время
C4-94	0xC45E	Вход 2 модуля H сравнения с фиксированным десятичным разделителем	0: 0 Прочее: K-соединитель	0		Возможно изменение в любое время
C4-95	0xC45F	Вход гистерезиса модуля H сравнения с фиксированным десятичным разделителем	0,00 – 655,35 %	0,00	%	Возможно изменение в любое время
C5-00	0xC500	Источник входа модуля A двоичного селектора	0: Выкл. 1: Логическая 1 2: Логический 0 3: DI1 4: DI2 5: DI3 6: DI4 7: DI5 8: DI6 9: DI7 10: DI8 11: DI9 12: DI10 13: DI11 14: DI12 15: DI13 16: DI14 17: DI15 18: DI16 Прочее: B-соединитель (битовый соединитель)	0		Возможно изменение в любое время
C5-01	0xC501	Вход 1 модуля A двоичного селектора	0: Логический 0 1: Логическая 1 2: Логический 0 3: DI1 4: DI2 5: DI3 6: DI4 7: DI5 8: DI6 9: DI7 10: DI8 11: DI9 12: DI10	0		Возможно изменение в любое время

Параметр	Адрес	Наименование	Значения	По умолчанию	Ед.	Возможность изменения
			13: DI11 14: DI12 15: DI13 16: DI14 17: DI15 18: DI16 Прочее: B-соединитель (битовый соединитель)			
C5-02	0xC502	Вход 2 модуля A двоичного селектора	Аналогично параметру C5-01	0		Возможно изменение в любое время
C5-03	0xC503	Источник входа модуля B двоичного селектора	Аналогично параметру C5-01	0		Возможно изменение в любое время
C5-04	0xC504	Вход 1 модуля B двоичного селектора	Аналогично параметру C5-01	0		Возможно изменение в любое время
C5-05	0xC505	Вход 2 модуля B двоичного селектора	Аналогично параметру C5-01	0		Возможно изменение в любое время
C5-06	0xC506	Источник входа модуля C двоичного селектора	0: Выкл. 1: Логическая 1 2: Логический 0 3: DI1 4: DI2 5: DI3 6: DI4 7: DI5 8: DI6 9: DI7 10: DI8 11: DI9 12: DI10 13: DI11 14: DI12 15: DI13 16: DI14 17: DI15 18: DI16 Прочее: B-соединитель (битовый соединитель)	0		Возможно изменение в любое время
C5-07	0xC507	Вход 1 модуля C двоичного селектора	0: Логический 0 1: Логическая 1 2: Логический 0 3: DI1 4: DI2 5: DI3 6: DI4 7: DI5 8: DI6 9: DI7 10: DI8 11: DI9 12: DI10 13: DI11 14: DI12 15: DI13	0		Возможно изменение в любое время

Параметр	Адрес	Наименование	Значения	По умолчанию	Ед.	Возможность изменения
			16: DI14 17: DI15 18: DI16 Прочее: B-соединитель (битовый соединитель)			
C5-08	0xC508	Вход 2 модуля C двоичного селектора	Аналогично параметру C5-01	0		Возможно изменение в любое время
C5-09	0xC509	Источник входа модуля D двоичного селектора	0: Выкл. 1: Логическая 1 2: Логический 0 3: DI1 4: DI2 5: DI3 6: DI4 7: DI5 8: DI6 9: DI7 10: DI8 11: DI9 12: DI10 13: DI11 14: DI12 15: DI13 16: DI14 17: DI15 18: DI16 Прочее: B-соединитель (битовый соединитель)	0		Возможно изменение в любое время
C5-10	0xC50A	Вход 1 модуля D двоичного селектора	0: Логический 0 1: Логическая 1 2: Логический 0 3: DI1 4: DI2 5: DI3 6: DI4 7: DI5 8: DI6 9: DI7 10: DI8 11: DI9 12: DI10 13: DI11 14: DI12 15: DI13 16: DI14 17: DI15 18: DI16 Прочее: B-соединитель (битовый соединитель)	0		Возможно изменение в любое время
C5-11	0xC50B	Вход 2 модуля D двоичного селектора	0: Логический 0 1: Логическая 1 2: Логический 0 3: DI1 4: DI2 5: DI3 6: DI4	0		Возможно изменение в любое время

Параметр	Адрес	Наименование	Значения	По умолчанию	Ед.	Возможность изменения
			7: DI5 8: DI6 9: DI7 10: DI8 11: DI9 12: DI10 13: DI11 14: DI12 15: DI13 16: DI14 17: DI15 18: DI21 Прочее: B-соединитель (битовый соединитель)			
C5-12	0xC50C	Источник входа модуля E двоичного селектора	0: Выкл. 1: Логическая 1 2: Логический 0 3: DI1 4: DI2 5: DI3 6: DI4 7: DI5 8: DI6 9: DI7 10: DI8 11: DI9 12: DI10 13: DI11 14: DI12 15: DI13 16: DI14 17: DI15 18: DI16 Прочее: B-соединитель (битовый соединитель)	0		Возможно изменение в любое время
C5-13	0xC50D	Вход 1 модуля E двоичного селектора	0: Логический 0 1: Логическая 1 2: Логический 0 3: DI1 4: DI2 5: DI3 6: DI4 7: DI5 8: DI6 9: DI7 10: DI8 11: DI9 12: DI10 13: DI11 14: DI12 15: DI13 16: DI14 17: DI15 18: DI16 Прочее: B-соединитель (битовый соединитель)	0		Возможно изменение в любое время
C5-14	0xC50E	Вход 2 модуля E	Аналогично параметру C5-01	0		Возможно

Параметр	Адрес	Наименование	Значения	По умолчанию	Ед.	Возможность изменения
		двоичного селектора				изменение в любое время
C5-15	0xC50F	Источник входа модуля F двоичного селектора	0: Выкл 1: Логическая 1 2: Логический 0 3: DI1 4: DI2 5: DI3 6: DI4 7: DI5 8: DI6 9: DI7 10: DI8 11: DI9 12: DI10 13: DI11 14: DI12 15: DI13 16: DI14 17: DI15 18: DI16 Прочее: B-соединитель (битовый соединитель)	0		Возможно изменение в любое время
C5-16	0xC510	Вход 1 модуля F двоичного селектора	0: Логический 0 1: Логическая 1 2: Логический 0 3: DI1 4: DI2 5: DI3 6: DI4 7: DI5 8: DI6 9: DI7 10: DI8 11: DI9 12: DI10 13: DI11 14: DI12 15: DI13 16: DI14 17: DI15 18: DI16 Прочее: B-соединитель (битовый соединитель)	0		Возможно изменение в любое время
C5-17	0xC511	Вход 2 модуля F двоичного селектора	0: Логический 0 1: Логическая 1 2: Логический 0 3: DI1 4: DI2 5: DI3 6: DI4 7: DI5 8: DI6 9: DI7 10: DI8 11: DI9 12: DI10 13: DI11 14: DI12	0		Возможно изменение в любое время

Параметр	Адрес	Наименование	Значения	По умолчанию	Ед.	Возможность изменения
			15: DI13 16: DI14 17: DI15 18: DI21 Прочее: B-соединитель (битовый соединитель)			
C5-18	0xC512	Источник входа модуля G двоичного селектора	0: Выкл. 1: Логическая 1 2: Логический 0 3: DI1 4: DI2 5: DI3 6: DI4 7: DI5 8: DI6 9: DI7 10: DI8 11: DI9 12: DI10 13: DI11 14: DI12 15: DI13 16: DI14 17: DI15 18: DI16 Прочее: B-соединитель (битовый соединитель)	0		Возможно изменение в любое время
C5-19	0xC513	Вход 1 модуля G двоичного селектора	0: Логический 0 1: Логическая 1 2: Логический 0 3: DI1 4: DI2 5: DI3 6: DI4 7: DI5 8: DI6 9: DI7 10: DI8 11: DI9 12: DI10 13: DI11 14: DI12 15: DI13 16: DI14 17: DI15 18: DI16 Прочее: B-соединитель (битовый соединитель)	0		Возможно изменение в любое время
C5-20	0xC514	Вход 2 модуля G двоичного селектора	0: Логический 0 1: Логическая 1 2: Логический 0 3: DI1 4: DI2 5: DI3 6: DI4 7: DI5 8: DI6	0		Возможно изменение в любое время

Параметр	Адрес	Наименование	Значения	По умолчанию	Ед.	Возможность изменения
			9: DI7 10: DI8 11: DI9 12: DI10 13: DI11 14: DI12 15: DI13 16: DI14 17: DI15 18: DI21 Прочее: B-соединитель (битовый соединитель)			
C5-21	0xC515	Источник входа модуля H двоичного селектора	0: Выкл. 1: Логическая 1 2: Логический 0 3: DI1 4: DI2 5: DI3 6: DI4 7: DI5 8: DI6 9: DI7 10: DI8 11: DI9 12: DI10 13: DI11 14: DI12 15: DI13 16: DI14 17: DI15 18: DI16 Прочее: B-соединитель (битовый соединитель)	0		Возможно изменение в любое время
C5-22	0xC516	Вход 1 модуля H двоичного селектора	0: Логический 0 1: Логическая 1 2: Логический 0 3: DI1 4: DI2 5: DI3 6: DI4 7: DI5 8: DI6 9: DI7 10: DI8 11: DI9 12: DI10 13: DI11 14: DI12 15: DI13 16: DI14 17: DI15 18: DI16 Прочее: B-соединитель (битовый соединитель)	0		Возможно изменение в любое время
C5-23	0xC517	Вход 2 модуля H двоичного селектора	0: Логический 0 1: Логическая 1 2: Логический 0	0		Возможно изменение в любое время

Параметр	Адрес	Наименование	Значения	По умолчанию	Ед.	Возможность изменения
			3: DI1 4: DI2 5: DI3 6: DI4 7: DI5 8: DI6 9: DI7 10: DI8 11: DI9 12: DI10 13: DI11 14: DI12 15: DI13 16: DI14 17: DI15 18: DI21 Прочее: B-соединитель (битовый соединитель)			
C5-24	0xC518	Источник входа модуля A двоичного селектора	0: Выкл. 1: Логическая 1 2: Логический 0 3: DI1 4: DI2 5: DI3 6: DI4 7: DI5 8: DI6 9: DI7 10: DI8 11: DI9 12: DI10 13: DI11 14: DI12 15: DI13 16: DI14 17: DI15 18: DI16 Прочее: B-соединитель (битовый соединитель)	0		Возможно изменение в любое время
C5-25	0xC519	Вход 1 модуля A выбора слова	0: 0 Прочее: K-соединитель	0		Возможно изменение в любое время
C5-26	0xC51A	Вход 2 модуля A выбора слова	0: 0 Прочее: K-соединитель	0		Возможно изменение в любое время
C5-27	0xC51B	Источник входа модуля B двоичного селектора	0: Выкл. 1: Логическая 1 2: Логический 0 3: DI1 4: DI2 5: DI3 6: DI4 7: DI5 8: DI6 9: DI7 10: DI8 11: DI9	0		Возможно изменение в любое время

Параметр	Адрес	Наименование	Значения	По умолчанию	Ед.	Возможность изменения
			12: DI10 13: DI11 14: DI12 15: DI13 16: DI14 17: DI15 18: DI16 Прочее: B-соединитель (битовый соединитель)			
C5-28	0xC51C	Вход 1 модуля B выбора слова	0: 0 Прочее: K-соединитель	0		Возможно изменение в любое время
C5-29	0xC51D	Вход 2 модуля B выбора слова	0: 0 Прочее: K-соединитель	0		Возможно изменение в любое время
C5-30	0xC51E	Источник входа модуля C двоичного селектора	0: Выкл. 1: Логическая 1 2: Логический 0 3: DI1 4: DI2 5: DI3 6: DI4 7: DI5 8: DI6 9: DI7 10: DI8 11: DI9 12: DI10 13: DI11 14: DI12 15: DI13 16: DI14 17: DI15 18: DI16 Прочее: B-соединитель (битовый соединитель)	0		Возможно изменение в любое время
C5-31	0xC51F	Вход 1 модуля C выбора слова	0: 0 Прочее: K-соединитель	0		Возможно изменение в любое время
C5-32	0xC520	Вход 2 модуля C выбора слова	0: 0 Прочее: K-соединитель	0		Возможно изменение в любое время
C5-33	0xC521	Источник входа модуля D двоичного селектора	0: Выкл. 1: Логическая 1 2: Логический 0 3: DI1 4: DI2 5: DI3 6: DI4 7: DI5 8: DI6 9: DI7 10: DI8 11: DI9 12: DI10 13: DI11 14: DI12	0		Возможно изменение в любое время

Параметр	Адрес	Наименование	Значения	По умолчанию	Ед.	Возможность изменения
			15: DI13 16: DI14 17: DI15 18: DI16 Прочее: B-соединитель (битовый соединитель)			
C5-34	0xC522	Вход 1 модуля D выбора слова	0: 0 Прочее: K-соединитель	0		Возможно изменение в любое время
C5-35	0xC523	Вход 2 модуля D выбора слова	0: 0 Прочее: K-соединитель	0		Возможно изменение в любое время
C5-36	0xC524	Источник входа модуля A селектора DWord	0: Выкл. 1: Логическая 1 2: Логический 0 3: DI1 4: DI2 5: DI3 6: DI4 7: DI5 8: DI6 9: DI7 10: DI8 11: DI9 12: DI10 13: DI11 14: DI12 15: DI13 16: DI14 17: DI15 18: DI16 Прочее: B-соединитель (битовый соединитель)	0		Возможно изменение в любое время
C5-37	0xC525	Вход 1 модуля A селектора DWord	0: 0 Прочее: K-соединитель	0		Возможно изменение в любое время
C5-38	0xC526	Вход 2 модуля A селектора DWord	0: 0 Прочее: K-соединитель	0		Возможно изменение в любое время
C5-39	0xC527	Источник входа модуля B селектора DWord	0: Выкл. 1: Логическая 1 2: Логический 0 3: DI1 4: DI2 5: DI3 6: DI4 7: DI5 8: DI6 9: DI7 10: DI8 11: DI9 12: DI10 13: DI11 14: DI12 15: DI13 16: DI14 17: DI15	0		Возможно изменение в любое время

Параметр	Адрес	Наименование	Значения	По умолчанию	Ед.	Возможность изменения
			18: DI16 Прочее: B-соединитель (битовый соединитель)			
C5-40	0xC528	Вход 1 модуля B селектора DWord	0: 0 Прочее: K-соединитель	0		Возможно изменение в любое время
C5-41	0xC529	Вход 2 модуля B селектора DWord	0: 0 Прочее: K-соединитель	0		Возможно изменение в любое время
C5-42	0xC52A	Источник входа модуля C селектора DWord	0: Выкл. 1: Логическая 1 2: Логический 0 3: DI1 4: DI2 5: DI3 6: DI4 7: DI5 8: DI6 9: DI7 10: DI8 11: DI9 12: DI10 13: DI11 14: DI12 15: DI13 16: DI14 17: DI15 18: DI16 Прочее: B-соединитель (битовый соединитель)	0		Возможно изменение в любое время
C5-43	0xC52B	Вход 1 модуля C селектора DWord	0: 0 Прочее: K-соединитель	0		Возможно изменение в любое время
C5-44	0xC52C	Вход 2 модуля C селектора DWord	0: 0 Прочее: K-соединитель	0		Возможно изменение в любое время
C5-45	0xC52D	Источник входа модуля D селектора DWord	0: Выкл. 1: Логическая 1 2: Логический 0 3: DI1 4: DI2 5: DI3 6: DI4 7: DI5 8: DI6 9: DI7 10: DI8 11: DI9 12: DI10 13: DI11 14: DI12 15: DI13 16: DI14 17: DI15 18: DI16 Прочее: B-соединитель (битовый соединитель)	0		Возможно изменение в любое время

Параметр	Адрес	Наименование	Значения	По умолчанию	Ед.	Возможность изменения
C5-46	0xC52E	Вход 1 модуля D селектора DWord	0: 0 Прочее: K-соединитель	0		Возможно изменение в любое время
C5-47	0xC52F	Вход 2 модуля D селектора DWord	0: 0 Прочее: K-соединитель	0		Возможно изменение в любое время
C5-48	0xC530	Источник входа модуля A селектора числа с плавающей запятой	0: Выкл. 1: Логическая 1 2: Логический 0 3: DI1 4: DI2 5: DI3 6: DI4 7: DI5 8: DI6 9: DI7 10: DI8 11: DI9 12: DI10 13: DI11 14: DI12 15: DI13 16: DI14 17: DI15 18: DI16 Прочее: B-соединитель (битовый соединитель)	0		Возможно изменение в любое время
C5-49	0xC531	Вход 1 модуля A селектора числа с плавающей запятой	0: 0 1: AI1 2: AI2 3: AI3 4: HDI 5: Aim 6: Набор контрольных данных 7: Потенциометр с электроприводом 8: ПИД-регулирование Прочее: F-соединитель	0		Возможно изменение в любое время
C5-50	0xC532	Вход 2 модуля A селектора числа с плавающей запятой	0: 0 1: AI1 2: AI2 3: AI3 4: HDI 5: Aim 6: Набор контрольных данных 7: Потенциометр с электроприводом 8: ПИД-регулирование Прочее: F-соединитель	0		Возможно изменение в любое время
C5-51	0xC533	Источник входа модуля B селектора числа с плавающей запятой	0: Выкл. 1: Логическая 1 2: Логический 0 3: DI1 4: DI2 5: DI3	0		Возможно изменение в любое время

Параметр	Адрес	Наименование	Значения	По умолчанию	Ед.	Возможность изменения
			6: DI4 7: DI5 8: DI6 9: DI7 10: DI8 11: DI9 12: DI10 13: DI11 14: DI12 15: DI13 16: DI14 17: DI15 18: DI16 Прочее: B-соединитель (битовый соединитель)			
C5-52	0xC534	Вход 1 модуля B селектора числа с плавающей запятой	0: 0 1: AI1 2: AI2 3: AI3 4: HDI 5: Aim 6: Набор контрольных данных 7: Потенциометр с электроприводом 8: ПИД-регулирование Прочее: F-соединитель	0		Возможно изменение в любое время
C5-53	0xC535	Вход 2 модуля B селектора числа с плавающей запятой	0: 0 1: AI1 2: AI2 3: AI3 4: HDI 5: Aim 6: Набор контрольных данных 7: Потенциометр с электроприводом 8: ПИД-регулирование Прочее: F-соединитель	0		Возможно изменение в любое время
C5-54	0xC536	Источник входа модуля C селектора числа с плавающей запятой	0: Выкл. 1: Логическая 1 2: Логический 0 3: DI1 4: DI2 5: DI3 6: DI4 7: DI5 8: DI6 9: DI7 10: DI8 11: DI9 12: DI10 13: DI11 14: DI12 15: DI13 16: DI14 17: DI15	0		Возможно изменение в любое время

Параметр	Адрес	Наименование	Значения	По умолчанию	Ед.	Возможность изменения
			18: DI16 Прочее: B-соединитель (битовый соединитель)			
C5-55	0xC537	Вход 1 модуля C селектора числа с плавающей запятой	0: 0 1: AI1 2: AI2 3: AI3 4: HDI 5: Aim 6: Набор контрольных данных 7: Потенциометр с электроприводом 8: ПИД-регулирование Прочее: F-соединитель	0		Возможно изменение в любое время
C5-56	0xC538	Вход 2 модуля C селектора числа с плавающей запятой	0: 0 1: AI1 2: AI2 3: AI3 4: HDI 5: Aim 6: Набор контрольных данных 7: Потенциометр с электроприводом 8: ПИД-регулирование Прочее: F-соединитель	0		Возможно изменение в любое время
C5-57	0xC539	Источник входа модуля D селектора числа с плавающей запятой	0: Выкл. 1: Логическая 1 2: Логический 0 3: DI1 4: DI2 5: DI3 6: DI4 7: DI5 8: DI6 9: DI7 10: DI8 11: DI9 12: DI10 13: DI11 14: DI12 15: DI13 16: DI14 17: DI15 18: DI16 Прочее: B-соединитель (битовый соединитель)	0		Возможно изменение в любое время
C5-58	0xC53A	Вход 1 модуля D селектора числа с плавающей запятой	0: 0 1: AI1 2: AI2 3: AI3 4: HDI 5: Aim 6: Набор контрольных данных 7: Потенциометр с	0		Возможно изменение в любое время

Параметр	Адрес	Наименование	Значения	По умолчанию	Ед.	Возможность изменения
			электроприводом 8: ПИД-регулирование Прочее: F-соединитель			
C5-59	0xC53B	Вход 2 модуля D селектора числа с плавающей запятой	0: 0 1: AI1 2: AI2 3: AI3 4: HDI 5: Aim 6: Набор контрольных данных 7: Потенциометр с электроприводом 8: ПИД-регулирование Прочее: F-соединитель	0		Возможно изменение в любое время
C5-60	0xC53C	Источник входа модуля E селектора числа с плавающей запятой	0: Выкл. 1: Логическая 1 2: Логический 0 3: DI1 4: DI2 5: DI3 6: DI4 7: DI5 8: DI6 9: DI7 10: DI8 11: DI9 12: DI10 13: DI11 14: DI12 15: DI13 16: DI14 17: DI15 18: DI16 Прочее: B-соединитель (битовый соединитель)	0		Возможно изменение в любое время
C5-61	0xC53D	Вход 1 модуля E селектора числа с плавающей запятой	0: 0 1: AI1 2: AI2 3: AI3 4: HDI 5: Aim 6: Набор контрольных данных 7: Потенциометр с электроприводом 8: ПИД-регулирование Прочее: F-соединитель	0		Возможно изменение в любое время
C5-62	0xC53E	Вход 2 модуля E селектора числа с плавающей запятой	0: 0 1: AI1 2: AI2 3: AI3 4: HDI 5: Aim 6: Набор контрольных данных 7: Потенциометр с	0		Возможно изменение в любое время

Параметр	Адрес	Наименование	Значения	По умолчанию	Ед.	Возможность изменения
			электроприводом 8: ПИД-регулирование Прочее: F-соединитель			
C5-63	0xC53F	Источник входа модуля F селектора числа с плавающей запятой	0: Выкл. 1: Логическая 1 2: Логический 0 3: DI1 4: DI2 5: DI3 6: DI4 7: DI5 8: DI6 9: DI7 10: DI8 11: DI9 12: DI10 13: DI11 14: DI12 15: DI13 16: DI14 17: DI15 18: DI16 Прочее: B-соединитель (битовый соединитель)	0		Возможно изменение в любое время
C5-64	0xC540	Вход 1 модуля F селектора числа с плавающей запятой	0: 0 1: AI1 2: AI2 3: AI3 4: HDI 5: Aim 6: Набор контрольных данных 7: Потенциометр с электроприводом 8: ПИД-регулирование Прочее: F-соединитель	0		Возможно изменение в любое время
C5-65	0xC541	Вход 2 модуля F селектора числа с плавающей запятой	0: 0 1: AI1 2: AI2 3: AI3 4: HDI 5: Aim 6: Набор контрольных данных 7: Потенциометр с электроприводом 8: ПИД-регулирование Прочее: F-соединитель	0		Возможно изменение в любое время
C5-66	0xC542	Источник входа модуля G селектора числа с плавающей запятой	0: Выкл. 1: Логическая 1 2: Логический 0 3: DI1 4: DI2 5: DI3 6: DI4 7: DI5 8: DI6	0		Возможно изменение в любое время

Параметр	Адрес	Наименование	Значения	По умолчанию	Ед.	Возможность изменения
			9: DI7 10: DI8 11: DI9 12: DI10 13: DI11 14: DI12 15: DI13 16: DI14 17: DI15 18: DI16 Прочее: B-соединитель (битовый соединитель)			
C5-67	0xC543	Вход 1 модуля G селектора числа с плавающей запятой	0: 0 1: AI1 2: AI2 3: AI3 4: HDI 5: Aim 6: Набор контрольных данных 7: Потенциометр с электроприводом 8: ПИД-регулирование Прочее: F-соединитель	0		Возможно изменение в любое время
C5-68	0xC544	Вход 2 модуля G селектора числа с плавающей запятой	0: 0 1: AI1 2: AI2 3: AI3 4: HDI 5: Aim 6: Набор контрольных данных 7: Потенциометр с электроприводом 8: ПИД-регулирование Прочее: F-соединитель	0		Возможно изменение в любое время
C5-69	0xC545	Источник входа модуля H селектора числа с плавающей запятой	0: Выкл. 1: Логическая 1 2: Логический 0 3: DI1 4: DI2 5: DI3 6: DI4 7: DI5 8: DI6 9: DI7 10: DI8 11: DI9 12: DI10 13: DI11 14: DI12 15: DI13 16: DIM 17: DI15 18: DI16 Прочее: B-соединитель (битовый соединитель)	0		Возможно изменение в любое время

Параметр	Адрес	Наименование	Значения	По умолчанию	Ед.	Возможность изменения
C5-70	0xC546	Вход 1 модуля H селектора числа с плавающей запятой	0: 0 1: AI1 2: AI2 3: AI3 4: HDI 5: Aim 6: Набор контрольных данных 7: Потенциометр с электроприводом 8: ПИД-регулирование Прочее: F-соединитель	0		Возможно изменение в любое время
C5-71	0xC547	Вход 2 модуля H селектора числа с плавающей запятой	0: 0 1: AI1 2: AI2 3: AI3 4: HDI 5: Aim 6: Набор контрольных данных 7: Потенциометр с электроприводом 8: ПИД-регулирование Прочее: F-соединитель	0		Возможно изменение в любое время
C6-00	0xC600	Включение модуля A фильтра с плавающей запятой	0: Модуль Выкл 1: Фильтр Выкл 2: Фильтр Вкл 3: DI1 4: DI2 5: DI3 6: DI4 7: DI5 8: DI6 9: DI7 10: DI8 11: DI9 12: DI10 13: DI11 14: DI12 15: DI13 16: DI14 17: DI15 18: DI16 Прочее: B-соединитель (битовый соединитель)	0		Возможно изменение в любое время
C6-01	0xC601	Вход модуля A фильтра с плавающей запятой	0: 0 1: AI1 2: AI2 3: AI3 4: HDI 5: Aim 6: Набор контрольных данных 7: Потенциометр с электроприводом 8: ПИД-регулирование Прочее: F-соединитель	0		Возможно изменение в любое время

Параметр	Адрес	Наименование	Значения	По умолчанию	Ед.	Возможность изменения
C6-02	0xC602	Время фильтра модуля A	0,000 – 65,535 с	0,000	с	Возможно изменение в любое время
C6-03	0xC603	Включение модуля B фильтра с плавающей запятой	0: Модуль Выкл 1: Фильтр Выкл 2: Фильтр Вкл 3: DI1 4: DI2 5: DI3 6: DI4 7: DI5 8: DI6 9: DI7 10: DI8 11: DI9 12: DI10 13: DI11 14: DI12 15: DI13 16: DI14 17: DI15 18: DI16 Прочее: B-соединитель (битовый соединитель)	0		Возможно изменение в любое время
C6-04	0xC604	Вход модуля B фильтра с плавающей запятой	0: 0 1: AI1 2: AI2 3: AI3 4: HDI 5: Aim 6: Набор контрольных данных 7: Потенциометр с электроприводом 8: ПИД-регулирование Прочее: F-соединитель	0		Возможно изменение в любое время
C6-05	0xC605	Время фильтра модуля B	0,000 – 65,535 с	0,000	с	Возможно изменение в любое время
C6-06	0xC606	Включение модуля C фильтра с плавающей запятой	0: Модуль Выкл 1: Фильтр Выкл 2: Фильтр Вкл 3: DI1 4: DI2 5: DI3 6: DI4 7: DI5 8: DI6 9: DI7 10: DI8 11: DI9 12: DI10 13: DI11 14: DI12 15: DI13 16: DI14 17: DI15	0		Возможно изменение в любое время

Параметр	Адрес	Наименование	Значения	По умолчанию	Ед.	Возможность изменения
			18: DI16 Прочее: B-соединитель (битовый соединитель)			
C6-07	0xC607	Вход модуля C фильтра с плавающей запятой	0: 0 1: AI1 2: AI2 3: AI3 4: HDI 5: Aim 6: Набор контрольных данных 7: Потенциометр с электроприводом 8: ПИД-регулирование Прочее: F-соединитель	0		Возможно изменение в любое время
C6-08	0xC608	Время фильтра модуля C	0,000 – 65,535 с	0,000	с	Возможно изменение в любое время
C6-09	0xC609	Включение модуля B фильтра с плавающей запятой	0: Модуль Выкл 1: Фильтр Выкл 2: Фильтр Вкл 3: DI1 4: DI2 5: DI3 6: DI4 7: DI5 8: DI6 9: DI7 10: DI8 11: DI9 12: DI10 13: DI11 14: DI12 15: DI13 16: DI14 17: DI15 18: DI16 Прочее: B-соединитель (битовый соединитель)	0		Возможно изменение в любое время
C6-10	0xC60A	Вход модуля D фильтра с плавающей запятой	0: 0 1: AI1 2: AI2 3: AI3 4: HDI 5: Aim 6: Набор контрольных данных 7: Потенциометр с электроприводом 8: ПИД-регулирование Прочее: F-соединитель	0		Возможно изменение в любое время
C6-11	0xC60B	Время фильтра модуля D	0,000 – 65,535 с	0,000	с	Возможно изменение в любое время
C6-12	0xC60C	Включение модуля E фильтра с фиксированным	0: Модуль Выкл 1: Фильтр Выкл 2: Фильтр Вкл	0		Возможно изменение в любое время

Параметр	Адрес	Наименование	Значения	По умолчанию	Ед.	Возможность изменения
		десятичным разделителем	3: DI1 4: DI2 5: DI3 6: DI4 7: DI5 8: DI6 9: DI7 10: DI8 11: DI9 12: DI10 13: DI11 14: DI12 15: DI13 16: DI14 17: DI15 18: DI16 Прочее: B-соединитель (битовый соединитель)			
C6-13	0xC60D	Вход модуля E фильтра с фиксированным десятичным разделителем	0: 0 Прочее: K-соединитель	0		Возможно изменение в любое время
C6-14	0xC60E	Время фильтрации модуля E фильтра с фиксированным десятичным разделителем	0,000 – 65,535 с	0,000	с	Возможно изменение в любое время
C6-15	0xC60F	Включение модуля F фильтра с фиксированным десятичным разделителем	0: Модуль Выкл 1: Фильтр Выкл 2: Фильтр Вкл 3: DI1 4: DI2 5: DI3 6: DI4 7: DI5 8: DI6 9: DI7 10: DI8 11: DI9 12: DI10 13: DI11 14: DI12 15: DI13 16: DI14 17: DI15 18: DI16 Прочее: B-соединитель (битовый соединитель)	0		Возможно изменение в любое время
C6-16	0xC610	Вход модуля F фильтра с фиксированным десятичным разделителем	0: 0 Прочее: K-соединитель	0		Возможно изменение в любое время
C6-17	0xC611	Время фильтрации модуля F фильтра с фиксированным десятичным разделителем	0,000 – 65,535 с	0,000	с	Возможно изменение в любое время

Параметр	Адрес	Наименование	Значения	По умолчанию	Ед.	Возможность изменения
C6-24	0xC618	Функция модуля A преобразования уровня в импульс	0: Выкл. 1: Преобразование уровня в импульс 2: Преобразование импульса в уровень	0		Возможно изменение в любое время
C6-25	0xC619	Вход модуля A преобразования уровня в импульс	0: Логический 0 1: Логическая 1 2: Логический 0 3: DI1 4: DI2 5: DI3 6: DI4 7: DI5 8: DI6 9: DI7 10: DI8 11: DI9 12: DI10 13: DI11 14: DI12 15: DI13 16: DI14 17: DI15 18: DI16 Прочее: B-соединитель (битовый соединитель)	0		Возможно изменение в любое время
C6-26	0xC61A	Ширина импульса модуля A преобразования уровня в импульс	0,00 – 655,35 с	0,00	с	Возможно изменение в любое время
C6-27	0xC61B	Функция модуля B преобразования уровня в импульс	0: Выкл. 1: Преобразование уровня в импульс 2: Преобразование импульса в уровень	0		Возможно изменение в любое время
C6-28	0xC61C	Вход модуля B преобразования уровня в импульс	0: Логический 0 1: Логическая 1 2: Логический 0 3: DI1 4: DI2 5: DI3 6: DI4 7: DI5 8: DI6 9: DI7 10: DI8 11: DI9 12: DI10 13: DI11 14: DI12 15: DI13 16: DI14 17: DI15 18: DI16 Прочее: B-соединитель (битовый соединитель)	0		Возможно изменение в любое время
C6-29	0xC61D	Ширина импульса	0,00 – 655,35 с	0,00	с	Возможно

Параметр	Адрес	Наименование	Значения	По умолчанию	Ед.	Возможность изменения
		модуля B преобразования уровня в импульс				изменение в любое время
C6-30	0xC61E	Функция модуля C преобразования уровня в импульс	0: Выкл. 1: Преобразование уровня в импульс 2: Преобразование импульса в уровень	0		Возможно изменение в любое время
C6-31	0xC61F	Вход модуля C преобразования уровня в импульс	0: Логический 0 1: Логическая 1 2: Логический 0 3: DI1 4: DI2 5: DI3 6: DI4 7: DI5 8: DI6 9: DI7 10: DI8 11: DI9 12: DI10 13: DI11 14: DI12 15: DI13 16: DI14 17: DI15 18: DI16 Прочее: B-соединитель (битовый соединитель)	0		Возможно изменение в любое время
C6-32	0xC620	Ширина импульса модуля C преобразования уровня в импульс	0,00 – 655,35 с	0,00	с	Возможно изменение в любое время
C6-33	0xC621	Функция модуля D преобразования уровня в импульс	0: Выкл. 1: Преобразование уровня в импульс 2: Преобразование импульса в уровень	0		Возможно изменение в любое время
C6-34	0xC622	Вход модуля D преобразования уровня в импульс	0: Логический 0 1: Логическая 1 2: Логический 0 3: DI1 4: DI2 5: DI3 6: DI4 7: DI5 8: DI6 9: DI7 10: DI8 11: DI9 12: DI10 13: DI11 14: DI12 15: DI13 16: DI14 17: DI15 18: DI16	0		Возможно изменение в любое время

Параметр	Адрес	Наименование	Значения	По умолчанию	Ед.	Возможность изменения
			Прочее: B-соединитель (битовый соединитель)			
C6-35	0xC623	Ширина импульса модуля D преобразования уровня в импульс	0,00 – 655,35 с	0,00	с	Возможно изменение в любое время
C6-36	0xC624	Вход ограничительного модуля A с плавающей запятой	0: Выкл. 1: AI1 2: AI2 3: AI3 4: HDI 5: Aim 6: Набор контрольных данных 7: Потенциометр с электроприводом 8: ПИД-регулирование Прочее: F-соединитель	0		Возможно изменение в любое время
C6-37	0xC625	Верхний предел ограничительного модуля A с плавающей запятой	0: Неактивно 1: AI1 2: AI2 3: AI3 4: HDI 5: Aim 6: Набор контрольных данных 7: Потенциометр с электроприводом 8: ПИД-регулирование Прочее: F-соединитель	0		Возможно изменение в любое время
C6-38	0xC626	Нижний предел ограничительного модуля A с плавающей запятой	0: Неактивно 1: AI1 2: AI2 3: AI3 4: HDI 5: Aim 6: Набор контрольных данных 7: Потенциометр с электроприводом 8: ПИД-регулирование Прочее: F-соединитель	0		Возможно изменение в любое время
C6-39	0xC627	Вход ограничительного модуля B с плавающей запятой	0: Выкл. 1: AI1 2: AI2 3: AI3 4: HDI 5: Aim 6: Набор контрольных данных 7: Потенциометр с электроприводом 8: ПИД-регулирование Прочее: F-соединитель	0		Возможно изменение в любое время
C6-40	0xC628	Верхний предел ограничительного модуля B с плавающей	0: Неактивно 1: AI1 2: AI2	0		Возможно изменение в любое время

Параметр	Адрес	Наименование	Значения	По умолчанию	Ед.	Возможность изменения
		запятой	3: AI3 4: HDI 5: Aim 6: Набор контрольных данных 7: Потенциометр с электроприводом 8: ПИД-регулирование Прочее: F-соединитель			
C6-41	0xC629	Нижний предел ограничительного модуля B с плавающей запятой	0: Неактивно 1: AI1 2: AI2 3: AI3 4: HDI 5: Aim 6: Набор контрольных данных 7: Потенциометр с электроприводом 8: ПИД-регулирование Прочее: F-соединитель	0		Возможно изменение в любое время
C6-42	0xC62A	Вход ограничительного модуля C с плавающей запятой	0: Выкл. 1: AI1 2: AI2 3: AI3 4: HDI 5: Aim 6: Набор контрольных данных 7: Потенциометр с электроприводом 8: ПИД-регулирование Прочее: F-соединитель	0		Возможно изменение в любое время
C6-43	0xC62B	Верхний предел ограничительного модуля C с плавающей запятой	0: Неактивно 1: AI1 2: AI2 3: AI3 4: HDI 5: Aim 6: Набор контрольных данных 7: Потенциометр с электроприводом 8: ПИД-регулирование Прочее: F-соединитель	0		Возможно изменение в любое время
C6-44	0xC62C	Нижний предел ограничительного модуля C с плавающей запятой	0: Неактивно 1: AI1 2: AI2 3: AI3 4: HDI 5: Aim 6: Набор контрольных данных 7: Потенциометр с электроприводом 8: ПИД-регулирование Прочее: F-соединитель	0		Возможно изменение в любое время

Параметр	Адрес	Наименование	Значения	По умолчанию	Ед.	Возможность изменения
C6-45	0xC62D	Вход ограничительного модуля D с плавающей запятой	0: Выкл. 1: AI1 2: AI2 3: AI3 4: HDI 5: Aim 6: Набор контрольных данных 7: Потенциометр с электроприводом 8: ПИД-регулирование Прочее: F-соединитель	0		Возможно изменение в любое время
C6-46	0xC62E	Верхний предел ограничительного модуля D с плавающей запятой	0: Неактивно 1: AI1 2: AI2 3: AI3 4: HDI 5: Aim 6: Набор контрольных данных 7: Потенциометр с электроприводом 8: ПИД-регулирование Прочее: F-соединитель	0		Возможно изменение в любое время
C6-47	0xC62F	Нижний предел ограничительного модуля D с плавающей запятой	0: Неактивно 1: AI1 2: AI2 3: AI3 4: HDI 5: Aim 6: Набор контрольных данных 7: Потенциометр с электроприводом 8: ПИД-регулирование Прочее: F-соединитель	0		Возможно изменение в любое время
C6-48	0xC630	Вход ограничительного модуля E с фиксированным десятичным разделителем	0: Выкл. Прочее: K-соединитель	0		Возможно изменение в любое время
C6-49	0xC631	Верхний предел ограничительного модуля E с фиксированным десятичным разделителем	0: Неактивно Прочее: K-соединитель	0		Возможно изменение в любое время
C6-50	0xC632	Нижний предел ограничительного модуля E с фиксированным десятичным разделителем	0: Неактивно Прочее: K-соединитель	0		Возможно изменение в любое время
C6-51	0xC633	Вход ограничительного модуля E с фиксированным десятичным	0: Выкл. Прочее: K-соединитель	0		Возможно изменение в любое время

Параметр	Адрес	Наименование	Значения	По умолчанию	Ед.	Возможность изменения
		разделителем				
C6-52	0xC634	Верхний предел ограничительного модуля F с фиксированным десятичным разделителем	0: Неактивно Прочее: K-соединитель	0		Возможно изменение в любое время
C6-53	0xC635	Нижний предел ограничительного модуля F с фиксированным десятичным разделителем	0: Неактивно Прочее: K-соединитель	0		Возможно изменение в любое время
C6-54	0xC636	Вход модуля A логической задержки	0: Выкл. 1: Логическая 1 2: Логический 0 3: DI1 4: DI2 5: DI3 6: DI4 7: DI5 8: DI6 9: DI7 10: DI8 11: DI9 12: DI10 13: DI11 14: DI12 15: DI13 16: DI14 17: DI15 18: DI16 Прочее: B-соединитель (битовый соединитель)	0		Возможно изменение в любое время
C6-55	0xC637	Задержка включения модуля A логической задержки	0–65535	0		Возможно изменение в любое время
C6-56	0xC638	Задержка выключения модуля A логической задержки	0–65535	0		Возможно изменение в любое время
C6-57	0xC639	Единица времени задержки модуля A логической задержки	0: Без задержки 1: 10 мс 10: 100 мс 100: 1 с 1000: 10 с 6000: 1 мин 12000: 2 мин 0: Добавляется в фоне	1		Возможно изменение в любое время
C6-58	0xC63A	Вход модуля B логической задержки	0: Выкл. 1: Логическая 1 2: Логический 0 3: DI1 4: DI2 5: DI3 6: DI4 7: DI5 8: DI6	0		Возможно изменение в любое время

Параметр	Адрес	Наименование	Значения	По умолчанию	Ед.	Возможность изменения
			9: DI7 10: DI8 11: DI9 12: DI10 13: DI11 14: DI12 15: DI13 16: DI14 17: DI15 18: DI16 Прочее: B-соединитель (битовый соединитель)			
C6-59	0xC63B	Задержка включения модуля B логической задержки	0–65535	0		Возможно изменение в любое время
C6-60	0xC63C	Задержка выключения модуля B логической задержки	0–65535	0		Возможно изменение в любое время
C6-61	0xC63D	Единица времени задержки модуля B логической задержки	0: Без задержки 1: 10 мс 10: 100 мс 100: 1 с 1000: 10 с 6000: 1 мин 12000: 2 мин 0: Добавляется в фоне	1		Возможно изменение в любое время
C6-62	0xC63E	Вход модуля C логической задержки	0: Выкл. 1: Логическая 1 2: Логический 0 3: DI1 4: DI2 5: DI3 6: DI4 7: DI5 8: DI6 9: DI7 10: DI8 11: DI9 12: DI10 13: DI11 14: DI12 15: DI13 16: DI14 17: DI15 18: DI16 Прочее: B-соединитель (битовый соединитель)	0		Возможно изменение в любое время
C6-63	0xC63F	Задержка включения модуля C логической задержки	0–65535	0		Возможно изменение в любое время
C6-64	0xC640	Задержка выключения модуля C логической задержки	0–65535	0		Возможно изменение в любое время
C6-65	0xC641	Единица времени задержки модуля C логической задержки	0: Без задержки 1: 10 мс 10: 100 мс 100: 1 с	1		Возможно изменение в любое время

Параметр	Адрес	Наименование	Значения	По умолчанию	Ед.	Возможность изменения
			1000: 10 с 6000: 1 мин 12000: 2 мин 0: Добавляется в фоне			
C6-66	0xC642	Вход модуля D логической задержки	0: Выкл. 1: Логическая 1 2: Логический 0 3: DI1 4: DI2 5: DI3 6: DI4 7: DI5 8: DI6 9: DI7 10: DI8 11: DI9 12: DI10 13: DI11 14: DI12 15: DI13 16: DI14 17: DI15 18: DI16 Прочее: B-соединитель (битовый соединитель)	0		Возможно изменение в любое время
C6-67	0xC643	Задержка включения модуля D логической задержки	0–65535	0		Возможно изменение в любое время
C6-68	0xC644	Задержка выключения модуля D логической задержки	0–65535	0		Возможно изменение в любое время
C6-69	0xC645	Единица времени задержки модуля D логической задержки	0: Без задержки 1: 10 мс 10: 100 мс 100: 1 с 1000: 10 с 6000: 1 мин 12000: 2 мин 0: Добавляется в фоне	1		Возможно изменение в любое время
C6-70	0xC646	Вход модуля E логической задержки	0: Выкл. 1: Логическая 1 2: Логический 0 3: DI1 4: DI2 5: DI3 6: DI4 7: DI5 8: DI6 9: DI7 10: DI8 11: DI9 12: DI10 13: DI11 14: DI12 15: DI13 16: DI14 17: DI15	0		Возможно изменение в любое время

Параметр	Адрес	Наименование	Значения	По умолчанию	Ед.	Возможность изменения
			18: DI16 Прочее: B-соединитель (битовый соединитель)			
C6-71	0xC647	Задержка включения модуля E логической задержки	0–65535	0		Возможно изменение в любое время
C6-72	0xC648	Задержка выключения модуля E логической задержки	0–65535	0		Возможно изменение в любое время
C6-73	0xC649	Единица времени задержки модуля E логической задержки	0: Без задержки 1: 10 мс 10: 100 мс 100: 1 с 1000: 10 с 6000: 1 мин 12000: 2 мин 0: Добавляется в фоне	1		Возможно изменение в любое время
C6-74	0xC64A	Вход модуля F логической задержки	0: Выкл. 1: Логическая 1 2: Логический 0 3: DI1 4: DI2 5: DI3 6: DI4 7: DI5 8: DI6 9: DI7 10: DI8 11: DI9 12: DI10 13: DI11 14: DI12 15: DI13 16: DI14 17: DI15 18: DI16 Прочее: B-соединитель (битовый соединитель)	0		Возможно изменение в любое время
C6-75	0xC64B	Задержка включения модуля F логической задержки	0–65535	0		Возможно изменение в любое время
C6-76	0xC64C	Задержка выключения модуля F логической задержки	0–65535	0		Возможно изменение в любое время
C6-77	0xC64D	Единица времени задержки модуля F логической задержки	0: Без задержки 1: 10 мс 10: 100 мс 100: 1 с 1000: 10 с 6000: 1 мин 12000: 2 мин 0: Добавляется в фоне	1		Возможно изменение в любое время
C6-78	0xC64E	Вход модуля G логической задержки	0: Выкл. 1: Логическая 1 2: Логический 0 3: DI1 4: DI2	0		Возможно изменение в любое время

Параметр	Адрес	Наименование	Значения	По умолчанию	Ед.	Возможность изменения
			5: DI3 6: DI4 7: DI5 8: DI6 9: DI7 10: DI8 11: DI9 12: DI10 13: DI11 14: DI12 15: DI13 16: DI14 17: DI15 18: DI16 Прочее: B-соединитель (битовый соединитель)			
C6-79	0xC64F	Задержка включения модуля G логической задержки	0–65535	0		Возможно изменение в любое время
C6-80	0xC650	Задержка выключения модуля G логической задержки	0–65535	0		Возможно изменение в любое время
C6-81	0xC651	Единица времени задержки модуля G логической задержки	0: Без задержки 1: 10 мс 10: 100 мс 100: 1 с 1000: 10 с 6000: 1 мин 12000: 2 мин 0: Добавляется в фоне	1		Возможно изменение в любое время
C6-82	0xC652	Вход модуля H логической задержки	0: Выкл. 1: Логическая 1 2: Логический 0 3: DI1 4: DI2 5: DI3 6: DI4 7: DI5 8: DI6 9: DI7 10: DI8 11: DI9 12: DI10 13: DI11 14: DI12 15: DI13 16: DI14 17: DI15 18: DI16 Прочее: B-соединитель (битовый соединитель)	0		Возможно изменение в любое время
C6-83	0xC653	Задержка включения модуля H логической задержки	0–65535	0		Возможно изменение в любое время
C6-84	0xC654	Задержка выключения модуля H логической задержки	0–65535	0		Возможно изменение в любое время

Параметр	Адрес	Наименование	Значения	По умолчанию	Ед.	Возможность изменения
C6-85	0xC655	Единица времени задержки модуля H логической задержки	0: Без задержки 1: 10 мс 10: 100 мс 100: 1 с 1000: 10 с 6000: 1 мин 12000: 2 мин 0: Добавляется в фоне	1		Возможно изменение в любое время
C7-00	0xC700	Вход многоточечной кривой модуля A	0: Выкл. Прочее: F-соединитель	0		Возможно изменение в любое время
C7-01	0xC701	Уставка X1 многоточечной кривой модуля A	-600 до +600,0 %	0,0	%	Возможно изменение в любое время
C7-02	0xC702	Уставка X2 многоточечной кривой модуля A	-600 до +600,0 %	0,0	%	Возможно изменение в любое время
C7-03	0xC703	Уставка X3 многоточечной кривой модуля A	-600 до +600,0 %	0,0	%	Возможно изменение в любое время
C7-04	0xC704	Уставка X4 многоточечной кривой модуля A	-600 до +600,0 %	0,0	%	Возможно изменение в любое время
C7-05	0xC705	Уставка X5 многоточечной кривой модуля A	-600 до +600,0 %	0,0	%	Возможно изменение в любое время
C7-06	0xC706	Уставка X6 многоточечной кривой модуля A	-600 до +600,0 %	0,0	%	Возможно изменение в любое время
C7-07	0xC707	Уставка X7 многоточечной кривой модуля A	-600 до +600,0 %	0,0	%	Возможно изменение в любое время
C7-08	0xC708	Уставка X8 многоточечной кривой модуля A	-600 до +600,0 %	0,0	%	Возможно изменение в любое время
C7-09	0xC709	Уставка X9 многоточечной кривой модуля A	-600 до +600,0 %	0,0	%	Возможно изменение в любое время
C7-10	0xC70A	Уставка X10 многоточечной кривой модуля A	-600 до +600,0 %	0,0	%	Возможно изменение в любое время
C7-11	0xC70B	Уставка Y1 многоточечной кривой модуля A	-600 до +600,0 %	0,0	%	Возможно изменение в любое время
C7-12	0xC70C	Уставка Y2 многоточечной кривой модуля A	-600 до +600,0 %	0,0	%	Возможно изменение в любое время
C7-13	0xC70D	Уставка Y3 многоточечной кривой модуля A	-600 до +600,0 %	0,0	%	Возможно изменение в любое время
C7-14	0xC70E	Уставка Y4 многоточечной кривой модуля A	-600 до +600,0 %	0,0	%	Возможно изменение в любое время
C7-15	0xC70F	Уставка Y5 многоточечной кривой модуля A	-600 до +600,0 %	0,0	%	Возможно изменение в любое время

Параметр	Адрес	Наименование	Значения	По умолчанию	Ед.	Возможность изменения
C7-16	0xC710	Уставка Y6 многоточечной кривой модуля A	-600 до +600,0 %	0,0	%	Возможно изменение в любое время
C7-17	0xC711	Уставка Y7 многоточечной кривой модуля A	-600 до +600,0 %	0,0	%	Возможно изменение в любое время
C7-18	0xC712	Уставка Y8 многоточечной кривой модуля A	-600 до +600,0 %	0,0	%	Возможно изменение в любое время
C7-19	0xC713	Уставка Y9 многоточечной кривой модуля A	-600 до +600,0 %	0,0	%	Возможно изменение в любое время
C7-20	0xC714	Уставка Y10 многоточечной кривой модуля A	-600 до +600,0 %	0,0	%	Возможно изменение в любое время
C7-21	0xC715	Вход многоточечной кривой модуля B	0: Выкл. Прочее: F-соединитель	0		Возможно изменение в любое время
C7-22	0xC716	Уставка X1 многоточечной кривой модуля B	-600 до +600,0 %	0,0	%	Возможно изменение в любое время
C7-23	0xC717	Уставка X2 многоточечной кривой модуля B	-600 до +600,0 %	0,0	%	Возможно изменение в любое время
C7-24	0xC718	Уставка X3 многоточечной кривой модуля B	-600 до +600,0 %	0,0	%	Возможно изменение в любое время
C7-25	0xC719	Уставка X4 многоточечной кривой модуля B	-600 до +600,0 %	0,0	%	Возможно изменение в любое время
C7-26	0xC71A	Уставка X5 многоточечной кривой модуля B	-600 до +600,0 %	0,0	%	Возможно изменение в любое время
C7-27	0xC71B	Уставка X6 многоточечной кривой модуля B	-600 до +600,0 %	0,0	%	Возможно изменение в любое время
C7-28	0xC71C	Уставка X7 многоточечной кривой модуля B	-600 до +600,0 %	0,0	%	Возможно изменение в любое время
C7-29	0xC71D	Уставка X8 многоточечной кривой модуля B	-600 до +600,0 %	0,0	%	Возможно изменение в любое время
C7-30	0xC71E	Уставка X9 многоточечной кривой модуля B	-600 до +600,0 %	0,0	%	Возможно изменение в любое время
C7-31	0xC71F	Уставка X10 многоточечной кривой модуля B	-600 до +600,0 %	0,0	%	Возможно изменение в любое время
C7-32	0xC720	Уставка Y1 многоточечной кривой модуля B	-600 до +600,0 %	0,0	%	Возможно изменение в любое время
C7-33	0xC721	Уставка Y2 многоточечной кривой модуля B	-600 до +600,0 %	0,0	%	Возможно изменение в любое время
C7-34	0xC722	Уставка Y3 многоточечной кривой	-600 до +600,0 %	0,0	%	Возможно изменение в

Параметр	Адрес	Наименование	Значения	По умолчанию	Ед.	Возможность изменения
		модуля B				любое время
C7-35	0xC723	Уставка Y4 многоточечной кривой модуля B	-600 до +600,0 %	0,0	%	Возможно изменение в любое время
C7-36	0xC724	Уставка Y5 многоточечной кривой модуля B	-600 до +600,0 %	0,0	%	Возможно изменение в любое время
C7-37	0xC725	Уставка Y6 многоточечной кривой модуля B	-600 до +600,0 %	0,0	%	Возможно изменение в любое время
C7-38	0xC726	Уставка Y7 многоточечной кривой модуля B	-600 до +600,0 %	0,0	%	Возможно изменение в любое время
C7-39	0xC727	Уставка Y8 многоточечной кривой модуля B	-600 до +600,0 %	0,0	%	Возможно изменение в любое время
C7-40	0xC728	Уставка Y9 многоточечной кривой модуля B	-600 до +600,0 %	0,0	%	Возможно изменение в любое время
C7-41	0xC729	Уставка Y10 многоточечной кривой модуля B	-600 до +600,0 %	0,0	%	Возможно изменение в любое время
C8-00	0xC800	Уставка константы 1	-300 до +300,00 %	0,00	%	Возможно изменение в любое время
C8-01	0xC801	Уставка константы 2	-300 до +300,00 %	100,00	%	Возможно изменение в любое время
C8-02	0xC802	Уставка константы 3	-300 до +300,00 %	-100	%	Возможно изменение в любое время
C8-03	0xC803	Уставка константы 4	-300 до +300,00 %	200,00	%	Возможно изменение в любое время
C8-04	0xC804	Уставка константы 5	-300 до +300,00 %	-200	%	Возможно изменение в любое время
C8-05	0xC805	Уставка константы 6	-3000 до +3000,0 %	0,0	%	Возможно изменение в любое время
C8-06	0xC806	Уставка константы 7	-3000 до +3000,0 %	0,0	%	Возможно изменение в любое время
C8-07	0xC807	Уставка константы 8	-3000 до +3000,0 %	0,0	%	Возможно изменение в любое время
C8-08	0xC808	Уставка константы 9	-3000 до +3000,0 %	0,0	%	Возможно изменение в любое время
C8-09	0xC809	Уставка константы 10	-3000 до +3000,0 %	0,0	%	Возможно изменение в любое время
C8-10	0xC80A	Уставка константы 11	-3000 до +3000,0 %	0,0	%	Возможно изменение в любое время
C8-11	0xC80B	Уставка константы 12	-3000 до +3000,0 %	0,0	%	Возможно

Параметр	Адрес	Наименование	Значения	По умолчанию	Ед.	Возможность изменения
						изменение в любое время
C8-12	0xC80C	Уставка константы 13	-3000 до +3000,0 %	0,0	%	Возможно изменение в любое время
C8-13	0xC80D	Уставка константы 14	-3000 до +3000,0 %	0,0	%	Возможно изменение в любое время
C8-14	0xC80E	Уставка константы 15	-3000 до +3000,0 %	0,0	%	Возможно изменение в любое время
C8-15	0xC80F	Уставка константы 16	-3000 до +3000,0 %	0,0	%	Возможно изменение в любое время
C8-16	0xC810	Уставка константы 17	-3000 до +3000,0 %	0,0	%	Возможно изменение в любое время
C8-17	0xC811	Уставка константы 18	-3000 до +3000,0 %	0,0	%	Возможно изменение в любое время
C8-18	0xC812	Уставка константы 19	-3000 до +3000,0 %	0,0	%	Возможно изменение в любое время
C8-19	0xC813	Уставка константы 20	-3000 до +3000,0 %	0,0	%	Возможно изменение в любое время
C8-20	0xC814	Уставка константы 21	-3000 до +3000,0 %	0,0	%	Возможно изменение в любое время
C8-21	0xC815	Уставка константы 22	-300 до +300,00 %	0,00	%	Возможно изменение в любое время
C8-22	0xC816	Уставка константы 23	-300 до +300,00 %	100,00	%	Возможно изменение в любое время
C8-23	0xC817	Уставка константы 24	-300 до +300,00 %	-100	%	Возможно изменение в любое время
C8-24	0xC818	Уставка константы 25	-300 до +300,00 %	200,00	%	Возможно изменение в любое время
C8-25	0xC819	Уставка константы 26	-300 до +300,00 %	-200	%	Возможно изменение в любое время
C8-26	0xC81A	Уставка константы 27	0–65535	0		Возможно изменение в любое время
C8-27	0xC81B	Уставка константы 28	0–65535	0		Возможно изменение в любое время
C8-28	0xC81C	Уставка константы 29	0–65535	0		Возможно изменение в любое время
C8-29	0xC81D	Уставка константы 30	0–65535	0		Возможно изменение в любое время

Параметр	Адрес	Наименование	Значения	По умолчанию	Ед.	Возможность изменения
C8-30	0xC81E	Уставка константы 31	0–65535	0		Возможно изменение в любое время
C8-31	0xC81F	Уставка константы 32	0–65535	0		Возможно изменение в любое время
C8-32	0xC820	Уставка константы 33	0–65535	0		Возможно изменение в любое время
C8-33	0xC821	Уставка константы 34	0–65535	0		Возможно изменение в любое время
C8-34	0xC822	Уставка константы 35	0–65535	0		Возможно изменение в любое время
C8-35	0xC823	Уставка константы 36	0–65535	0		Возможно изменение в любое время
C8-36	0xC824	Уставка константы 37	0–65535	0		Возможно изменение в любое время
C8-37	0xC825	Уставка константы 38	0–65535	0		Возможно изменение в любое время
C8-38	0xC826	Уставка константы 39	0–65535	0		Возможно изменение в любое время
C8-39	0xC827	Уставка константы 40	0–65535	0		Возможно изменение в любое время
C8-40	0xC828	Уставка константы 41	0–65535	0		Возможно изменение в любое время
C8-41	0xC829	Уставка константы 42	0–65535	0		Возможно изменение в любое время
C9-00	0xC900	Младшее слово 16-битного адреса 1 данных ОЗУ	0x0 – 0xFFFF	0x0		Возможно изменение в любое время
C9-01	0xC901	Старшее слово 16-битного адреса 1 данных ОЗУ	0x0 – 0xFFFF	0x0		Возможно изменение в любое время
C9-02	0xC902	Младшее слово 16-битного адреса 2 данных ОЗУ	0x0 – 0xFFFF	0x0		Возможно изменение в любое время
C9-03	0xC903	Старшее слово 16-битного адреса 2 данных ОЗУ	0x0 – 0xFFFF	0x0		Возможно изменение в любое время
C9-04	0xC904	Младшее слово 16-битного адреса 3 данных ОЗУ	0x0 – 0xFFFF	0x0		Возможно изменение в любое время
C9-05	0xC905	Старшее слово 16-битного адреса 3 данных ОЗУ	0x0 – 0xFFFF	0x0		Возможно изменение в любое время
C9-06	0xC906	Младшее слово 16-битного адреса 4	0x0 – 0xFFFF	0x0		Возможно изменение в

Параметр	Адрес	Наименование	Значения	По умолчанию	Ед.	Возможность изменения
		данных ОЗУ				любое время
C9-07	0xC907	Старшее слово 16-битного адреса 4 данных ОЗУ	0x0 – 0xFFFF	0x0		Возможно изменение в любое время
C9-08	0xC908	Младшее слово 16-битного адреса 5 данных ОЗУ	0x0 – 0xFFFF	0x0		Возможно изменение в любое время
C9-09	0xC909	Старшее слово 16-битного адреса 5 данных ОЗУ	0x0 – 0xFFFF	0x0		Возможно изменение в любое время
C9-10	0xC90A	Выбор 32-битного типа данных 1	0 – 1	0		Возможно изменение в любое время
C9-11	0xC90B	Коэффициент усиления 32-битных данных 1	0 – 10000	0		Возможно изменение в любое время
C9-12	0xC90C	Младшее слово 32-битного адреса 1 данных ОЗУ	0x0 – 0xFFFF	0x0		Возможно изменение в любое время
C9-13	0xC90D	Старшее слово 32-битного адреса 1 данных ОЗУ	0x0 – 0xFFFF	0x0		Возможно изменение в любое время
C9-14	0xC90E	Выбор 32-битного типа данных 2	0 – 1	0		Возможно изменение в любое время
C9-15	0xC90F	Коэффициент усиления 32-битных данных 2	0 – 10000	0		Возможно изменение в любое время
C9-16	0xC910	Младшее слово 32-битного адреса 2 данных ОЗУ	0x0 – 0xFFFF	0x0		Возможно изменение в любое время
C9-17	0xC911	Старшее слово 32-битного адреса 2 данных ОЗУ	0x0 – 0xFFFF	0x0		Возможно изменение в любое время
C9-18	0xC912	Выбор 32-битного типа данных 3	0 – 1	0		Возможно изменение в любое время
C9-19	0xC913	Коэффициент усиления 32-битных данных 3	0 – 10000	0		Возможно изменение в любое время
C9-20	0xC914	Младшее слово 32-битного адреса 3 данных ОЗУ	0x0 – 0xFFFF	0x0		Возможно изменение в любое время
C9-21	0xC915	Старшее слово 32-битного адреса 3 данных ОЗУ	0x0 – 0xFFFF	0x0		Возможно изменение в любое время
C9-22	0xC916	Выбор 32-битного типа данных 4	0 – 1	0		Возможно изменение в любое время
C9-23	0xC917	Коэффициент усиления 32-битных данных 4	0 – 10000	0		Возможно изменение в любое время
C9-24	0xC918	Младшее слово 32-битного адреса 4 данных ОЗУ	0x0 – 0xFFFF	0x0		Возможно изменение в любое время
C9-25	0xC919	Старшее слово 32-	0x0 – 0xFFFF	0x0		Возможно

Параметр	Адрес	Наименование	Значения	По умолчанию	Ед.	Возможность изменения
		битного адреса 4 данных ОЗУ				изменение в любое время
C9-26	0xC91A	Выбор 32-битного типа данных 5	0 – 1	0		Возможно изменение в любое время
C9-27	0xC91B	Коэффициент усиления 32-битных данных 5	0 – 10000	0		Возможно изменение в любое время
C9-28	0xC91C	Младшее слово 32-битного адреса 5 данных ОЗУ	0x0 – 0xFFFF	0x0		Возможно изменение в любое время
C9-29	0xC91D	Старшее слово 32-битного адреса 5 данных ОЗУ	0x0 – 0xFFFF	0x0		Возможно изменение в любое время
C9-30	0xC91E	Вход внутреннего мониторинга параметра 1	0 – 97	0		Возможно изменение в любое время
C9-31	0xC91F	Вход внутреннего мониторинга параметра 2	0 – 97	0		Возможно изменение в любое время
C9-32	0xC920	Вход внутреннего мониторинга параметра 3	0 – 97	0		Возможно изменение в любое время
C9-33	0xC921	Вход внутреннего мониторинга параметра 4	0 – 97	0		Возможно изменение в любое время
C9-34	0xC922	Вход внутреннего мониторинга параметра 5	0 – 97	0		Возможно изменение в любое время
C9-35	0xC923	Вход внутреннего мониторинга параметра 6	0 – 97	0		Возможно изменение в любое время
C9-36	0xC924	Вход внутреннего мониторинга параметра 7	0 – 97	0		Возможно изменение в любое время
C9-37	0xC925	Вход внутреннего мониторинга параметра 8	0 – 97	0		Возможно изменение в любое время
C9-40	0xC928	Вход просмотра переменного значения соединителя 1	0–65535	0		Возможно изменение в любое время
C9-41	0xC929	Вход просмотра переменного значения соединителя 2	0–65535	0		Возможно изменение в любое время
C9-42	0xC92A	Вход просмотра переменного значения соединителя 3	0–65535	0		Возможно изменение в любое время
C9-43	0xC92B	Вход просмотра переменного значения соединителя 4	0–65535	0		Возможно изменение в любое время
C9-44	0xC92C	Вход просмотра переменного значения соединителя 5	0–65535	0		Возможно изменение в любое время
C9-45	0xC92D	Вход просмотра переменного значения соединителя 6	0–65535	0		Возможно изменение в любое время

Параметр	Адрес	Наименование	Значения	По умолчанию	Ед.	Возможность изменения
C9-46	0xC92E	Вход просмотра переменного значения соединителя 7	0–65535	0		Возможно изменение в любое время
C9-47	0xC92F	Вход просмотра переменного значения соединителя 8	0–65535	0		Возможно изменение в любое время
C9-50	0xC932	Переменная мониторинга 0	-32768 до +32767	0		Не изменяется
C9-51	0xC933	Переменная мониторинга 1	-32768 до +32767	0		Не изменяется
C9-52	0xC934	Переменная мониторинга 2	-32768 до +32767	0		Не изменяется
C9-53	0xC935	Переменная мониторинга 3	-32768 до +32767	0		Не изменяется
C9-54	0xC936	Переменная мониторинга 4	-32768 до +32767	0		Не изменяется
C9-55	0xC937	Переменная мониторинга 5	-32768 до +32767	0		Не изменяется
C9-56	0xC938	Переменная мониторинга 6	-32768 до +32767	0		Не изменяется
C9-57	0xC939	Переменная мониторинга 7	-32768 до +32767	0		Не изменяется
C9-58	0xC93A	Переменная мониторинга 8	-32768 до +32767	0		Не изменяется
C9-59	0xC93B	Переменная мониторинга 9	-32768 до +32767	0		Не изменяется
C9-70	0xC946	Переменная ввода в эксплуатацию 0	-32768 до +32767	0		Возможно изменение в любое время
C9-71	0xC947	Переменная ввода в эксплуатацию 1	-32768 до +32767	0		Возможно изменение в любое время
C9-72	0xC948	Переменная ввода в эксплуатацию 2	-32768 до +32767	0		Возможно изменение в любое время
C9-73	0xC949	Переменная ввода в эксплуатацию 3	-32768 до +32767	0		Возможно изменение в любое время
C9-74	0xC94A	Переменная ввода в эксплуатацию 4	-32768 до +32767	0		Возможно изменение в любое время
C9-75	0xC94B	Переменная ввода в эксплуатацию 5	-32768 до +32767	0		Возможно изменение в любое время
C9-76	0xC94C	Переменная ввода в эксплуатацию 6	-32768 до +32767	0		Возможно изменение в любое время
C9-77	0xC94D	Переменная ввода в эксплуатацию 7	-32768 до +32767	0		Возможно изменение в любое время
C9-78	0xC94E	Переменная ввода в эксплуатацию 8	-32768 до +32767	0		Возможно изменение в любое время
C9-79	0xC94F	Переменная ввода в эксплуатацию 9	-32768 до +32767	0		Возможно изменение в любое время

Параметр	Адрес	Наименование	Значения	По умолчанию	Ед.	Возможность изменения
CA-00	0xCA00	Тип двигателя	0: Обыкновенный асинхронный двигатель 1: Асинхронный двигатель с переменной частотой 2: Синхронный двигатель с постоянными магнитами	0		Изменяется только в остановленном состоянии
CA-01	0xCA01	Номинальная мощность двигателя	0,1 – 1000,0 кВт	3,7	кВт	Изменяется только в остановленном состоянии
CA-02	0xCA02	Номинальное напряжение двигателя	1 – 2000 В	380	В	Изменяется только в остановленном состоянии
CA-03	0xCA03	Номинальный ток двигателя	0,01 – 655,35 А	9,00	А	Изменяется только в остановленном состоянии
CA-04	0xCA04	Номинальная частота двигателя	0,01 Гц до F0-10	50,00	Гц	Изменяется только в остановленном состоянии
CA-05	0xCA05	Номинальная скорость двигателя	1 – 65535 об/мин	1460	об/мин	Изменяется только в остановленном состоянии
CA-06	0xCA06	Количество параллельных двигателей	1 – 200	1		Изменяется только в остановленном состоянии
CA-07	0xCA07	Командное слово информации о двигателе	Бит 00: Кривая взаимной индуктивности 0: Выкл. 1: Вкл. Бит 01: Кривая индуктивности по осям D и Q 0: Выкл. 1: Вкл. Бит 02: Автоматическая автонастройка сопротивления ротора в онлайн-режиме 0: Выкл. 1: Вкл. Бит 03: Метод автонастройки сопротивления ротора в онлайн-режиме 0: Амплитуда 1: Фаза Бит 04: Тепловая модель двигателя 0: Выкл. 1: Вкл. Бит 05: Источник температуры тепловой модели двигателя	0x3		Изменяется только в остановленном состоянии

Параметр	Адрес	Наименование	Значения	По умолчанию	Ед.	Возможность изменения
			0: Расчетная температура 1: Температура, определяемая датчиком Бит 06: Расчет коэффициента момента асинхронного двигателя 0: Формула крутящего момента 1: Текущее распределение Бит 07: Расчет коэффициента момента синхронного двигателя 0: Формула крутящего момента 1: Значение, соответствующее номинальному моменту Бит 08: Расчет момента трения при нулевой скорости 0: Линейное снижение момента до нуля 1: Момент для поддержания минимальной скорости Бит 09: Расчет параметров модели по параметрам на заводской табличке 0: Выкл. 1: Вкл. Бит 10: Подтверждение расчета параметров модели по параметрам на заводской табличке 0: По умолчанию 1: Подтвердить			
CA-08	0xCA08	Количество полюсных пар двигателя	0 – 64	0		Изменяется только в остановленном состоянии
CA-09	0xCA09	Коэффициент мощности двигателя	0,600 – 1,000	0,860		Изменяется только в остановленном состоянии
CA-10	0xCA0A	PPR энкодера	1 – 65535	1024		Изменяется только в остановленном состоянии
CA-11	0xCA0B	Тип энкодера	0: Инкрементальный энкодер ABZ 1: 23-битный энкодер 2: Резольвер 3: Внешний вход	0		Изменяется только в остановленном состоянии
CA-12	0xCA0C	Плата PG обратной связи по скорости	0: Локальная плата PG 1: Плата расширения PG	0		Изменяется только в остановленном состоянии
CA-13	0xCA0D	Количество полюсных	1 – 65535	1		Изменяется

Параметр	Адрес	Наименование	Значения	По умолчанию	Ед.	Возможность изменения
		пар резольвера				только в остановленном состоянии
CA-15	0xCA0F	Время определения обрыва провода PG для обратной связи по частоте вращения	0,0 – 10,0 с	0,0	с	Изменяется только в остановленном состоянии
CA-16	0xCA10	Последовательность фаз A/B энкодера	0: Прямая 1: Обратная	0		Изменяется только в остановленном состоянии
CA-17	0xCA11	Угол монтажного положения энкодера	0,0 – 359,9°	0,0	°	Изменяется только в остановленном состоянии
CA-18	0xCA12	Плата расширения	1: Плата расширения 1 2: Плата расширения 2	1		Изменяется только в остановленном состоянии
CA-19	0xCA13	Режим измерения скорости энкодером ABZ на низкой скорости	0: Поддержание 1: Ослабление 2: Оптимизированное решение	2		Изменяется только в остановленном состоянии
CA-20	0xCA14	Постоянная времени фильтра измерения скорости энкодера	0,000 – 10,000 с	0,004	с	Возможно изменение в любое время
CA-21	0xCA15	Программный коэффициент определения обрыва провода энкодера	0,000 – 8,000	1,000		Возможно изменение в любое время
CA-22	0xCA16	Командное слово энкодера	Бит 00: Измерение скорости 0: Выкл. 1: Вкл. Бит 01: Программное обнаружение обрыва провода 0: Выкл. 1: Вкл. Бит 02: Удаление глитч-эффектов 0: Выкл. 1: Вкл. Бит 03: Режим измерения скорости энкодером ABZ 0: Четырехкратная частота 1: Одиночный импульс	0		Изменяется только в остановленном состоянии
CA-23	0xCA17	Пороговое значение количества исключений измерения скорости	1 – 100	10		Изменяется только в остановленном состоянии
CA-24	0xCA18	Передаточное число двигателя (числитель)	1 – 65535	1		Изменяется только в остановленном состоянии
CA-25	0xCA19	Передаточное число двигателя (знаменатель)	1 – 65535	1		Изменяется только в остановленном

Параметр	Адрес	Наименование	Значения	По умолчанию	Ед.	Возможность изменения
						состоянии
CA-26	0xCA1A	Внешний источник входа энкодера	0: 0 1: AI1 2: AI2 3: AI3 4: Контрольные данные импульса 5: Обмен данными 6: Набор контрольных данных 7: Потенциометр с электроприводом 8: ПИД-регулирование Прочее: F-соединитель	0		Не изменяется
CA-29	0xCA1D	Автонастройка	0: Действия не выполняются 1: Статическая автонастройка по частичным параметрам асинхронного двигателя 2: Динамическая автонастройка асинхронного двигателя 3: Статическая автонастройка по всем параметрам асинхронного двигателя 4: Автонастройка инерции 5: Автонастройка мертвой зоны 11: Автонастройка синхронного двигателя под нагрузкой (за исключением обратной ЭДС) 12: Динамическая автонастройка синхронного двигателя на холостом ходу 13: Статическая автонастройка по всем параметрам синхронного двигателя (за исключением угла нулевой точки)	0		Изменяется только в остановленном состоянии
CA-30	0xCA1E	Сопротивление статора асинхронного двигателя	0,001 – 65,535 Ω	1,204	Ω	Изменяется только в остановленном состоянии
CA-31	0xCA1F	Сопротивление ротора асинхронного двигателя	0,001 – 65,535 Ω	0,908	Ω	Изменяется только в остановленном состоянии
CA-32	0xCA20	Индуктивность рассеяния асинхронного двигателя	0,01 – 655,35 мГн	5,28	мГн	Изменяется только в остановленном состоянии
CA-33	0xCA21	Взаимная индуктивность асинхронного двигателя	0,1 – 6553,5 мГн	156,8	мГн	Изменяется только в остановленном состоянии

Параметр	Адрес	Наименование	Значения	По умолчанию	Ед.	Возможность изменения
CA-34	0xCA22	Ток холостого хода асинхронного двигателя	0,01 A – CA-03	4,20	A	Изменяется только в остановленном состоянии
CA-35	0xCA23	Сопротивление статора синхронного двигателя	0,001 – 65,535 Ω	1,204	Ω	Изменяется только в остановленном состоянии
CA-36	0xCA24	Индуктивность синхронного двигателя по оси D	0,01 – 655,35 мГн	5,28	мГн	Изменяется только в остановленном состоянии
CA-37	0xCA25	Индуктивность синхронного двигателя по оси Q	0,01 – 655,35 мГн	5,28	мГн	Изменяется только в остановленном состоянии
CA-39	0xCA27	Коэффициент обратной ЭДС синхронного двигателя	0,0 – 6553,5 В	300,0	В	Изменяется только в остановленном состоянии
CA-40	0xCA28	Индуктивность рассеяния статора	0,000 – 65,535 мГн	6,540	мГн	Изменяется только в остановленном состоянии
CA-41	0xCA29	Электромеханическая постоянная времени	1 – 65535 мс	100	мс	Не изменяется
CA-42	0xCA2A	Коэффициент инерции	0,0–6553,5 %	120,0	%	Изменяется только в остановленном состоянии
CA-43	0xCA2B	Момент трения	0,0–6553,5 %	2,0	%	Изменяется только в остановленном состоянии
CA-44	0xCA2C	Коэффициент тока возбуждения 1 кривой взаимной индуктивности (номинальный)	5,0 – 100,0 %	50,0	%	Изменяется только в остановленном состоянии
CA-45	0xCA2D	Коэффициент тока возбуждения 2 кривой взаимной индуктивности (номинальный)	5,0 – 100,0 %	75,0	%	Изменяется только в остановленном состоянии
CA-46	0xCA2E	Коэффициент тока возбуждения 3 кривой взаимной индуктивности	100,0 – 800,0 %	150,0	%	Изменяется только в остановленном состоянии
CA-47	0xCA2F	Коэффициент тока возбуждения 4 кривой взаимной индуктивности	100,0 – 800,0 %	210,0	%	Изменяется только в остановленном состоянии
CA-48	0xCA30	Коэффициент потока 1 кривой взаимной индуктивности (номинальный)	10,0 – 100,0 %	50,0	%	Изменяется только в остановленном состоянии

Параметр	Адрес	Наименование	Значения	По умолчанию	Ед.	Возможность изменения
CA-49	0xCA31	Коэффициент потока 2 кривой взаимной индуктивности (номинальный)	10,0 – 100,0 %	85,0	%	Изменяется только в остановленном состоянии
CA-50	0xCA32	Коэффициент потока 3 кривой взаимной индуктивности	100,0 – 300,0 %	115,0	%	Изменяется только в остановленном состоянии
CA-51	0xCA33	Коэффициент потока 4 кривой взаимной индуктивности	100,0 – 300,0 %	125,0	%	Изменяется только в остановленном состоянии
CA-52	0xCA34	Точка скорости 1 кривой трения	0 – 30000 об/мин	15	об/мин	Изменяется только в остановленном состоянии
CA-53	0xCA35	Точка скорости 2 кривой трения	0 – 30000 об/мин	30	об/мин	Изменяется только в остановленном состоянии
CA-54	0xCA36	Точка скорости 3 кривой трения	0 – 30000 об/мин	60	об/мин	Изменяется только в остановленном состоянии
CA-55	0xCA37	Точка скорости 4 кривой трения	0 – 30000 об/мин	120	об/мин	Изменяется только в остановленном состоянии
CA-56	0xCA38	Точка скорости 5 кривой трения	0 – 30000 об/мин	150	об/мин	Изменяется только в остановленном состоянии
CA-57	0xCA39	Точка скорости 6 кривой трения	0 – 30000 об/мин	300	об/мин	Изменяется только в остановленном состоянии
CA-58	0xCA3A	Точка скорости 7 кривой трения	0 – 30000 об/мин	600	об/мин	Изменяется только в остановленном состоянии
CA-59	0xCA3B	Точка скорости 8 кривой трения	0 – 30000 об/мин	1200	об/мин	Изменяется только в остановленном состоянии
CA-60	0xCA3C	Точка скорости 9 кривой трения	0 – 30000 об/мин	1500	об/мин	Изменяется только в остановленном состоянии
CA-61	0xCA3D	Точка скорости 10 кривой трения	0 – 30000 об/мин	3000	об/мин	Изменяется только в остановленном состоянии
CA-62	0xCA3E	Точка момента 1 кривой трения	-320 до +320 Н·м	0,00	Н·м	Изменяется только в остановленном состоянии

Параметр	Адрес	Наименование	Значения	По умолчанию	Ед.	Возможность изменения
CA-63	0xCA3F	Точка момента 2 кривой трения	-320 до +320 Н·м	0,00	Н·м	Изменяется только в остановленном состоянии
CA-64	0xCA40	Точка момента 3 кривой трения	-320 до +320 Н·м	0,00	Н·м	Изменяется только в остановленном состоянии
CA-65	0xCA41	Точка момента 4 кривой трения	-320 до +320 Н·м	0,00	Н·м	Изменяется только в остановленном состоянии
CA-66	0xCA42	Точка момента 5 кривой трения	-320 до +320 Н·м	0,00	Н·м	Изменяется только в остановленном состоянии
CA-67	0xCA43	Точка момента 6 кривой трения	-320 до +320 Н·м	0,00	Н·м	Изменяется только в остановленном состоянии
CA-68	0xCA44	Точка момента 7 кривой трения	-320 до +320 Н·м	0,00	Н·м	Изменяется только в остановленном состоянии
CA-69	0xCA45	Точка момента 8 кривой трения	-320 до +320 Н·м	0,00	Н·м	Изменяется только в остановленном состоянии
CA-70	0xCA46	Точка момента 9 кривой трения	-320 до +320 Н·м	0,00	Н·м	Изменяется только в остановленном состоянии
CA-71	0xCA47	Точка момента 10 кривой трения	-320 до +320 Н·м	0,00	Н·м	Изменяется только в остановленном состоянии
CA-72	0xCA48	Начальная точка текущего коэффициента кривой индуктивности по осям D и Q	-800 до +800,0 %	-200	%	Изменяется только в остановленном состоянии
CA-73	0xCA49	Конечная точка текущего коэффициента кривой индуктивности по осям D и Q	-800 до +800,0 %	200,0	%	Изменяется только в остановленном состоянии
CA-74	0xCA4A	Индуктивность 1 по оси D кривой индуктивности по осям D и Q	0,0–6553,5 %	100,0	%	Изменяется только в остановленном состоянии
CA-75	0xCA4B	Индуктивность 2 по оси D кривой индуктивности по осям D и Q	0,0–6553,5 %	100,0	%	Изменяется только в остановленном состоянии
CA-76	0xCA4C	Индуктивность 3 по оси D кривой	0,0–6553,5 %	100,0	%	Изменяется только в

Параметр	Адрес	Наименование	Значения	По умолчанию	Ед.	Возможность изменения
		индуктивности по осям D и Q				остановленном состоянии
CA-77	0xCA4D	Индуктивность 4 по оси D кривой индуктивности по осям D и Q	0,0–6553,5 %	100,0	%	Изменяется только в остановленном состоянии
CA-78	0xCA4E	Индуктивность 5 по оси D кривой индуктивности по осям D и Q	0,0–6553,5 %	100,0	%	Изменяется только в остановленном состоянии
CA-79	0xCA4F	Индуктивность 6 по оси D кривой индуктивности по осям D и Q	0,0–6553,5 %	100,0	%	Изменяется только в остановленном состоянии
CA-80	0xCA50	Индуктивность 7 по оси D кривой индуктивности по осям D и Q	0,0–6553,5 %	100,0	%	Изменяется только в остановленном состоянии
CA-81	0xCA51	Индуктивность 8 по оси D кривой индуктивности по осям D и Q	0,0–6553,5 %	100,0	%	Изменяется только в остановленном состоянии
CA-82	0xCA52	Индуктивность 9 по оси D кривой индуктивности по осям D и Q	0,0–6553,5 %	100,0	%	Изменяется только в остановленном состоянии
CA-83	0xCA53	Индуктивность 10 по оси D кривой индуктивности по осям D и Q	0,0–6553,5 %	100,0	%	Изменяется только в остановленном состоянии
CA-84	0xCA54	Индуктивность 11 по оси D кривой индуктивности по осям D и Q	0,0–6553,5 %	100,0	%	Изменяется только в остановленном состоянии
CA-85	0xCA55	Индуктивность 12 по оси D кривой индуктивности по осям D и Q	0,0–6553,5 %	100,0	%	Изменяется только в остановленном состоянии
CA-86	0xCA56	Индуктивность 1 по оси Q кривой индуктивности по осям D и Q	0,0–6553,5 %	100,0	%	Изменяется только в остановленном состоянии
CA-87	0xCA57	Индуктивность 2 по оси Q кривой индуктивности по осям D и Q	0,0–6553,5 %	100,0	%	Изменяется только в остановленном состоянии
CA-88	0xCA58	Индуктивность 3 по оси Q кривой индуктивности по осям D и Q	0,0–6553,5 %	100,0	%	Изменяется только в остановленном состоянии
CA-89	0xCA59	Индуктивность 4 по оси Q кривой индуктивности по осям D и Q	0,0–6553,5 %	100,0	%	Изменяется только в остановленном состоянии
CA-90	0xCA5A	Индуктивность 5 по оси Q кривой	0,0–6553,5 %	100,0	%	Изменяется только в

Параметр	Адрес	Наименование	Значения	По умолчанию	Ед.	Возможность изменения
		индуктивности по осям D и Q				остановленном состоянии
CA-91	0xCA5B	Индуктивность 6 по оси Q кривой индуктивности по осям D и Q	0,0–6553,5 %	100,0	%	Изменяется только в остановленном состоянии
CA-92	0xCA5C	Индуктивность 7 по оси Q кривой индуктивности по осям D и Q	0,0–6553,5 %	100,0	%	Изменяется только в остановленном состоянии
CA-93	0xCA5D	Индуктивность 8 по оси Q кривой индуктивности по осям D и Q	0,0–6553,5 %	100,0	%	Изменяется только в остановленном состоянии
CA-94	0xCA5E	Индуктивность 9 по оси Q кривой индуктивности по осям D и Q	0,0–6553,5 %	100,0	%	Изменяется только в остановленном состоянии
CA-95	0xCA5F	Индуктивность 10 по оси Q кривой индуктивности по осям D и Q	0,0–6553,5 %	100,0	%	Изменяется только в остановленном состоянии
CA-96	0xCA60	Индуктивность 11 по оси Q кривой индуктивности по осям D и Q	0,0–6553,5 %	100,0	%	Изменяется только в остановленном состоянии
CA-97	0xCA61	Индуктивность 12 по оси Q кривой индуктивности по осям D и Q	0,0–6553,5 %	100,0	%	Изменяется только в остановленном состоянии
CB-00	0xCB00	Кривая V/f	0: Прямолинейная зависимость V/f 1: Многоточечная кривая V/f 2: Резерв 3: Резерв 4: Резерв 5: Резерв 6: Резерв 7: Резерв 8: Резерв 9: Резерв 10: Режим полного разделения V/f 11: Режим половинного разделения V/f	0		Изменяется только в остановленном состоянии
CB-01	0xCB01	Повышение крутящего момента	0,0 – 30,0 %	3,0	%	Возможно изменение в любое время
CB-02	0xCB02	Частота отсечки по повышению момента	0,00 Гц до F0-10	50,00	Гц	Изменяется только в остановленном состоянии
CB-03	0xCB03	Многоточечная кривая V/f, частота 1	0,00 Гц – CB-05	0,00	Гц	Изменяется только в остановленном состоянии
CB-04	0xCB04	Многоточечная кривая	0,0 до +100,0 %	0,0	%	Изменяется

Параметр	Адрес	Наименование	Значения	По умолчанию	Ед.	Возможность изменения
		V/f, напряжение 1				только в остановленном состоянии
CB-05	0xCB05	Многоточечная кривая V/f, частота 2	CB-03 – CB-07	0,00	Гц	Изменяется только в остановленном состоянии
CB-06	0xCB06	Многоточечная кривая V/f, напряжение 2	0,0 до +100,0 %	0,0	%	Изменяется только в остановленном состоянии
CB-07	0xCB07	Многоточечная кривая V/f, частота 3	CB-05 – CA-04	0,00	Гц	Изменяется только в остановленном состоянии
CB-08	0xCB08	Многоточечная кривая V/f, напряжение 3	0,0 до +100,0 %	0,0	%	Изменяется только в остановленном состоянии
CB-09	0xCB09	Коэффициент усиления компенсации проскальзывания V/f	0,0 – 200,0	0,0		Возможно изменение в любое время
CB-10	0xCB0A	Коэффициент усиления перевозбуждения V/f	0 – 200	64		Возможно изменение в любое время
CB-11	0xCB0B	Коэффициент усиления подавления колебаний V/f	0 – 100	40		Возможно изменение в любое время
CB-12	0xCB0C	Подавление колебаний V/f	0: Выкл. 1: Вкл.	1		Возможно изменение в любое время
CB-13	0xCB0D	Источник напряжения для разделения V/f	0: Цифровая настройка (CB-14) 1: AI1 2: AI2 3: AI3 4: Контрольные данные импульса (DI5) 5: Набор контрольных данных 6: Стандартный ПЛК 7: ПИД-регулирование 8: Обмен данными Прочее: F-соединитель	0		Возможно изменение в любое время
CB-14	0xCB0E	Напряжение разделения V/f	0 В – CA-02	0	В	Возможно изменение в любое время
CB-15	0xCB0F	Время нарастания напряжения разделения V/f	0,0 – 1000,0 с	0,0	с	Возможно изменение в любое время
CB-16	0xCB10	Время спада напряжения разделения V/f	0,0 – 1000,0 с	0,0	с	Возможно изменение в любое время
CB-17	0xCB11	Режим останова для разделения V/f	0: Частота и напряжение снижаются до 0 независимо друг от друга	0		Возможно изменение в любое время

Параметр	Адрес	Наименование	Значения	По умолчанию	Ед.	Возможность изменения
			1: Частота снижается до 0 после снижения напряжения до 0 2: Выбег до останова (новое)			
CB-18	0xCB12	Ток срабатывания подавления останова при перенапряжении	50 – 200 %	150	%	Изменяется только в остановленном состоянии
CB-19	0xCB13	Подавление останова при перегрузке по току	0: Выкл. 1: Вкл.	1		Изменяется только в остановленном состоянии
CB-20	0xCB14	Коэффициент усиления подавления останова при перегрузке по току	1 – 100	20		Возможно изменение в любое время
CB-21	0xCB15	Коэффициент компенсации скорости, умножающий ток срабатывания подавления останова при перенапряжении	50 – 200 %	100	%	Изменяется только в остановленном состоянии
CB-22	0xCB16	Напряжение срабатывания подавления останова при перенапряжении	330,0 – 800,0 В	770,0	В	Возможно изменение в любое время
CB-23	0xCB17	Подавление останова при перенапряжении	0: Выкл. 1: Вкл.	1		Изменяется только в остановленном состоянии
CB-24	0xCB18	Коэффициент усиления частоты подавления останова при перенапряжении	1 – 100	30		Возможно изменение в любое время
CB-25	0xCB19	Коэффициент усиления напряжения подавления останова при перенапряжении	1 – 100	30		Возможно изменение в любое время
CB-26	0xCB1A	Порог повышения частоты для подавления останова при перенапряжении	0 – 50 Гц	5	Гц	Изменяется только в остановленном состоянии
CB-27	0xCB1B	Время фильтра компенсации проскальзывания	0,1 – 10,0 с	0,5	с	Изменяется только в остановленном состоянии
CB-28	0xCB1C	Источник многоточечной кривой	0: 3-точечная кривая 1: Модуль многоточечной кривой A 2: Модуль многоточечной кривой B	0		Изменяется только в остановленном состоянии
CB-33	0xCB21	Коэффициент усиления компенсации момента в онлайн-режиме	80 – 150	100		Изменяется только в остановленном состоянии
CB-34	0xCB22	Коэффициент ImaxKi	10 – 1000 %	100	%	Изменяется только в

Параметр	Адрес	Наименование	Значения	По умолчанию	Ед.	Возможность изменения
						остановленном состоянии
CB-35	0xCB23	Порог подавления перегрузки по току (относительно номинального тока двигателя)	80 – 300 %	200	%	Изменяется только в остановленном состоянии
CB-36	0xCB24	Порог частоты для ослабления поля подавления перегрузки по току	100 – 500 %	100	%	Изменяется только в остановленном состоянии
CB-37	0xCB25	Время фильтра IT	10 – 1000 мс	100	мс	Изменяется только в остановленном состоянии
CB-38	0xCB26	Режим компенсации проскальзывания	0: Выкл. 1: Компенсация проскальзывания без PG 2: Компенсация проскальзывания с PG	1		Изменяется только в остановленном состоянии
CB-39	0xCB27	Разрешенное время VdcMaxCtrl	0,0 – 100,0 с	0,0	с	Изменяется только в остановленном состоянии
CB-40	0xCB28	Верхний предел напряжения разделения V/f	50,0 – 200,0 %	100,0	%	Изменяется только в остановленном состоянии
CB-41	0xCB29	Генератор пилообразной функции (RFG) – Время частоты разделения V/f	0: Генератор пилообразной функции (RFG) – Принудительный сброс времени на 0 1: Генератор пилообразной функции (RFG) – Предустановленное время	0		Изменяется только в остановленном состоянии
CB-42	0xCB2A	Частота среза фильтра подавления колебаний V/f	1,0 – 50,0 Гц	8,0	Гц	Возможно изменение в любое время
CB-43	0xCB2B	Порог частоты среза для подавления колебаний V/f	10 – 3000 Гц	200	Гц	Возможно изменение в любое время
CB-44	0xCB2C	Коэффициент прямой связи VdcMaxCtrl	0 – 500 %	0	%	Возможно изменение в любое время
CB-50	0xCB32	IF низкой скорости PMVVC	0: Выкл. 1: Вкл.	1		Изменяется только в остановленном состоянии
CB-51	0xCB33	Ток IF низкой скорости PMVVC	30 – 250	100		Изменяется только в остановленном состоянии
CB-52	0xCB34	Порог переключения скорости для IF низкой скорости PMVVC	2,0 – 100,0 %	10,0	%	Изменяется только в остановленном состоянии

Параметр	Адрес	Наименование	Значения	По умолчанию	Ед.	Возможность изменения
CB-53	0xCB35	Коэффициент усиления подавления колебаний PMVVC	0 – 500	100		Возможно изменение в любое время
CB-54	0xCB36	Временной коэффициент фильтра PMVVC	0 – 500	100		Возможно изменение в любое время
CB-55	0xCB37	Режим управления энергосбережением PMVVC	0: Фиксированная прямолинейная зависимость V/f 1: Фиксированный 30 % реактивный ток 2: Управление MTPA	2		Изменяется только в остановленном состоянии
CC-00	0xCC00	Режим пуска	0: Прямой пуск 1: Пуск с хода 2: Пуск с предварительным возбуждением (асинхронный двигатель переменного тока) 3: Быстрый пуск SVC	0		Возможно изменение в любое время
CC-01	0xCC01	Режим отслеживания скорости	0: От частоты останова 1: От частоты питания 2: От максимальной частоты 3: Резерв 4: Отслеживание направленной скорости магнитного поля (MD290)	0		Возможно изменение в любое время
CC-02	0xCC02	Скорость отслеживания скорости	1 – 100	20		Возможно изменение в любое время
CC-03	0xCC03	Пусковая частота	0,00 – 10,00 Гц	0,00	Гц	Возможно изменение в любое время
CC-04	0xCC04	Время удержания пусковой частоты	0,0 – 100,0 с	0,0	с	Изменяется только в остановленном состоянии
CC-05	0xCC05	Ток торможения при торможении постоянным током при запуске	0 – 100 %	50	%	Изменяется только в остановленном состоянии
CC-06	0xCC06	Время торможения постоянным током при запуске	0,0 – 100,0 с	0,0	с	Изменяется только в остановленном состоянии
CC-07	0xCC07	Режим останова	0: Замедление до останова 1: Выбег до останова 2: Максимально быстрый останов	0		Возможно изменение в любое время
CC-08	0xCC08	Начальная частота торможения постоянным током при останове	0,00 Гц до F0-10	0,00	Гц	Возможно изменение в любое время
CC-09	0xCC09	Задержка торможения постоянным током при останове	0,0 – 100,0 с	0,0	с	Возможно изменение в любое время

Параметр	Адрес	Наименование	Значения	По умолчанию	Ед.	Возможность изменения
CC-10	0xCC0A	Ток торможения при торможении постоянным током при останове	0 – 100 %	50	%	Возможно изменение в любое время
CC-11	0xCC0B	Время торможения постоянным током при останове	0,0 – 100,0 с	0,0	с	Возможно изменение в любое время
CC-12	0xCC0C	Кр замкнутого контура ограничения тока развертки для отслеживания скорости	0 – 1000	500		Возможно изменение в любое время
CC-13	0xCC0D	Ki замкнутого контура ограничения тока развертки для отслеживания скорости	0 – 1000	800		Возможно изменение в любое время
CC-14	0xCC0E	Ток отслеживания скорости	30 – 200 %	80	%	Изменяется только в остановленном состоянии
CC-15	0xCC0F	Множитель токовой петли	10 – 600 %	100	%	Возможно изменение в любое время
CC-16	0xCC10	Время размагничивания (действительно для асинхронных двигателей)	0,00 – 5,00 с	0,50	с	Возможно изменение в любое время
CC-17	0xCC11	Включение перевозбуждения	0: Выкл. 2: Вкл при замедлении 3: Всегда Вкл	0		Возможно изменение в любое время
CC-18	0xCC12	Ток подавления перевозбуждения	0 – 150 %	100	%	Возможно изменение в любое время
CC-19	0xCC13	Коэффициент усиления перевозбуждения	0,01 – 2,50	1,25		Возможно изменение в любое время
CC-20	0xCC14	Автонастройка параметра при запуске	Бит 00: Автонастройка положения полюсов синхронного двигателя при запуске 0: Выкл. 1: Вкл. Бит 01: Быстрая автонастройка сопротивления статора при запуске 0: Выкл. 1: Вкл. Бит 02 – Бит 03: Автонастройка положения полюсов HFI 0: Выкл. 1: Вкл. 2: Адаптивный Бит 04: Самодиагностика IGBT при запуске 0: Выкл.	1		Изменяется только в остановленном состоянии

Параметр	Адрес	Наименование	Значения	По умолчанию	Ед.	Возможность изменения
			1: Вкл. Бит 05: Самодиагностика короткого замыкания на землю при запуске (резерв) 0: Выкл. 1: Вкл. Бит 06: Самодиагностика обрыва фазы при запуске (резерв) 0: Выкл. 1: Вкл.			
CC-21	0xCC15	Направление автонастройки	0 – 1	1		Изменяется только в остановленном состоянии
CC-22	0xCC16	Коэффициент усиления подавления колебаний при автонастройке обратной ЭДС синхронного двигателя	0,0 – 30,0	3,2		Изменяется только в остановленном состоянии
CC-23	0xCC17	Автонастройка целевой скорости вращения	30,0 – 100,0 %	70,0	%	Изменяется только в остановленном состоянии
CC-24	0xCC18	Целевая скорость 1 автонастройки инерции	10,0 % до CC-25	40,0	%	Изменяется только в остановленном состоянии
CC-25	0xCC19	Целевая скорость 2 автонастройки инерции	CC-24 до 100,0 %	60,0	%	Изменяется только в остановленном состоянии
CC-26	0xCC1A	Предотвращение перегрузки по току кривой насыщения взаимной индуктивности	0 – 1	1		Изменяется только в остановленном состоянии
CC-27	0xCC1B	Элементы автонастройки	Бит 00: Адаптация параметров контура скорости 0: Выкл. 1: Вкл. Бит 01: Адаптация параметров токового контура 0: Выкл. 1: Вкл. Бит 02: Нелинейная автонастройка привода 0: Выкл. 1: Вкл. Бит 03: Автонастройка коэффициента межфазного отклонения 0: Выкл. 1: Вкл. Бит 04: Автонастройка	117		Изменяется только в остановленном состоянии

Параметр	Адрес	Наименование	Значения	По умолчанию	Ед.	Возможность изменения
			начального положения полюсов синхронного двигателя 0: Выкл. 1: Вкл. Бит 05: Автонастройка модели индуктивности синхронного двигателя по осям D и Q 0: Выкл. 1: Вкл. Бит 06: Автонастройка инерции системы 0: Выкл. 1: Вкл. Бит 07: Автонастройка положения полюсов HFI 0: Выкл. 1: Вкл.			
CC-28	0xCC1C	Режим останова OFF3	0: Быстрый останов 1: Максимально быстрый останов	0		Изменяется только в остановленном состоянии
CC-29	0xCC1D	Режим останова во время работы	0: Режим останова 0FF1 1: Режим останова 0FF2 2: Режим останова OFF3	1		Изменяется только в остановленном состоянии
CC-30	0xCC1E	Режим останова для управления крутящим моментом	0: Принудительный выбег до останова 1: Переключение на режим управления скоростью с последующим остановом 2: Замедление в режиме управления моментом до нулевой скорости с последующей блокировкой	1		Изменяется только в остановленном состоянии
CC-32	0xCC20	Коэффициент регулировки пропорционального коэффициента усиления	0,1 – 2,0	1,0		Возможно изменение в любое время
CC-33	0xCC21	Коэффициент регулировки интегрального усиления	0,1 – 2,0	1,0		Возможно изменение в любое время
CC-34	0xCC22	Порог нулевой скорости	0,1 – 200,0 %	2,0	%	Возможно изменение в любое время
CC-35	0xCC23	Задержка останова при нулевой скорости	0,00 – 10,00 с	0,10	с	Изменяется только в остановленном состоянии
CC-36	0xCC24	Внутреннее исполнение источника контрольных данных	0 – 20	4		Изменяется только в остановленном состоянии
CC-37	0xCC25	Пробный ток для	5,0 – 50,0 %	10,0	%	Изменяется

Параметр	Адрес	Наименование	Значения	По умолчанию	Ед.	Возможность изменения
		отслеживания скорости синхронного двигателя				только в остановленном состоянии
CC-38	0xCC26	Минимальная частота для отслеживания скорости синхронного двигателя	0,0 – 100,0 Гц	0,0	Гц	Изменяется только в остановленном состоянии
CC-39	0xCC27	Угловая компенсация для отслеживания скорости синхронного двигателя	0 – 360	0		Изменяется только в остановленном состоянии
CC-40	0xCC28	Автонастройка параметров синхронного двигателя при запуске	0 – 1	0		Возможно изменение в любое время
CC-41	0xCC29	Текущий угол двигателя	0–65535	0		Не изменяется
CC-42	0xCC2A	Ограничение момента в прямом направлении 1	0,0 – 400,0	150,0		Возможно изменение в любое время
CC-43	0xCC2B	Ограничение момента в обратном направлении 1	0,0 – 400,0	150,0		Возможно изменение в любое время
CC-44	0xCC2C	Источник ограничения момента в прямом направлении 2	0: 400 % Прочее: F-соединитель	0		Возможно изменение в любое время
CC-45	0xCC2D	Источник ограничения момента в обратном направлении 2	0: –400 % Прочее: F-соединитель	0		Возможно изменение в любое время
CC-46	0xCC2E	Бит 0 выбора линейной функции (генератор пилообразной функции)	0: 0 1: 1 2: Вход функции клеммы 3: DI1 4: DI2 5: DI3 6: DI4 7: DI5 8: DI6 9: DI7 10: DI8 11: DI9 12: DI10 13: DI11 14: DI12 15: DI13 16: DI14 17: DI15 18: DI16 Прочее: B-соединитель (битовый соединитель)	0		Возможно изменение в любое время
CC-47	0xCC2F	Бит 1 выбора линейной функции (генератор пилообразной функции)	Аналогично параметру CC-46	0		Возможно изменение в любое время
CC-50	0xCC32	Защита двигателя от перегрузки	0: Выкл. 1: Вкл.	1		Возможно изменение в любое время

Параметр	Адрес	Наименование	Значения	По умолчанию	Ед.	Возможность изменения
CC-51	0xCC33	Коэффициент усиления защиты двигателя от перегрузки	0,20 – 10,00	1,00		Возможно изменение в любое время
CC-52	0xCC34	Коэффициент предварительного предупреждения о перегрузке двигателя	50 – 100 %	80	%	Возможно изменение в любое время
CC-53	0xCC35	Коэффициент усиление подавления останова при перенапряжении	1 – 100	30		Возможно изменение в любое время
CC-54	0xCC36	Напряжение защиты останова при перенапряжения	330,0 – 800,0 В	770,0	В	Возможно изменение в любое время
CC-55	0xCC37	Обрыв входной фазы/защита от срабатывания контактора	Единицы: Защита от обрыва входной фазы 0: Выкл. 1: Защита включена, когда соблюдены условия обрыва входной фазы на программном и аппаратном уровне. 2: Защита включена, когда соблюдены условия обрыва входной фазы на программном уровне 3: Защита включена, когда соблюдены условия обрыва входной фазы на аппаратном уровне Десятки: Защита контактора от срабатывания 0: Выкл. 1: Вкл.	11		Возможно изменение в любое время
CC-56	0xCC38	Защита от обрыва отходящей фазы	Единицы: Защита от обрыва выходной фазы при включении питания 0: Выкл 1: Вкл. Десятки: Защита от обрыва отходящей фазы перед запуском 0: Выкл. 1: Вкл.	1		Возможно изменение в любое время
CC-57	0xCC39	Функция преодоления провалов мощности	0: Выкл. 1: Замедление 2: Замедление до останова 3: Подавление провала напряжения	0		Изменяется только в остановленном состоянии
CC-58	0xCC3A	Пороговое значение напряжения для отключения функции преодоления провалов мощности	80 – 100 %	85	%	Изменяется только в остановленном состоянии
CC-59	0xCC3B	Задержка восстановления напряжения после провала мощности	0,0 – 100,0 с	0,5	с	Изменяется только в остановленном состоянии
CC-60	0xCC3C	Пороговое значение	60 – 100 %	80	%	Изменяется

Параметр	Адрес	Наименование	Значения	По умолчанию	Ед.	Возможность изменения
		напряжения для включения функции преодоления провалов мощности				только в остановленном состоянии
CC-61	0xCC3D	Защита при потере нагрузки	0: Выкл. 1: Вкл.	0		Возможно изменение в любое время
CC-62	0xCC3E	Уровень определения потери нагрузки	0,0 до +100,0 %	10,0	%	Возможно изменение в любое время
CC-63	0xCC3F	Время определения потери нагрузки	0,0 – 60,0 с	1,0	с	Возможно изменение в любое время
CC-64	0xCC40	Уровень определения превышения допустимой скорости	0,0 – 50,0 %	20,0	%	Возможно изменение в любое время
CC-65	0xCC41	Время определения превышения допустимой скорости	0,0 – 60,0 с	1,0	с	Возможно изменение в любое время
CC-66	0xCC42	Уровень определения чрезмерного отклонения скорости	0,0 – 50,0 %	20,0	%	Возможно изменение в любое время
CC-67	0xCC43	Время определения чрезмерного отклонения скорости	0,0 – 60,0 с	5,0	с	Возможно изменение в любое время
CC-68	0xCC44	Коэффициент усиления функции преодоления провалов мощности Kp	1 – 100	40		Возможно изменение в любое время
CC-69	0xCC45	Интегральный коэффициент функции преодоления провалов мощности Ki	1 – 100	30	-	Возможно изменение в любое время
CC-70	0xCC46	Время замедления при функции преодоления провалов мощности	0,0 – 300,0 с	20,0	с	Возможно изменение в любое время
CC-71	0xCC47	Время подавления провалов напряжения	0,1 – 600,0 с	0,5	с	Возможно изменение в любое время
CC-72	0xCC48	Защита двигателя	Бит 00: Определение перегрузки двигателя (резерв) Бит 01: Определение перегрева двигателя (резерв) Бит 02: Определение ошибки PG (резерв) Бит 03: Определение ошибки управления током Бит 04: Определение ошибки останова двигателя Бит 05: Определение заблокированного ротора Бит 06: Защита синхронного двигателя от размагничивания Бит 07: Защита от блокировки ротора при	537	-	Возможно изменение в любое время

Параметр	Адрес	Наименование	Значения	По умолчанию	Ед.	Возможность изменения
			управлении скоростью в режиме SVC без обратной связи Бит 08: Резерв Бит 09: Ошибка установки параметра			
CC-73	0xCC49	Время блокировки ротора	0,0 – 65,0 с	2,0	с	Возможно изменение в любое время
CC-74	0xCC4A	Частота заблокированного ротора	0,0 – 600,0 %	6,0	%	Возможно изменение в любое время
CC-75	0xCC4B	Время определения останова двигателя	0,0 – 10,0 с	0,5	с	Возможно изменение в любое время
CC-76	0xCC4C	Порог обнаружения останова	0,0 до +100,0 %	30,0	%	Возможно изменение в любое время
CC-77	0xCC4D	Время определения исключения текущего управления	0,00 – 1,00 с	0,05	с	Возможно изменение в любое время
CC-78	0xCC4E	Порог определения исключения текущего управления	0,0 – 200,0 %	25,0	%	Возможно изменение в любое время
CC-79	0xCC4F	Порог перегрузки по току синхронного двигателя	0,0 – 500,0 %	300,0	%	Возможно изменение в любое время
CC-81	0xCC51	Определение отклонения скорости	0 – 1	1		Возможно изменение в любое время
CC-82	0xCC52	Частота пропуска 1	0,00 Гц до F0-10	0,00	Гц	Возможно изменение в любое время
CC-83	0xCC53	Частота пропуска 2	0,00 Гц до F0-10	0,00	Гц	Возможно изменение в любое время
CC-84	0xCC54	Частота пропуска 3	0,00 Гц до F0-10	0,00	Гц	Возможно изменение в любое время
CC-85	0xCC55	Частота пропуска 4	0,00 Гц до F0-10	0,00	Гц	Возможно изменение в любое время
CC-86	0xCC56	Полоса частот пропуска	0,00 Гц до F0-10	0,00	Гц	Возможно изменение в любое время
CC-87	0xCC57	Источник верхнего предельного значения частоты	0: F0-12 1: AI1 2: AI2 3: AI3 4: Контрольные данные импульса 5: Обмен данными Прочее: F-соединитель	0		Изменяется только в остановленном состоянии
CC-88	0xCC58	Верхнее предельное значение частоты	CC-90 до F0-10	50,00	Гц	Возможно изменение в любое время

Параметр	Адрес	Наименование	Значения	По умолчанию	Ед.	Возможность изменения
CC-89	0xCC59	Смещение верхнего предельного значения частоты	0,00 Гц до F0-10 (максимальная частота)	0,00	Гц	Возможно изменение в любое время
CC-90	0xCC5A	Нижнее предельное значение частоты	0,00 Гц до CC-88	0,00	Гц	Возможно изменение в любое время
CC-91	0xCC5B	Режим управления скоростью/крутящим моментом	0: Управление скоростью 1: Управление крутящим моментом	0		Возможно изменение в любое время
CD-00	0xCD00	Частота переключения модели FVC асинхронного двигателя	0 – 1000 %	20	%	Изменяется только в остановленном состоянии
CD-01	0xCD01	Частота гистерезиса переключения модели FVC асинхронного двигателя	10 – 50 %	20	%	Изменяется только в остановленном состоянии
CD-02	0xCD02	Время фильтра системы мониторинга FVC асинхронного двигателя	5 – 100 мс	15	мс	Изменяется только в остановленном состоянии
CD-03	0xCD03	Режим текущей модели асинхронного двигателя FVC	0 – 1	0		Изменяется только в остановленном состоянии
CD-04	0xCD04	Режим угла наблюдения выхода предварительного возбуждения FVC асинхронного двигателя	0 – 1	0		Изменяется только в остановленном состоянии
CD-05	0xCD05	Частота переключения модели SVC асинхронного двигателя	10 – 20 %	15	%	Изменяется только в остановленном состоянии
CD-06	0xCD06	Время фильтра системы мониторинга SVC асинхронного двигателя	5 – 50 мс	10	мс	Возможно изменение в любое время
CD-07	0xCD07	Коэффициент усиления системы мониторинга SVC асинхронного двигателя 1	10 – 500 %	100	%	Возможно изменение в любое время
CD-08	0xCD08	Коэффициент усиления системы мониторинга SVC асинхронного двигателя 2	10 – 100 %	20	%	Возможно изменение в любое время
CD-09	0xCD09	Режим системы мониторинга SVC асинхронного двигателя	0 – 3	0		Изменяется только в остановленном состоянии
CD-10	0xCD0A	Режим предварительного возбуждения SVC асинхронного двигателя	0 – 1	0		Изменяется только в остановленном состоянии

Параметр	Адрес	Наименование	Значения	По умолчанию	Ед.	Возможность изменения
CD-11	0xCD0B	Режим отслеживания скорости асинхронного двигателя SVC	0 – 1	0		Изменяется только в остановленном состоянии
CD-14	0xCD0E	Управление моделью синхронного двигателя 1	Бит 00: Обработка низкой скорости Бит 01: Обработка низкой скорости 1 Бит 02: Автонастройка сопротивления в онлайн-режиме Бит 03: Автонастройка обратной ЭДС в онлайн-режиме Бит 04: KS	5		Возможно изменение в любое время
CD-15	0xCD0F	K1 для модели синхронного двигателя	10 – 3000	200		Возможно изменение в любое время
CD-16	0xCD10	K1Max для модели синхронного двигателя	100 – 6000	3000		Возможно изменение в любое время
CD-17	0xCD11	KsMin для модели синхронного двигателя	0,0 – 4,0	0,3		Возможно изменение в любое время
CD-18	0xCD12	Kspeed для модели синхронного двигателя	50 – 2000	400		Возможно изменение в любое время
CD-19	0xCD13	Постоянная времени фильтра частоты синхронного двигателя	2 – 100 мс	10	мс	Возможно изменение в любое время
CD-20	0xCD14	Верхний предел частоты автонастройки Rs синхронного двигателя в онлайн-режиме	1,0 – 20,0 %	3,5	%	Возможно изменение в любое время
CD-21	0xCD15	Kr для модели синхронного двигателя	0 – 50	10		Возможно изменение в любое время
CD-22	0xCD16	Kr1 для модели синхронного двигателя	0 – 50	5		Возможно изменение в любое время
CD-23	0xCD17	Ток инжекции оси D на низкой скорости синхронного двигателя	0 – 100 %	20	%	Возможно изменение в любое время
CD-24	0xCD18	LowFreqTime1 для модели синхронного двигателя	0 – 500	50		Возможно изменение в любое время
CD-27	0xCD1B	Нижний предел частоты автонастройки обратной ЭДС в онлайн-режиме	10 – 100 %	25	%	Возможно изменение в любое время
CD-28	0xCD1C	LowFreq для модели синхронного двигателя	0,0 – 2,0 %	0,3	%	Возможно изменение в любое время
CD-29	0xCD1D	LowFreqTime для модели синхронного	0 – 100	10		Возможно изменение в

Параметр	Адрес	Наименование	Значения	По умолчанию	Ед.	Возможность изменения
		двигателя				любое время
CD-30	0xCD1E	Процент тока автонастройки полюса	50 – 200 %	100	%	Возможно изменение в любое время
CD-31	0xCD1F	Процент тока высокочастотной характеристики	0 – 100 %	25	%	Возможно изменение в любое время
CD-32	0xCD20	Процент частоты переключения HFI и SVC	0 – 30 %	10	%	Возможно изменение в любое время
CD-33	0xCD21	Параметр системы мониторинга	10 – 200	100		Возможно изменение в любое время
CD-34	0xCD22	Частота среза фильтра скорости	1 – 200 Гц	10	Гц	Возможно изменение в любое время
CD-35	0xCD23	Несущая частота при автонастройке NS	2,00 – 16,00 Гц	8,00	Гц	Возможно изменение в любое время
CD-36	0xCD24	Автоматический расчет напряжения автонастройки NS	0: Выкл. 1: Вкл.	1		Возможно изменение в любое время
CD-37	0xCD25	Ручная установка процента напряжения автонастройки NS	0 – 100 %	10	%	Возможно изменение в любое время
CD-38	0xCD26	Продолжительность этапа 1 HFI	50 – 500 мс	150	мс	Возможно изменение в любое время
CD-40	0xCD28	Пропорциональное усиление контура скорости 1	1 – 100	30		Возможно изменение в любое время
CD-41	0xCD29	Время интегрирования контура скорости 1	0,01 – 10,00 с	0,50	с	Возможно изменение в любое время
CD-42	0xCD2A	Частота переключения 1	0,00 Гц до CD-45	5,00	Гц	Возможно изменение в любое время
CD-43	0xCD2B	Пропорциональное усиление контура скорости 2	1 – 100	20		Возможно изменение в любое время
CD-44	0xCD2C	Время интегрирования контура скорости 2	0,01 – 10,00 с	1,00	с	Возможно изменение в любое время
CD-45	0xCD2D	Частота переключения 2	CD-42 до F0-10	10,00	Гц	Возможно изменение в любое время
CD-46	0xCD2E	Коэффициент усиления проскальзывания векторного управления	50 – 200 %	100	%	Возможно изменение в любое время
CD-47	0xCD2F	Время фильтра обратной связи по скорости в режиме SVC	0,000 – 0,100 с	0,015	с	Возможно изменение в любое время
CD-49	0xCD31	Источник верхнего предела момента в режиме управления скоростью (в	0: Цифровая настройка (F2-10) 1: AI1 2: AI2	0		Возможно изменение в любое время

Параметр	Адрес	Наименование	Значения	По умолчанию	Ед.	Возможность изменения
		двигательном режиме)	3: AI3 4: Контрольные данные импульса 5: Обмен данными 6: МИН (AI1, AI2) 7: МАКС (AI1, AI2) Прочие: F-соединитель			
CD-50	0xCD32	Верхний предел момента в режиме управления скоростью	0,0 – 200,0 %	150,0	%	Возможно изменение в любое время
CD-51	0xCD33	Источник верхнего предела момента в режиме управления скоростью (в генерирующем режиме)	0: Цифровая настройка (F2-10) 1: AI1 2: AI2 3: AI3 4: Контрольные данные импульса (DI5) 5: Обмен данными 6: МИН (AI1, AI2) 7: МАКС (AI1, AI2) 8: Цифровая настройка (F2-12) Прочие: F-соединитель	0		Возможно изменение в любое время
CD-52	0xCD34	Верхний предел момента в режиме управления скоростью (в генерирующем режиме)	0,0 – 200,0 %	150,0	%	Возможно изменение в любое время
CD-53	0xCD35	Режим ослабления поля	0: Без ослабления поля 1: Автоматическая регулировка 2: Расчет + Автоматическая регулировка	1		Изменяется только в остановленном состоянии
CD-54	0xCD36	Коэффициент усиления ослабления поля	1 – 50	5		Возможно изменение в любое время
CD-57	0xCD39	Ограничение генерируемой мощности	0: Выкл. 1: Вкл на протяжении всего процесса 2: Вкл. на постоянной скорости 3: Вкл при замедлении	0		Возможно изменение в любое время
CD-58	0xCD3A	Верхний предел генерируемой мощности	0,0 – 200,0 %	20,0	%	Возможно изменение в любое время
CD-59	0xCD3B	Режим управления двигателем 4	0: SVC 1: FVC 2: V/f	2		Изменяется только в остановленном состоянии
CD-60	0xCD3C	Ток определения угла начального положения синхронного двигателя	50 – 180	80		Изменяется только в остановленном состоянии
CD-61	0xCD3D	Определение угла начального положения синхронного двигателя	0: Определение при работе 1: Не определяется 2: Определение при первоначальном запуске после включения питания	0		Возможно изменение в любое время

Параметр	Адрес	Наименование	Значения	По умолчанию	Ед.	Возможность изменения
CD-63	0xCD3F	Коэффициент усиления регулировки явных полюсов синхронного двигателя	0,20 – 3,00	1,00		Возможно изменение в любое время
CD-64	0xCD40	Управление максимальным отношением момента к току синхронного двигателя	0: Выкл. 1: Вкл.	1		Возможно изменение в любое время
CD-65	0xCD41	Корректировка сигнала Z	0: Выкл. 1: Вкл.	1		Возможно изменение в любое время
CD-67	0xCD43	Несущая частота низкой скорости	0,8 кГц до F0-15	2,0	кГц	Возможно изменение в любое время
CD-68	0xCD44	Блокировка положения	0 – 1	0		Возможно изменение в любое время
CD-69	0xCD45	Частота переключения	0,00 Гц до CD-42	0,30	Гц	Возможно изменение в любое время
CD-70	0xCD46	Пропорциональное усиление блокировки положения контура скорости	1 – 100	10		Возможно изменение в любое время
CD-71	0xCD47	Время интегрирования блокировки положения контура скорости	0,01 – 10,00 с	0,50	с	Возможно изменение в любое время
CD-74	0xCD4A	Свободный режим автонастройки	0: Выкл. 1: Автонастройка при первом запуске после включения питания 2: Автонастройка при работе	0		Возможно изменение в любое время
CD-76	0xCD4C	Угол компенсации исходного положения	0,0 – 359,9	0,0		Возможно изменение в любое время
CD-80	0xCD50	Командное слово контура скорости	Бит 00: Контур скорости 0: Выкл. 1: Вкл. Бит 01: Режим интегрирования 0: Стандартное интегрирование 1: Интегрирование положения Бит 02: Момент ускорения 0: Выкл. 1: Вкл. Бит 03 – Бит 04: Источник ускорения 0: Крутящий момент передачи функции 1: Автоматический расчет 2: Ускорение передачи функции Бит 05: Противодействие нарушению нагрузки	11		Возможно изменение в любое время

Параметр	Адрес	Наименование	Значения	По умолчанию	Ед.	Возможность изменения
			0: Выкл. 1: Вкл.			
CD-81	0xCD51	Коэффициент отмены быстрого интеграла заблокированного ротора	0,0 до +100,0 %	0,0	%	Возможно изменение в любое время
CD-82	0xCD52	Интегральный крутящий момент	-100 до +100,0 %	0,0	%	Возможно изменение в любое время
CD-83	0xCD53	Размер окна частоты регулятора скорости	0,00 – 10,00 Гц	0,00	Гц	Изменяется только в остановленном состоянии
CD-84	0xCD54	Время фильтра тока для контрольных данных крутящего момента	0,0 – 100,0 мс	0,0	мс	Изменяется только в остановленном состоянии
CD-85	0xCD55	Момент ускорения	0: Неактивно 1: AI1 2: AI2 3: AI3 4: Контрольные данные импульса 5: Обмен данными 6: Набор контрольных данных 7: Потенциометр с электроприводом 8: ПИД-регулирование Прочее: F-соединитель	0		Возможно изменение в любое время
CD-87	0xCD57	Полоса пропускания модели контрольных данных	0,00 – 300,00 Гц	0,00	Гц	Возможно изменение в любое время
CD-88	0xCD58	Коэффициент прямой связи по крутящему моменту	0,0 – 1000,0 %	100,0	%	Возможно изменение в любое время
CD-89	0xCD59	Время фильтра контрольных данных частоты векторного управления	0,0 – 100,0 мс	0,0	мс	Изменяется только в остановленном состоянии
CD-90	0xCD5A	Время фильтра обратной связи по частоте векторного управления	0,0 – 100,0 мс	0,0	мс	Изменяется только в остановленном состоянии
CD-91	0xCD5B	Полоса пропускания наблюдения за нагрузкой	0,00 – 300,00 Гц	0,00	Гц	Возможно изменение в любое время
CD-92	0xCD5C	Коэффициент наблюдения за нагрузкой	0,0 – 1000,0 %	100,0	%	Возможно изменение в любое время
CD-93	0xCD5D	Псевдоинтегральный коэффициент	0,000 – 10,000	1,000		Возможно изменение в любое время
CD-94	0xCD5E	Включение коэффициента крутящего момента	0: Выкл. 1: Вкл.	0		Возможно изменение в любое время

Параметр	Адрес	Наименование	Значения	По умолчанию	Ед.	Возможность изменения
CD-96	0xCD60	Центральная частота режекторного фильтра 1	0,0 – 4000,0	4000,0		Возможно изменение в любое время
CD-97	0xCD61	Центральная частота режекторного фильтра 2	0,0 – 4000,0	4000,0		Возможно изменение в любое время
CD-98	0xCD62	Командное слово установки интеграла	0: Выкл. 1: Вкл. Прочее: B-соединитель (битовый соединитель)	0		Возможно изменение в любое время
CD-99	0xCD63	Источник контрольных данных интеграла	0: Цифровая настройка 1: AI1 2: AI2 3: AI3 4: Контрольные данные импульса 5: Обмен данными 6: Набор контрольных данных 7: Потенциометр с электроприводом 8: ПИД-регулирование Прочее: F-соединитель	0		Возможно изменение в любое время
CE-00	0xCE00	Ускорение, переданное снаружи	0: Неактивно 1: AI1 2: AI2 3: AI3 4: Контрольные данные импульса 5: Обмен данными 6: Набор контрольных данных 7: Потенциометр с электроприводом 8: ПИД-регулирование Прочее: F-соединитель	0		Возможно изменение в любое время
CE-03	0xCE03	Коэффициент ограничения опрокидывающего момента	0,0 – 400,0 %	100,0	%	Возможно изменение в любое время
CE-04	0xCE04	Коэффициент ограничения мощности двигателя	0,0 – 400,0 %	400,0	%	Возможно изменение в любое время
CE-05	0xCE05	Коэффициент ограничения генерируемой мощности	0,0 – 400,0 %	400,0	%	Возможно изменение в любое время
CE-06	0xCE06	Включение ограничения превышения скорости	0 – 1	1		Возможно изменение в любое время
CE-07	0xCE07	Синусоидальная частота проверки полосы пропускания	0 – 1000 Гц	0	Гц	Возможно изменение в любое время
CE-08	0xCE08	Синусоидальная амплитуда проверки полосы пропускания	0 – 100 %	0	%	Возможно изменение в любое время
CE-09	0xCE09	Включение проверки	0 – 4	0		Возможно

Параметр	Адрес	Наименование	Значения	По умолчанию	Ед.	Возможность изменения
		пропускной способности				изменение в любое время
CE-11	0xCE0B	Режим расчета параметров контура скорости	0: Новое решение 1: Совместимое решение	1		Изменяется только в остановленном состоянии
CE-12	0xCE0C	Пропорциональное усиление контура скорости в режиме FVC	0,00 – 100,00 Гц	8,00	Гц	Возможно изменение в любое время
CE-13	0xCE0D	Время интегрирования контура скорости в режиме FVC	0,000 – 20,000 с	0,080	с	Возможно изменение в любое время
CE-14	0xCE0E	Пропорциональное усиление контура скорости в режиме SVC	0,00 – 100,00 Гц	5,00	Гц	Возможно изменение в любое время
CE-15	0xCE0F	Время интегрирования контура скорости в режиме SVC	0,000 – 20,000 с	0,127	с	Возможно изменение в любое время
CE-16	0xCE10	Поправочный коэффициент пропорционального действия низкой частоты	0,0 – 1000,0 %	100,0	%	Возможно изменение в любое время
CE-17	0xCE11	Интегральный поправочный коэффициент низкой частоты	0,0 – 1000,0 %	100,0	%	Возможно изменение в любое время
CE-18	0xCE12	Коэффициент адаптации контура скорости	0,000 – 10,000	0,200		Возможно изменение в любое время
CE-19	0xCE13	Нижний предел переключения адаптации контура скорости	0,000 – 10,000	0,400		Возможно изменение в любое время
CE-20	0xCE14	Верхний предел переключения адаптации контура скорости	0,000 – 10,000	1,000		Возможно изменение в любое время
CE-21	0xCE15	Верхний предел корректировки адаптации контура скорости	0,0 – 1000,0 %	100,0	%	Возможно изменение в любое время
CE-22	0xCE16	Нижний предел корректировки адаптации контура скорости	0,0 – 1000,0 %	100,0	%	Возможно изменение в любое время
CE-23	0xCE17	Включение адаптации потока	0 – 1	0		Возможно изменение в любое время
CE-24	0xCE18	Поправочный коэффициент регулятора превышения скорости	0,0 – 1000,0 %	100,0	%	Возможно изменение в любое время
CE-25	0xCE19	Командное слово управления VDC	Бит 00: VdcMin 0: Выкл. 1: Вкл.	0		Возможно изменение в любое время

Параметр	Адрес	Наименование	Значения	По умолчанию	Ед.	Возможность изменения
			Бит 01: VdcMax 0: Выкл. 1: Вкл. Бит 02: Автоматический расчет напряжения срабатывания VDC 0: Выкл. 1: Вкл. Бит 03: Интегральное действие управления VDC 0: Выкл. 1: Вкл.			
CE-26	0xCE1A	Коэффициент емкости шины	50,0 – 1000,0 %	100,0	%	Возможно изменение в любое время
CE-27	0xCE1B	Частота гистерезиса выхода подавления пониженного напряжения	0,00 – 10,00 Гц	3,00	Гц	Возможно изменение в любое время
CE-28	0xCE1C	Минимальный порог скорости отказа VDC	0,00 – 20,00 Гц	2,00	Гц	Возможно изменение в любое время
CE-29	0xCE1D	Коэффициент динамической корректировки	0,0 – 1000,0 %	100,0	%	Возможно изменение в любое время
CE-30	0xCE1E	Минимальное напряжение активации VDC	320,0 – 540,0 В	430,0	В	Возможно изменение в любое время
CE-31	0xCE1F	Максимальное напряжение активации VDC	650,0 – 800,0 В	770,0	В	Возможно изменение в любое время
CE-32	0xCE20	Командное слово управления потокосцеплением	Бит 00: Режим фильтрации расчета предела выходного напряжения 0: Симметричная фильтрация 1: Асимметричная фильтрация Бит 01: Расчет обратно-пропорциональной кривой асинхронного двигателя 0: Уменьшение обратно-пропорциональной частоты синхронизации. 1: Уменьшение обратно-пропорциональной скорости. Бит 02: Расчет прямой связи потокосцепления с использованием обратно-пропорциональной скорости 0: Выкл. 1: Вкл. Бит 03: Резерв Бит 04: Резерв Бит 05: Регулировка ослабления поля	2357		Возможно изменение в любое время

Параметр	Адрес	Наименование	Значения	По умолчанию	Ед.	Возможность изменения
			0: Выкл. 1: Вкл. Бит 06: Прямая связь производной потокосцепления 0: Выкл. 1: Вкл. Бит 07: Управление энергосбережением 0: Выкл. 1: Вкл. Бит 08: Замкнутый контур потока асинхронного двигателя 0: Выкл. 1: Вкл. Бит 09: Резерв Бит 10: Резерв Бит 11: Режим предварительного возбуждения асинхронного двигателя 0: Предварительное возбуждение по времени 1: Предварительное возбуждение по току Бит 12: Ток предварительного возбуждения асинхронного двигателя 0: Опорный ток 1: Максимальный ток, допустимый приводом			
CE-33	0xCE21	Верхний предел выходного напряжения для регулировки ослабления поля	1 – 50 %	5	%	Возможно изменение в любое время
CE-34	0xCE22	Верхний предел выходного напряжения для автоматической регулировки ослабления поля	1 – 20 %	3	%	Возможно изменение в любое время
CE-35	0xCE23	Время фильтра для расчета максимального выходного напряжения	0 – 3000 мс	30	мс	Возможно изменение в любое время
CE-36	0xCE24	Поправочный коэффициент номинального потока для расчета	0,5 – 2,0	1,0		Возможно изменение в любое время
CE-37	0xCE25	Поправочный коэффициент частоты ослабления поля для расчета	0,8 – 1,2	1,0		Возможно изменение в любое время
CE-38	0xCE26	Время фильтра проскальзывания для расчета частоты ослабления поля	0 – 3000 мс	62	мс	Возможно изменение в любое время

Параметр	Адрес	Наименование	Значения	По умолчанию	Ед.	Возможность изменения
CE-39	0xCE27	Фильтрация обратной связи по скорости	0 – 8000 мс	50	мс	Возможно изменение в любое время
CE-40	0xCE28	Время фильтра нарастания потокосцепления	0 – 8000 мс	20	мс	Возможно изменение в любое время
CE-42	0xCE2A	Время фильтра обратной связи по напряжению	0 – 3000 мс	5	мс	Возможно изменение в любое время
CE-43	0xCE2B	Максимальный ток размагничивания синхронного двигателя	0 – 500 %	300	%	Возможно изменение в любое время
CE-44	0xCE2C	Коэффициент нижнего предела внешнего контура напряжения	0 – 500	50		Возможно изменение в любое время
CE-45	0xCE2D	Коэффициент прямой связи производной потокосцепления	0,0 – 1,5	1,0		Возможно изменение в любое время
CE-46	0xCE2E	Время фильтра прямой связи по производной потокосцепления	0 – 3000 мс	6	мс	Возможно изменение в любое время
CE-47	0xCE2F	Время фильтра нарастания крутящего момента под управлением энергосбережением	0 – 3000 мс	50	мс	Возможно изменение в любое время
CE-48	0xCE30	Время фильтра спада крутящего момента при управлении энергосбережением	0 – 3000 мс	100	мс	Возможно изменение в любое время
CE-49	0xCE31	Коэффициент нижнего предела потокосцепления при управлении энергосбережением	0,00 – 0,50	0,10		Возможно изменение в любое время
CE-51	0xCE33	Ток предварительного возбуждения	1 – 200 %	100	%	Возможно изменение в любое время
CE-52	0xCE34	Время предварительного возбуждения	1 – 30000 мс	1000	мс	Возможно изменение в любое время
CE-53	0xCE35	Частота полосы пропускания с обратной связью потокосцепления	0,0 – 100,0 Гц	2,0	Гц	Возможно изменение в любое время
CE-54	0xCE36	Временной коэффициент обратной связи фильтра потокосцепления	0 – 200	4		Возможно изменение в любое время
CE-55	0xCE37	Время фильтра потокосцепления статического выхода	0 – 5000 мс	10	мс	Возможно изменение в любое время
CE-56	0xCE38	Режим токовой петли	0: режим ImCsr2 1: Режим комплексного вектора 2: Режим 880	1		Изменяется только в остановленном состоянии

Параметр	Адрес	Наименование	Значения	По умолчанию	Ед.	Возможность изменения
			3: Без ослабления поля			
CE-57	0xCE39	Адаптация пропорционального усиления ПИ-регулирования к нагрузке	0: Выкл. 1: Вкл.	0		Изменяется только в остановленном состоянии
CE-58	0xCE3A	Демпфирование токовой петли	0,2 – 5,0	0,8		Возможно изменение в любое время
CE-59	0xCE3B	Регулировка Kp токовой петли низкой скорости	0,1 – 10,0	1,0		Возможно изменение в любое время
CE-60	0xCE3C	Регулировка Kp токовой петли высокой скорости	0,1 – 10,0	1,0		Возможно изменение в любое время
CE-61	0xCE3D	Регулировка Ki токовой петли низкой скорости	0,1 – 10,0	1,0		Возможно изменение в любое время
CE-62	0xCE3E	Регулировка Ki токовой петли высокой скорости	0,1 – 10,0	2,0		Возможно изменение в любое время
CE-63	0xCE3F	Регулировка комплексного вектора токовой петли по оси D	0,1 – 10,0	1,0		Возможно изменение в любое время
CE-64	0xCE40	Регулировка комплексного вектора токовой петли по оси Q	0,1 – 10,0	1,0		Возможно изменение в любое время
CE-65	0xCE41	Нижний предел частоты гистерезиса комплексного вектора в процентах от номинальной частоты	0% до CE-66	0	%	Возможно изменение в любое время
CE-66	0xCE42	Верхний предел частоты гистерезиса комплексного вектора в процентах от номинальной частоты	CE-65 до 150 %	0	%	Возможно изменение в любое время
CE-67	0xCE43	Верхний предел напряжения переключения гистерезиса ImCsr2 в процентах от напряжения насыщения	CE-68 до 95 %	89	%	Возможно изменение в любое время
CE-68	0xCE44	Нижний предел напряжения переключения гистерезиса ImCsr2 в процентах от напряжения насыщения	60 % до CE-67	79	%	Возможно изменение в любое время
CE-69	0xCE45	Диапазон гистерезиса частоты переключения гистерезиса ImCsr2 в процентах от номинальной частоты	1 – 30 %	10	%	Возможно изменение в любое время

Параметр	Адрес	Наименование	Значения	По умолчанию	Ед.	Возможность изменения
CE-70	0xCE46	Нижний предел частоты переключения гистерезиса lmCsr2 (ниже которого условие гистерезиса не действует) в процентах от номинальной частоты	40 – 80 %	60	%	Возможно изменение в любое время
CE-71	0xCE47	Регулировка Kss токовой петли lmCsr2	0,1 – 10,0	1,0		Возможно изменение в любое время
CE-72	0xCE48	Коэффициент регулировки пропорционального усиления, соответствующий максимальному крутящему моменту при регулировании пропорционального усиления с нагрузкой	0,1 – 1,0	0,5		Возможно изменение в любое время
CE-73	0xCE49	Уставка верхнего предела крутящего момента в процентах от номинального крутящего момента при регулировке пропорционального коэффициента с нагрузкой	CE-74 до 300 %	200	%	Возможно изменение в любое время
CE-74	0xCE4A	Уставка нижнего предела крутящего момента в процентах от номинального крутящего момента при регулировке пропорционального коэффициента с нагрузкой	10 % до CE-73	100	%	Возможно изменение в любое время
CE-75	0xCE4B	Регулировка прямой связи по дифференцированию	0,0 – 1,0	0,0		Возможно изменение в любое время
CE-76	0xCE4C	Начальная частота управления развязкой в процентах от номинальной частоты	20 – 150%	40	%	Возможно изменение в любое время
CE-77	0xCE4D	Коэффициент регулировки времени фильтра управления развязкой	0,1 – 3,0	1,0		Возможно изменение в любое время
CE-78	0xCE4E	Коэффициент регулирования выхода управления развязкой	0,0 – 1,0	1,0		Возможно изменение в любое время
CE-79	0xCE4F	Включение прямой связи CPC	0: Выкл. 1: Вкл.	0		Возможно изменение в любое время
CE-80	0xCE50	Вспомогательное	Бит 00: Ограничение угла	0		Возможно

Параметр	Адрес	Наименование	Значения	По умолчанию	Ед.	Возможность изменения
		командное слово токовой петли	комплексного вектора 0: Выкл. 1: Вкл. Бит 01: Ограничение угла напряжения 0: Внутреннее ограничение программы 1: Установка параметра Бит 02: 0 по умолчанию 0: Нижний предел тока возбуждения во время динамического процесса не накладывается. 1: Нижний предел тока возбуждения накладывается при динамическом процессе в режиме lmCsr2. Бит 03 – Бит 15: Резерв (0 по умолчанию)			изменение в любое время
CE-81	0xCE51	Верхний предел угла напряжения	90 – 180°	150	°	Возможно изменение в любое время
CE-82	0xCE52	Нижний предел угла напряжения	0 – 90°	30	°	Возможно изменение в любое время
CE-83	0xCE53	Интегральный предел оси D асинхронного двигателя	0,500 – 1,000	0,707		Возможно изменение в любое время
CE-84	0xCE54	Верхний предел несущей частоты токового контура	5,0 – 16,0	8,0		Возможно изменение в любое время
CE-85	0xCE55	Включение снижения частоты	0 – 1	0		Изменяется только в остановленном состоянии
CE-86	0xCE56	Источник снижения частоты	0: Линейный ток 1: Контрольные данные крутящего момента 2: Выход регулировки скорости 3: Интегральная составляющая регулировки скорости	1		Изменяется только в остановленном состоянии
CE-87	0xCE57	Коэффициент снижения контрольных данных частоты	0,0 – 50,0 %	0,0	%	Возможно изменение в любое время
CE-88	0xCE58	Режим переключения FVC-SVC	0: Без переключения 1: Активное переключение 2: Пассивное переключение (привод переменного тока переключается в режим SVC при обнаружении обрыва провода энкодера и переключается обратно в режим FVC при восстановлении работы энкодера во время останова,	0		Изменяется только в остановленном состоянии

Параметр	Адрес	Наименование	Значения	По умолчанию	Ед.	Возможность изменения
			и не переключается обратно в режим FVC при восстановлении работы энкодера во время работы). 3: Пассивное переключение (привод переменного тока переключается в режим SVC при обнаружении обрыва провода энкодера и переключается обратно в режим FVC при восстановлении работы энкодера во время работы или останова).			
CE-89	0xCE59	Частота переключения FVC-SVC	10 – 500 %	50	%	Изменяется только в остановленном состоянии
CE-90	0xCE5A	Гистерезис переключения FVC-SVC	10 – 100 %	10	%	Изменяется только в остановленном состоянии
H0-00	0x8000	Код активной ошибки 1	0–65535	0		Не изменяется
H0-01	0x8001	Субкод активной ошибки 1	0–65535	0		Не изменяется
H0-02	0x8002	Информация об активной ошибке 1	0–65535	0		Не изменяется
H0-03	0x8003	Код активной ошибки 2	0–65535	0		Не изменяется
H0-04	0x8004	Субкод активной ошибки 2	0–65535	0		Не изменяется
H0-05	0x8005	Информация об активной ошибке 2	0–65535	0		Не изменяется
H0-06	0x8006	Код активной ошибки 3	0–65535	0		Не изменяется
H0-07	0x8007	Субкод активной ошибки 3	0–65535	0		Не изменяется
H0-08	0x8008	Информация об активной ошибке 3	0–65535	0		Не изменяется
H0-09	0x8009	Код активной ошибки 4	0–65535	0		Не изменяется
H0-10	0x800A	Субкод активной ошибки 4	0–65535	0		Не изменяется
H0-11	0x800B	Информация об активной ошибке 4	0–65535	0		Не изменяется
H0-12	0x800C	Код активной ошибки 5	0–65535	0		Не изменяется
H0-13	0x800D	Субкод активной ошибки 5	0–65535	0		Не изменяется
H0-14	0x800E	Информация об активной ошибке 5	0–65535	0		Не изменяется
H0-15	0x800F	Код активной ошибки 6	0–65535	0		Не изменяется
H0-16	0x8010	Субкод активной ошибки 6	0–65535	0		Не изменяется
H0-17	0x8011	Информация об активной ошибке 6	0–65535	0		Не изменяется
H0-18	0x8012	Код активного предела 1	0–65535	0		Не изменяется
H0-19	0x8013	Субкод активного предела 1	0–65535	0		Не изменяется

Параметр	Адрес	Наименование	Значения	По умолчанию	Ед.	Возможность изменения
H0-20	0x8014	Информация об активном пределе 1	0–65535	0		Не изменяется
H0-21	0x8015	Код активного предела 2	0–65535	0		Не изменяется
H0-22	0x8016	Субкод активного предела 2	0–65535	0		Не изменяется
H0-23	0x8017	Информация об активном пределе 2	0–65535	0		Не изменяется
H0-24	0x8018	Код активного предела 3	0–65535	0		Не изменяется
H0-25	0x8019	Субкод активного предела 3	0–65535	0		Не изменяется
H0-26	0x801A	Информация об активном пределе 3	0–65535	0		Не изменяется
H0-27	0x801B	Код активного предела 4	0–65535	0		Не изменяется
H0-28	0x801C	Субкод активного предела 4	0–65535	0		Не изменяется
H0-29	0x801D	Информация об активном пределе 4	0–65535	0		Не изменяется
H0-30	0x801E	Код активного предела 5	0–65535	0		Не изменяется
H0-31	0x801F	Субкод активного предела 5	0–65535	0		Не изменяется
H0-32	0x8020	Информация об активном пределе 5	0–65535	0		Не изменяется
H0-33	0x8021	Код активного предела 6	0–65535	0		Не изменяется
H0-34	0x8022	Субкод активного предела 6	0–65535	0		Не изменяется
H0-35	0x8023	Информация об активном пределе 6	0–65535	0		Не изменяется
H0-36	0x8024	Код активного аварийного сигнала 1	0–65535	0		Не изменяется
H0-37	0x8025	Субкод активного аварийного сигнала 1	0–65535	0		Не изменяется
H0-38	0x8026	Информация об активном аварийном сигнале тревоге 1	0–65535	0		Не изменяется
H0-39	0x8027	Код активного аварийного сигнала 2	0–65535	0		Не изменяется
H0-40	0x8028	Субкод активного аварийного сигнала 2	0–65535	0		Не изменяется
H0-41	0x8029	Информация об активном аварийном сигнале 2	0–65535	0		Не изменяется
H0-42	0x802A	Код активного аварийного сигнала 3	0–65535	0		Не изменяется
H0-43	0x802B	Субкод активного аварийного сигнала 3	0–65535	0		Не изменяется
H0-44	0x802C	Информация об активном аварийном сигнале тревоге 3	0–65535	0		Не изменяется
H0-45	0x802D	Код активного аварийного сигнала 4	0–65535	0		Не изменяется
H0-46	0x802E	Субкод активного	0–65535	0		Не изменяется

Параметр	Адрес	Наименование	Значения	По умолчанию	Ед.	Возможность изменения
		аварийного сигнала 4				
H0-47	0x802F	Информация об активном аварийном сигнале 4	0–65535	0		Не изменяется
H0-48	0x8030	Код активного аварийного сигнала 5	0–65535	0		Не изменяется
H0-49	0x8031	Субкод активного аварийного сигнала 5	0–65535	0		Не изменяется
H0-50	0x8032	Информация об активном аварийном сигнале тревоге 5	0–65535	0		Не изменяется
H0-51	0x8033	Код активного аварийного сигнала 6	0–65535	0		Не изменяется
H0-52	0x8034	Субкод активного аварийного сигнала 6	0–65535	0		Не изменяется
H0-53	0x8035	Информация об активном аварийном сигнале 6	0–65535	0		Не изменяется
H1-00	0x8100	Код ошибки исключений в группе 1	0,0 – 199,9	0,0		Изменяется только в остановленном состоянии
H1-01	0x8101	Обработка исключений в группе 1	0: Выбег до останова 1: Останов в соответствии с режимом останова 2: Продолжить работу 3: Работа с ограничением мощности 4: Работа с ограничением тока 5: Игнорировать 6: Нет действий	6		Изменяется только в остановленном состоянии
H1-02	0x8102	Код ошибки исключений в группе 2	0,0 – 199,9	0,0		Изменяется только в остановленном состоянии
H1-03	0x8103	Обработка исключений в группе 2	Аналогично параметру H1-01	6		Изменяется только в остановленном состоянии
H1-04	0x8104	Код ошибки исключений в группе 3	0,0 – 199,9	0,0		Изменяется только в остановленном состоянии
H1-05	0x8105	Обработка исключений в группе 3	Аналогично параметру H1-01	6		Изменяется только в остановленном состоянии
H1-06	0x8106	Код ошибки исключений в группе 4	0,0 – 199,9	0,0		Изменяется только в остановленном состоянии
H1-07	0x8107	Обработка исключений в группе 4	Аналогично параметру H1-01	6		Изменяется только в остановленном состоянии

Параметр	Адрес	Наименование	Значения	По умолчанию	Ед.	Возможность изменения
H1-08	0x8108	Код ошибки исключений в группе 5	0,0 – 199,9	0,0		Изменяется только в остановленном состоянии
H1-09	0x8109	Обработка исключений в группе 5	Аналогично параметру H1-01	6		Изменяется только в остановленном состоянии
H1-10	0x810A	Код ошибки исключений в группе 6	0,0 – 199,9	0,0		Изменяется только в остановленном состоянии
H1-11	0x810B	Обработка исключений в группе 6	Аналогично параметру H1-01	6		Изменяется только в остановленном состоянии
H1-12	0x810C	Код ошибки исключений в группе 7	0,0 – 199,9	0,0		Изменяется только в остановленном состоянии
H1-13	0x810D	Обработка исключений в группе 7	Аналогично параметру H1-01	6		Изменяется только в остановленном состоянии
H1-14	0x810E	Код ошибки исключений в группе 8	0,0 – 199,9	0,0		Изменяется только в остановленном состоянии
H1-15	0x810F	Обработка исключений в группе 8	Аналогично параметру H1-01	6		Изменяется только в остановленном состоянии
H1-16	0x8110	Код ошибки исключений в группе 9	0,0 – 199,9	0,0		Изменяется только в остановленном состоянии
H1-17	0x8111	Обработка исключений в группе 9	Аналогично параметру H1-01	6		Изменяется только в остановленном состоянии
H1-18	0x8112	Код ошибки исключений в группе 10	0,0 – 199,9	0,0		Изменяется только в остановленном состоянии
H1-19	0x8113	Обработка исключений в группе 10	Аналогично параметру H1-01	6		Изменяется только в остановленном состоянии
H2-00	0x8200	Источник внешней ошибки 1 (НР)	0: Неактивно 1: Активно Прочее: В-соединитель (битовый соединитель)	0		Возможно изменение в любое время
H2-01	0x8201	Источник внешней ошибки 2 (НЗ)	Аналогично параметру H2-00	1		Возможно изменение в любое время
H2-02	0x8202	Источник внешней	0: Резерв	0		Возможно

Параметр	Адрес	Наименование	Значения	По умолчанию	Ед.	Возможность изменения
		сигнализации 1	Прочее: B-соединитель (битовый соединитель)			изменение в любое время
H2-03	0x8203	Источник внешней сигнализации 2	Аналогично параметру H2-02	0		Возможно изменение в любое время
H2-04	0x8204	Источник пользовательской ошибки 1	0: Неактивно 1: Активно Прочее: B-соединитель (битовый соединитель)	0		Возможно изменение в любое время
H2-05	0x8205	Источник пользовательской ошибки 2	Аналогично параметру H2-04	0		Возможно изменение в любое время
H2-06	0x8206	Источник пользовательской ошибки 3	0: Резерв Прочее: B-соединитель (битовый соединитель)	0		Возможно изменение в любое время
H2-07	0x8207	Источник пользовательской неисправности 4	0: Резерв Прочее: B-соединитель (битовый соединитель)	0		Возможно изменение в любое время
H2-08	0x8208	Источник пользовательской сигнализации 1	Аналогично параметру H2-07	0		Возможно изменение в любое время
H2-09	0x8209	Источник пользовательской сигнализации 2	Аналогично параметру H2-07	0		Возможно изменение в любое время
H2-10	0x820A	Источник пользовательской сигнализации 3	Аналогично параметру H2-07	0		Возможно изменение в любое время
H2-11	0x820B	Источник пользовательской сигнализации 4	Аналогично параметру H2-07	0		Возможно изменение в любое время
H2-12	0x820C	Включение автоматического сброса	0 – 1	1		Возможно изменение в любое время
H2-15	0x820F	Автоматический сброс отключен при ручном сбросе	0: Да 1: Нет	1		Возможно изменение в любое время
H2-16	0x8210	Внутренний параметр для очистки счетчика автоматического сброса	0 – 6000 мин	10	мин	Возможно изменение в любое время
H2-17	0x8211	Количество попыток сброса активной ошибки	0–65535	0		Не изменяется
H2-18	0x8212	Очистка при достижении счетчика сброса ошибок	0: Очищено 1: Не очищено	0		Возможно изменение в любое время
H2-20	0x8214	Код несбрасываемого исключения 1	0 – 200	0		Возможно изменение в любое время
H2-21	0x8215	Субкод несбрасываемого исключения 1	0 – 9	0		Возможно изменение в любое время
H2-22	0x8216	Код несбрасываемого исключения 2	0 – 200	0		Возможно изменение в любое время
H2-23	0x8217	Субкод	0 – 9	0		Возможно

Параметр	Адрес	Наименование	Значения	По умолчанию	Ед.	Возможность изменения
		несбрасываемого исключения 2				изменение в любое время
H2-24	0x8218	Код несбрасываемого исключения 3	0 – 200	0		Возможно изменение в любое время
H2-25	0x8219	Субкод несбрасываемого исключения 3	0 – 9	0		Возможно изменение в любое время
H2-26	0x821A	Код несбрасываемого исключения 4	0 – 200	0		Возможно изменение в любое время
H2-27	0x821B	Субкод несбрасываемого исключения 4	0 – 9	0		Возможно изменение в любое время
H2-28	0x821C	Код несбрасываемого исключения 5	0 – 200	0		Возможно изменение в любое время
H2-29	0x821D	Субкод несбрасываемого исключения 5	0 – 9	0		Возможно изменение в любое время
H2-30	0x821E	Код несбрасываемого исключения 6	0 – 200	0		Возможно изменение в любое время
H2-31	0x821F	Субкод несбрасываемого исключения 6	0 – 9	0		Возможно изменение в любое время
H2-32	0x8220	Код несбрасываемого исключения 7	0 – 200	0		Возможно изменение в любое время
H2-33	0x8221	Субкод несбрасываемого исключения 7	0 – 9	0		Возможно изменение в любое время
H2-34	0x8222	Код несбрасываемого исключения 8	0 – 200	0		Возможно изменение в любое время
H2-35	0x8223	Субкод несбрасываемого исключения 8	0 – 9	0		Возможно изменение в любое время
H2-36	0x8224	Код несбрасываемого исключения 9	0 – 200	0		Возможно изменение в любое время
H2-37	0x8225	Субкод несбрасываемого исключения 9	0 – 9	0		Возможно изменение в любое время
H2-38	0x8226	Код несбрасываемого исключения 10	0 – 200	0		Возможно изменение в любое время
H2-39	0x8227	Субкод несбрасываемого исключения 10	0 – 9	0		Возможно изменение в любое время
H2-42	0x822A	Перезагрузка после автоматического сброса	0 – 1	0		Возможно изменение в любое время
H2-43	0x822B	Время ожидания перезапуска после автоматического	0,0 – 600,0 с	0,5	с	Возможно изменение в любое время

Параметр	Адрес	Наименование	Значения	По умолчанию	Ед.	Возможность изменения
		сброса				
H2-44	0x822C	Принудительный пуск с хода во время автоматического перезапуска	0 – 1	0		Возможно изменение в любое время
H2-45	0x822D	Источник исключений, разрешающих перезапуск	0: Белый список 1: Черный список	1		Возможно изменение в любое время
H2-46	0x822E	Код указанного исключения 1	0 – 200	0		Возможно изменение в любое время
H2-47	0x822F	Субкод указанного исключения 1	0 – 9	0		Возможно изменение в любое время
H2-48	0x8230	Код указанного исключения 2	0 – 200	0		Возможно изменение в любое время
H2-49	0x8231	Субкод указанного исключения 2	0 – 9	0		Возможно изменение в любое время
H2-50	0x8232	Код указанного исключения 3	0 – 200	0		Возможно изменение в любое время
H2-51	0x8233	Субкод указанного исключения 3	0 – 9	0		Возможно изменение в любое время
H2-52	0x8234	Код указанного исключения 4	0 – 200	0		Возможно изменение в любое время
H2-53	0x8235	Субкод указанного исключения 4	0 – 9	0		Возможно изменение в любое время
H2-54	0x8236	Код указанного исключения 5	0 – 200	0		Возможно изменение в любое время
H2-55	0x8237	Субкод указанного исключения 5	0 – 9	0		Возможно изменение в любое время
H2-56	0x8238	Код указанного исключения 6	0 – 200	0		Возможно изменение в любое время
H2-57	0x8239	Субкод указанного исключения 6	0 – 9	0		Возможно изменение в любое время
H3-00	0x8300	Код активной ошибки 1	0–65535	0		Не изменяется
H3-01	0x8301	Субкод активной ошибки 1	0–65535	0		Не изменяется
H3-02	0x8302	Информация об активной ошибке 1	0–65535	0		Не изменяется
H3-03	0x8303	Информация самодиагностики 1	0–65535	0		Не изменяется
H3-04	0x8304	Информация самодиагностики 2	0–65535	0		Не изменяется
H3-05	0x8305	Информация самодиагностики 3	0–65535	0		Не изменяется
H3-06	0x8306	Информация	0–65535	0		Не изменяется

Параметр	Адрес	Наименование	Значения	По умолчанию	Ед.	Возможность изменения
		самодиагностики 4				
H3-07	0x8307	Код активной ошибки 2	0–65535	0		Не изменяется
H3-08	0x8308	Субкод активной ошибки 2	0–65535	0		Не изменяется
H3-09	0x8309	Информация об активной ошибке 2	0–65535	0		Не изменяется
H3-10	0x830A	Информация самодиагностики 1	0–65535	0		Не изменяется
H3-11	0x830B	Информация самодиагностики 2	0–65535	0		Не изменяется
H3-12	0x830C	Информация самодиагностики 3	0–65535	0		Не изменяется
H3-13	0x830D	Информация самодиагностики 4	0–65535	0		Не изменяется
H3-14	0x830E	Код активной ошибки 3	0–65535	0		Не изменяется
H3-15	0x830F	Субкод активной ошибки 3	0–65535	0		Не изменяется
H3-16	0x8310	Информация об активной ошибке 3	0–65535	0		Не изменяется
H3-17	0x8311	Информация самодиагностики 1	0–65535	0		Не изменяется
H3-18	0x8312	Информация самодиагностики 2	0–65535	0		Не изменяется
H3-19	0x8313	Информация самодиагностики 3	0–65535	0		Не изменяется
H3-20	0x8314	Информация самодиагностики 4	0–65535	0		Не изменяется
H3-21	0x8315	Код активной ошибки 4	0–65535	0		Не изменяется
H3-22	0x8316	Субкод активной ошибки 4	0–65535	0		Не изменяется
H3-23	0x8317	Информация об активной ошибке 4	0–65535	0		Не изменяется
H3-24	0x8318	Информация самодиагностики 1	0–65535	0		Не изменяется
H3-25	0x8319	Информация самодиагностики 2	0–65535	0		Не изменяется
H3-26	0x831A	Информация самодиагностики 3	0–65535	0		Не изменяется
H3-27	0x831B	Информация самодиагностики 4	0–65535	0		Не изменяется
H3-28	0x831C	Код активной ошибки 5	0–65535	0		Не изменяется
H3-29	0x831D	Субкод активной ошибки 5	0–65535	0		Не изменяется
H3-30	0x831E	Информация об активной ошибке 5	0–65535	0		Не изменяется
H3-31	0x831F	Информация самодиагностики 1	0–65535	0		Не изменяется
H3-32	0x8320	Информация самодиагностики 2	0–65535	0		Не изменяется
H3-33	0x8321	Информация самодиагностики 3	0–65535	0		Не изменяется
H3-34	0x8322	Информация самодиагностики 4	0–65535	0		Не изменяется
H3-35	0x8323	Код активной ошибки 6	0–65535	0		Не изменяется
H3-36	0x8324	Субкод активной	0–65535	0		Не изменяется

Параметр	Адрес	Наименование	Значения	По умолчанию	Ед.	Возможность изменения
		ошибки 6				
H3-37	0x8325	Информация об активной ошибке 6	0–65535	0		Не изменяется
H3-38	0x8326	Информация самодиагностики 1	0–65535	0		Не изменяется
H3-39	0x8327	Информация самодиагностики 2	0–65535	0		Не изменяется
H3-40	0x8328	Информация самодиагностики 3	0–65535	0		Не изменяется
H3-41	0x8329	Информация самодиагностики 4	0–65535	0		Не изменяется
H3-42	0x832A	Частота при активной ошибке	0,00 – 655,35 Гц	0,00	Гц	Не изменяется
H3-43	0x832B	Ток при активной ошибке	0,00 – 655,35 А	0,00	А	Не изменяется
H3-44	0x832C	Напряжение на шине при активной ошибке	0,0 – 6553,5 В	0,0	В	Не изменяется
H3-45	0x832D	Состояние входной клеммы при активной ошибке	0x0 – 0xFFFF	0x0		Не изменяется
H3-46	0x832E	Состояние выходной клеммы при активной ошибке	0x0 – 0xFFFF	0x0		Не изменяется
H3-47	0x832F	Состояние привода переменного тока при активной ошибке	0–65535	0		Не изменяется
H3-48	0x8330	Продолжительность включения питания при активной ошибке	0 – 65535 мин	0	мин	Не изменяется
H3-49	0x8331	Продолжительность работы при активной ошибке	0,0 – 6553,5 мин	0,0	мин	Не изменяется
H3-50	0x8332	Слово состояния A при активной ошибке	0x0 – 0xFFFF	0x0		Не изменяется
H3-51	0x8333	Слово состояния B при активной ошибке	0x0 – 0xFFFF	0x0		Не изменяется
H3-52	0x8334	Командное слово при активной ошибке	0x0 – 0xFFFF	0x0		Не изменяется
H4-00	0x8400	Код последней ошибки 1	0–65535	0		Не изменяется
H4-01	0x8401	Субкод последней ошибки 1	0–65535	0		Не изменяется
H4-02	0x8402	Информация о последней ошибке 1	0–65535	0		Не изменяется
H4-03	0x8403	Информация самодиагностики 1	0–65535	0		Не изменяется
H4-04	0x8404	Информация самодиагностики 2	0–65535	0		Не изменяется
H4-05	0x8405	Информация самодиагностики 3	0–65535	0		Не изменяется
H4-06	0x8406	Информация самодиагностики 4	0–65535	0		Не изменяется
H4-07	0x8407	Код последней ошибки 2	0–65535	0		Не изменяется
H4-08	0x8408	Субкод последней ошибки 2	0–65535	0		Не изменяется

Параметр	Адрес	Наименование	Значения	По умолчанию	Ед.	Возможность изменения
H4-09	0x8409	Информация о последней ошибке 2	0–65535	0		Не изменяется
H4-10	0x840A	Информация самодиагностики 1	0–65535	0		Не изменяется
H4-11	0x840B	Информация самодиагностики 2	0–65535	0		Не изменяется
H4-12	0x840C	Информация самодиагностики 3	0–65535	0		Не изменяется
H4-13	0x840D	Информация самодиагностики 4	0–65535	0		Не изменяется
H4-14	0x840E	Код последней ошибки 3	0–65535	0		Не изменяется
H4-15	0x840F	Субкод последней ошибки 3	0–65535	0		Не изменяется
H4-16	0x8410	Информация о последней ошибке 3	0–65535	0		Не изменяется
H4-17	0x8411	Информация самодиагностики 1	0–65535	0		Не изменяется
H4-18	0x8412	Информация самодиагностики 2	0–65535	0		Не изменяется
H4-19	0x8413	Информация самодиагностики 3	0–65535	0		Не изменяется
H4-20	0x8414	Информация самодиагностики 4	0–65535	0		Не изменяется
H4-21	0x8415	Код последней ошибки 4	0–65535	0		Не изменяется
H4-22	0x8416	Субкод последней ошибки 4	0–65535	0		Не изменяется
H4-23	0x8417	Информация о последней ошибке 4	0–65535	0		Не изменяется
H4-24	0x8418	Информация самодиагностики 1	0–65535	0		Не изменяется
H4-25	0x8419	Информация самодиагностики 2	0–65535	0		Не изменяется
H4-26	0x841A	Информация самодиагностики 3	0–65535	0		Не изменяется
H4-27	0x841B	Информация самодиагностики 4	0–65535	0		Не изменяется
H4-28	0x841C	Код последней ошибки 5	0–65535	0		Не изменяется
H4-29	0x841D	Субкод последней ошибки 5	0–65535	0		Не изменяется
H4-30	0x841E	Информация о последней ошибке 5	0–65535	0		Не изменяется
H4-31	0x841F	Информация самодиагностики 1	0–65535	0		Не изменяется
H4-32	0x8420	Информация самодиагностики 2	0–65535	0		Не изменяется
H4-33	0x8421	Информация самодиагностики 3	0–65535	0		Не изменяется
H4-34	0x8422	Информация самодиагностики 4	0–65535	0		Не изменяется
H4-35	0x8423	Код последней ошибки 6	0–65535	0		Не изменяется
H4-36	0x8424	Субкод последней ошибки 6	0–65535	0		Не изменяется

Параметр	Адрес	Наименование	Значения	По умолчанию	Ед.	Возможность изменения
H4-37	0x8425	Информация о последней ошибке 6	0–65535	0		Не изменяется
H4-38	0x8426	Информация самодиагностики 1	0–65535	0		Не изменяется
H4-39	0x8427	Информация самодиагностики 2	0–65535	0		Не изменяется
H4-40	0x8428	Информация самодиагностики 3	0–65535	0		Не изменяется
H4-41	0x8429	Информация самодиагностики 4	0–65535	0		Не изменяется
H4-42	0x842A	Частота при последней ошибке	0,00 – 655,35 Гц	0,00	Гц	Не изменяется
H4-43	0x842B	Ток при последней ошибке	0,00 – 655,35 А	0,00	А	Не изменяется
H4-44	0x842C	Напряжение на шине при последней ошибке	0,0 – 6553,5 В	0,0	В	Не изменяется
H4-45	0x842D	Состояние входной клеммы при последней ошибке	0x0 – 0xFFFF	0x0		Не изменяется
H4-46	0x842E	Состояние выходной клеммы при последней ошибке	0x0 – 0xFFFF	0x0		Не изменяется
H4-47	0x842F	Состояние привода переменного тока при последней ошибке	0–65535	0		Не изменяется
H4-48	0x8430	Продолжительность включения при последней ошибке	0 – 65535 мин	0	мин	Не изменяется
H4-49	0x8431	Продолжительность работы при последней ошибке	0,0 – 6553,5 мин	0,0	мин	Не изменяется
H4-50	0x8432	Слово состояния A при последней ошибке	0x0 – 0xFFFF	0x0		Не изменяется
H4-51	0x8433	Слово состояния B при последней ошибке	0x0 – 0xFFFF	0x0		Не изменяется
H4-52	0x8434	Командное слово при последней ошибке	0x0 – 0xFFFF	0x0		Не изменяется
H5-00	0x8500	Код предпоследней ошибки 1	0–65535	0		Не изменяется
H5-01	0x8501	Субкод предпоследней ошибки 1	0–65535	0		Не изменяется
H5-02	0x8502	Информация о предпоследней ошибке 1	0–65535	0		Не изменяется
H5-03	0x8503	Информация самодиагностики 1	0–65535	0		Не изменяется
H5-04	0x8504	Информация самодиагностики 2	0–65535	0		Не изменяется
H5-05	0x8505	Информация самодиагностики 3	0–65535	0		Не изменяется
H5-06	0x8506	Информация самодиагностики 4	0–65535	0		Не изменяется
H5-07	0x8507	Код предпоследней ошибки 2	0–65535	0		Не изменяется
H5-08	0x8508	Субкод предпоследней ошибки 2	0–65535	0		Не изменяется

Параметр	Адрес	Наименование	Значения	По умолчанию	Ед.	Возможность изменения
H5-09	0x8509	Информация о предпоследней ошибке 2	0–65535	0		Не изменяется
H5-10	0x850A	Информация самодиагностики 1	0–65535	0		Не изменяется
H5-11	0x850B	Информация самодиагностики 2	0–65535	0		Не изменяется
H5-12	0x850C	Информация самодиагностики 3	0–65535	0		Не изменяется
H5-13	0x850D	Информация самодиагностики 4	0–65535	0		Не изменяется
H5-14	0x850E	Код предпоследней ошибки 3	0–65535	0		Не изменяется
H5-15	0x850F	Субкод предпоследней ошибки 3	0–65535	0		Не изменяется
H5-16	0x8510	Информация о предпоследней ошибке 3	0–65535	0		Не изменяется
H5-17	0x8511	Информация самодиагностики 1	0–65535	0		Не изменяется
H5-18	0x8512	Информация самодиагностики 2	0–65535	0		Не изменяется
H5-19	0x8513	Информация самодиагностики 3	0–65535	0		Не изменяется
H5-20	0x8514	Информация самодиагностики 4	0–65535	0		Не изменяется
H5-21	0x8515	Код предпоследней ошибки 4	0–65535	0		Не изменяется
H5-22	0x8516	Субкод предпоследней ошибки 4	0–65535	0		Не изменяется
H5-23	0x8517	Информация о предпоследней ошибке 4	0–65535	0		Не изменяется
H5-24	0x8518	Информация самодиагностики 1	0–65535	0		Не изменяется
H5-25	0x8519	Информация самодиагностики 2	0–65535	0		Не изменяется
H5-26	0x851A	Информация самодиагностики 3	0–65535	0		Не изменяется
H5-27	0x851B	Информация самодиагностики 4	0–65535	0		Не изменяется
H5-28	0x851C	Код предпоследней ошибки 5	0–65535	0		Не изменяется
H5-29	0x851D	Субкод предпоследних ошибок	0–65535	0		Не изменяется
H5-30	0x851E	Информация о предпоследней ошибке 5	0–65535	0		Не изменяется
H5-31	0x851F	Информация самодиагностики 1	0–65535	0		Не изменяется
H5-32	0x8520	Информация самодиагностики 2	0–65535	0		Не изменяется
H5-33	0x8521	Информация самодиагностики 3	0–65535	0		Не изменяется
H5-34	0x8522	Информация самодиагностики 4	0–65535	0		Не изменяется

Параметр	Адрес	Наименование	Значения	По умолчанию	Ед.	Возможность изменения
H5-35	0x8523	Код предпоследней ошибки 6	0–65535	0		Не изменяется
H5-36	0x8524	Субкод предпоследней ошибки 6	0–65535	0		Не изменяется
H5-37	0x8525	Информация о предпоследней ошибке 6	0–65535	0		Не изменяется
H5-38	0x8526	Информация самодиагностики 1	0–65535	0		Не изменяется
H5-39	0x8527	Информация самодиагностики 2	0–65535	0		Не изменяется
H5-40	0x8528	Информация самодиагностики 3	0–65535	0		Не изменяется
H5-41	0x8529	Информация самодиагностики 4	0–65535	0		Не изменяется
H5-42	0x852A	Частота при предпоследней ошибке	0,00 – 655,35 Гц	0,00	Гц	Не изменяется
H5-43	0x852B	Ток при предпоследней ошибке	0,00 – 655,35 А	0,00	А	Не изменяется
H5-44	0x852C	Напряжение на шине при предпоследней ошибке	0,0 – 6553,5 В	0,0	В	Не изменяется
H5-45	0x852D	Состояние входной клеммы при предпоследней ошибке	0x0 – 0xFFFF	0x0		Не изменяется
H5-46	0x852E	Состояние выходной клеммы при предпоследней ошибке	0x0 – 0xFFFF	0x0		Не изменяется
H5-47	0x852F	Состояние привода переменного тока при предпоследней ошибке	0–65535	0		Не изменяется
H5-48	0x8530	Продолжительность включения при предпоследней ошибке	0 – 65535 мин	0	мин	Не изменяется
H5-49	0x8531	Продолжительность работы при предпоследней ошибке	0,0 – 6553,5 мин	0,0	мин	Не изменяется
H5-50	0x8532	Слово состояния A при предпоследней ошибке	0x0 – 0xFFFF	0x0		Не изменяется
H5-51	0x8533	Слово состояния B при предпоследней ошибке	0x0 – 0xFFFF	0x0		Не изменяется
H5-52	0x8534	Командное слово при предпоследней ошибке	0x0 – 0xFFFF	0x0		Не изменяется
H6-00	0x8600	Код третьей ошибки от конца 1	0–65535	0		Не изменяется
H6-01	0x8601	Субкод третьей ошибки	0–65535	0		Не изменяется

Параметр	Адрес	Наименование	Значения	По умолчанию	Ед.	Возможность изменения
		от конца 1				
H6-02	0x8602	Информация о третьей ошибке от конца 1	0–65535	0		Не изменяется
H6-03	0x8603	Информация самодиагностики 1	0–65535	0		Не изменяется
H6-04	0x8604	Информация самодиагностики 2	0–65535	0		Не изменяется
H6-05	0x8605	Информация самодиагностики 3	0–65535	0		Не изменяется
H6-06	0x8606	Информация самодиагностики 4	0–65535	0		Не изменяется
H6-07	0x8607	Код третьей ошибки от конца 2	0–65535	0		Не изменяется
H6-08	0x8608	Субкод третьей ошибки от конца 2	0–65535	0		Не изменяется
H6-09	0x8609	Информация о третьей ошибке от конца 2	0–65535	0		Не изменяется
H6-10	0x860A	Информация самодиагностики 1	0–65535	0		Не изменяется
H6-11	0x860B	Информация самодиагностики 2	0–65535	0		Не изменяется
H6-12	0x860C	Информация самодиагностики 3	0–65535	0		Не изменяется
H6-13	0x860D	Информация самодиагностики 4	0–65535	0		Не изменяется
H6-14	0x860E	Код третьей ошибки от конца 3	0–65535	0		Не изменяется
H6-15	0x860F	Субкод третьей ошибки от конца 3	0–65535	0		Не изменяется
H6-16	0x8610	Информация о третьей ошибке от конца 3	0–65535	0		Не изменяется
H6-17	0x8611	Информация самодиагностики 1	0–65535	0		Не изменяется
H6-18	0x8612	Информация самодиагностики 2	0–65535	0		Не изменяется
H6-19	0x8613	Информация самодиагностики 3	0–65535	0		Не изменяется
H6-20	0x8614	Информация самодиагностики 4	0–65535	0		Не изменяется
H6-21	0x8615	Код третьей ошибки от конца 4	0–65535	0		Не изменяется
H6-22	0x8616	Субкод третьей ошибки от конца 4	0–65535	0		Не изменяется
H6-23	0x8617	Информация о третьей ошибке от конца 4	0–65535	0		Не изменяется
H6-24	0x8618	Информация самодиагностики 1	0–65535	0		Не изменяется
H6-25	0x8619	Информация самодиагностики 2	0–65535	0		Не изменяется
H6-26	0x861A	Информация самодиагностики 3	0–65535	0		Не изменяется
H6-27	0x861B	Информация самодиагностики 4	0–65535	0		Не изменяется
H6-28	0x861C	Код третьей ошибки от конца 5	0–65535	0		Не изменяется
H6-29	0x861D	Субкод третьей ошибки	0–65535	0		Не изменяется

Параметр	Адрес	Наименование	Значения	По умолчанию	Ед.	Возможность изменения
		от конца 5				
H6-30	0x861E	Информация о третьей ошибке от конца 5	0–65535	0		Не изменяется
H6-31	0x861F	Информация самодиагностики 1	0–65535	0		Не изменяется
H6-32	0x8620	Информация самодиагностики 2	0–65535	0		Не изменяется
H6-33	0x8621	Информация самодиагностики 3	0–65535	0		Не изменяется
H6-34	0x8622	Информация самодиагностики 4	0–65535	0		Не изменяется
H6-35	0x8623	Код третьей ошибки от конца 6	0–65535	0		Не изменяется
H6-36	0x8624	Субкод третьей ошибки от конца 6	0–65535	0		Не изменяется
H6-37	0x8625	Информация о третьей ошибке от конца 6	0–65535	0		Не изменяется
H6-38	0x8626	Информация самодиагностики 1	0–65535	0		Не изменяется
H6-39	0x8627	Информация самодиагностики 2	0–65535	0		Не изменяется
H6-40	0x8628	Информация самодиагностики 3	0–65535	0		Не изменяется
H6-41	0x8629	Информация самодиагностики 4	0–65535	0		Не изменяется
H6-42	0x862A	Частота при третьей ошибке от конца	0,00 – 655,35 Гц	0,00	Гц	Не изменяется
H6-43	0x862B	Ток при третьей ошибке от конца	0,00 – 655,35 А	0,00	А	Не изменяется
H6-44	0x862C	Напряжение на шине при третьей ошибке от конца	0,0 – 6553,5 В	0,0	В	Не изменяется
H6-45	0x862D	Состояние входной клеммы при третьей ошибке от конца	0x0 – 0xFFFF	0x0		Не изменяется
H6-46	0x862E	Состояние выходной клеммы при третьей ошибке от конца	0x0 – 0xFFFF	0x0		Не изменяется
H6-47	0x862F	Состояние привода переменного тока при третьей ошибке от конца	0–65535	0		Не изменяется
H6-48	0x8630	Продолжительность включения при третьей ошибке от конца	0 – 65535 мин	0	мин	Не изменяется
H6-49	0x8631	Продолжительность работы при третьей ошибке от конца	0,0 – 6553,5 мин	0,0	мин	Не изменяется
H6-50	0x8632	Слово состояния A при третьей ошибке от конца	0x0 – 0xFFFF	0x0		Не изменяется
H6-51	0x8633	Слово состояния B при третьей ошибке от конца	0x0 – 0xFFFF	0x0		Не изменяется
H6-52	0x8634	Командное слово при третьей ошибке от	0x0 – 0xFFFF	0x0		Не изменяется

Параметр	Адрес	Наименование	Значения	По умолчанию	Ед.	Возможность изменения
		конца				
H7-00	0x8700	Код четвертой ошибки от конца 1	0–65535	0		Не изменяется
H7-01	0x8701	Субкод четвертой ошибки от конца 1	0–65535	0		Не изменяется
H7-02	0x8702	Информация о четвертой ошибке от конца 1	0–65535	0		Не изменяется
H7-03	0x8703	Информация самодиагностики 1	0–65535	0		Не изменяется
H7-04	0x8704	Информация самодиагностики 2	0–65535	0		Не изменяется
H7-05	0x8705	Информация самодиагностики 3	0–65535	0		Не изменяется
H7-06	0x8706	Информация самодиагностики 4	0–65535	0		Не изменяется
H7-07	0x8707	Код четвертой ошибки от конца 2	0–65535	0		Не изменяется
H7-08	0x8708	Субкод четвертой ошибки от конца 2	0–65535	0		Не изменяется
H7-09	0x8709	Информация о четвертой ошибке от конца 2	0–65535	0		Не изменяется
H7-10	0x870A	Информация самодиагностики 1	0–65535	0		Не изменяется
H7-11	0x870B	Информация самодиагностики 2	0–65535	0		Не изменяется
H7-12	0x870C	Информация самодиагностики 3	0–65535	0		Не изменяется
H7-13	0x870D	Информация самодиагностики 4	0–65535	0		Не изменяется
H7-14	0x870E	Код третьей ошибки от конца 3	0–65535	0		Не изменяется
H7-15	0x870F	Субкод третьей ошибки от конца 3	0–65535	0		Не изменяется
H7-16	0x8710	Информация о третьей ошибке от конца 3	0–65535	0		Не изменяется
H7-17	0x8711	Информация самодиагностики 1	0–65535	0		Не изменяется
H7-18	0x8712	Информация самодиагностики 2	0–65535	0		Не изменяется
H7-19	0x8713	Информация самодиагностики 3	0–65535	0		Не изменяется
H7-20	0x8714	Информация самодиагностики 4	0–65535	0		Не изменяется
H7-21	0x8715	Код четвертой ошибки от конца 4	0–65535	0		Не изменяется
H7-22	0x8716	Субкод четвертой ошибки от конца 4	0–65535	0		Не изменяется
H7-23	0x8717	Информация о четвертой ошибке от конца 4	0–65535	0		Не изменяется
H7-24	0x8718	Информация самодиагностики 1	0–65535	0		Не изменяется
H7-25	0x8719	Информация самодиагностики 2	0–65535	0		Не изменяется

Параметр	Адрес	Наименование	Значения	По умолчанию	Ед.	Возможность изменения
H7-26	0x871A	Информация самодиагностики 3	0–65535	0		Не изменяется
H7-27	0x871B	Информация самодиагностики 4	0–65535	0		Не изменяется
H7-28	0x871C	Код четвертой ошибки от конца 5	0–65535	0		Не изменяется
H7-29	0x871D	Субкод четвертой ошибки от конца 5	0–65535	0		Не изменяется
H7-30	0x871E	Информация о четвертой ошибке от конца 5	0–65535	0		Не изменяется
H7-31	0x871F	Информация самодиагностики 1	0–65535	0		Не изменяется
H7-32	0x8720	Информация самодиагностики 2	0–65535	0		Не изменяется
H7-33	0x8721	Информация самодиагностики 3	0–65535	0		Не изменяется
H7-34	0x8722	Информация самодиагностики 4	0–65535	0		Не изменяется
H7-35	0x8723	Код четвертой ошибки от конца 6	0–65535	0		Не изменяется
H7-36	0x8724	Субкод четвертой ошибки от конца 6	0–65535	0		Не изменяется
H7-37	0x8725	Информация о четвертой ошибке от конца 6	0–65535	0		Не изменяется
H7-38	0x8726	Информация самодиагностики 1	0–65535	0		Не изменяется
H7-39	0x8727	Информация самодиагностики 2	0–65535	0		Не изменяется
H7-40	0x8728	Информация самодиагностики 3	0–65535	0		Не изменяется
H7-41	0x8729	Информация самодиагностики 4	0–65535	0		Не изменяется
H7-42	0x872A	Частота при четвертой ошибке от конца	0,00 – 655,35 Гц	0,00	Гц	Не изменяется
H7-43	0x872B	Ток при четвертой ошибке от конца	0,00 – 655,35 А	0,00	А	Не изменяется
H7-44	0x872C	Напряжение на шине при четвертой ошибке от конца	0,0 – 6553,5 В	0,0	В	Не изменяется
H7-45	0x872D	Состояние входной клеммы при четвертой ошибке от конца	0x0 – 0xFFFF	0x0		Не изменяется
H7-46	0x872E	Состояние выходной клеммы при четвертой ошибке от конца	0x0 – 0xFFFF	0x0		Не изменяется
H7-47	0x872F	Состояние привода переменного тока при четвертой ошибке от конца	0–65535	0		Не изменяется
H7-48	0x8730	Продолжительность включения при четвертой ошибке от конца	0 – 65535 мин	0	мин	Не изменяется
H7-49	0x8731	Продолжительность	0,0 – 6553,5 мин	0,0	мин	Не изменяется

Параметр	Адрес	Наименование	Значения	По умолчанию	Ед.	Возможность изменения
		работы при четвертой ошибке от конца				
H7-50	0x8732	Слово состояния A при четвертой ошибке от конца	0x0 – 0xFFFF	0x0		Не изменяется
H7-51	0x8733	Слово состояния B при четвертой ошибке от конца	0x0 – 0xFFFF	0x0		Не изменяется
H7-52	0x8734	Командное слово при четвертой ошибке от конца	0x0 – 0xFFFF	0x0		Не изменяется
H8-00	0x8800	Код пятой ошибки от конца 1	0–65535	0		Не изменяется
H8-01	0x8801	Субкод пятой ошибки от конца 1	0–65535	0		Не изменяется
H8-02	0x8802	Информация о пятой ошибке от конца 1	0–65535	0		Не изменяется
H8-03	0x8803	Информация самодиагностики 1	0–65535	0		Не изменяется
H8-04	0x8804	Информация самодиагностики 2	0–65535	0		Не изменяется
H8-05	0x8805	Информация самодиагностики 3	0–65535	0		Не изменяется
H8-06	0x8806	Информация самодиагностики 4	0–65535	0		Не изменяется
H8-07	0x8807	Код пятой ошибки от конца 2	0–65535	0		Не изменяется
H8-08	0x8808	Субкод пятой ошибки от конца 2	0–65535	0		Не изменяется
H8-09	0x8809	Информация о пятой ошибке от конца 2	0–65535	0		Не изменяется
H8-10	0x880A	Информация самодиагностики 1	0–65535	0		Не изменяется
H8-11	0x880B	Информация самодиагностики 2	0–65535	0		Не изменяется
H8-12	0x880C	Информация самодиагностики 3	0–65535	0		Не изменяется
H8-13	0x880D	Информация самодиагностики 4	0–65535	0		Не изменяется
H8-14	0x880E	Код пятой ошибки от конца 3	0–65535	0		Не изменяется
H8-15	0x880F	Субкод пятой ошибки от конца 3	0–65535	0		Не изменяется
H8-16	0x8810	Информация о пятой ошибке от конца 3	0–65535	0		Не изменяется
H8-17	0x8811	Информация самодиагностики 1	0–65535	0		Не изменяется
H8-18	0x8812	Информация самодиагностики 2	0–65535	0		Не изменяется
H8-19	0x8813	Информация самодиагностики 3	0–65535	0		Не изменяется
H8-20	0x8814	Информация самодиагностики 4	0–65535	0		Не изменяется
H8-21	0x8815	Код пятой ошибки от конца 4	0–65535	0		Не изменяется
H8-22	0x8816	Субкод пятой ошибки	0–65535	0		Не изменяется

Параметр	Адрес	Наименование	Значения	По умолчанию	Ед.	Возможность изменения
		от конца 4				
H8-23	0x8817	Информация о пятой ошибке от конца 4	0–65535	0		Не изменяется
H8-24	0x8818	Информация самодиагностики 1	0–65535	0		Не изменяется
H8-25	0x8819	Информация самодиагностики 2	0–65535	0		Не изменяется
H8-26	0x881A	Информация самодиагностики 3	0–65535	0		Не изменяется
H8-27	0x881B	Информация самодиагностики 4	0–65535	0		Не изменяется
H8-28	0x881C	Код пятой ошибки от конца 5	0–65535	0		Не изменяется
H8-29	0x881D	Субкод пятой ошибки от конца 5	0–65535	0		Не изменяется
H8-30	0x881E	Информация о пятой ошибке от конца 5	0–65535	0		Не изменяется
H8-31	0x881F	Информация самодиагностики 1	0–65535	0		Не изменяется
H8-32	0x8820	Информация самодиагностики 2	0–65535	0		Не изменяется
H8-33	0x8821	Информация самодиагностики 3	0–65535	0		Не изменяется
H8-34	0x8822	Информация самодиагностики 4	0–65535	0		Не изменяется
H8-35	0x8823	Код пятой ошибки от конца 6	0–65535	0		Не изменяется
H8-36	0x8824	Субкод пятой ошибки от конца 6	0–65535	0		Не изменяется
H8-37	0x8825	Информация о пятой ошибке от конца 6	0–65535	0		Не изменяется
H8-38	0x8826	Информация самодиагностики 1	0–65535	0		Не изменяется
H8-39	0x8827	Информация самодиагностики 2	0–65535	0		Не изменяется
H8-40	0x8828	Информация самодиагностики 3	0–65535	0		Не изменяется
H8-41	0x8829	Информация самодиагностики 4	0–65535	0		Не изменяется
H8-42	0x882A	Частота при пятой ошибке от конца	0,00 – 655,35 Гц	0,00	Гц	Не изменяется
H8-43	0x882B	Ток при пятой ошибке от конца	0,00 – 655,35 А	0,00	А	Не изменяется
H8-44	0x882C	Напряжение на шине при пятой ошибке от конца	0,0 – 6553,5 В	0,0	В	Не изменяется
H8-45	0x882D	Состояние входной клеммы при пятой ошибке от конца	0x0 – 0xFFFF	0x0		Не изменяется
H8-46	0x882E	Состояние выходной клеммы при пятой ошибке от конца	0x0 – 0xFFFF	0x0		Не изменяется
H8-47	0x882F	Состояние привода переменного тока при пятой ошибке от конца	0–65535	0		Не изменяется
H8-48	0x8830	Продолжительность	0 – 65535 мин	0	мин	Не изменяется

Параметр	Адрес	Наименование	Значения	По умолчанию	Ед.	Возможность изменения
		включения при пятой ошибке от конца				
H8-49	0x8831	Продолжительность работы при пятой ошибке от конца	0,0 – 6553,5 мин	0,0	мин	Не изменяется
H8-50	0x8832	Слово состояния A при пятой ошибке от конца	0x0 – 0xFFFF	0x0		Не изменяется
H8-51	0x8833	Слово состояния B при пятой ошибке от конца	0x0 – 0xFFFF	0x0		Не изменяется
H8-52	0x8834	Командное слово при пятой ошибке от конца	0x0 – 0xFFFF	0x0		Не изменяется
U0-00	0x7000	Рабочая частота	0,00 – 500,00 Гц	0,00	Гц	Не изменяется
U0-01	0x7001	Контрольные данные частоты	0,00 – 500,00 Гц	0,00	Гц	Не изменяется
U0-02	0x7002	Напряжение на шине	0,0 – 6553,5 В	0,0	В	Не изменяется
U0-03	0x7003	Выходное напряжение	0 – 65535 В	0	В	Не изменяется
U0-04	0x7004	Выходной ток	0,00 – 655,35 А	0,00	А	Не изменяется
U0-05	0x7005	Выходная мощность	-3276,8 до +3276,7 кВт	0,0	кВт	Не изменяется
U0-06	0x7006	Выходной крутящий момент	-3276,8 до +3276,7 %	0,0	%	Не изменяется
U0-07	0x7007	Состояние DI	от 0x0 до 0x7FFF	0x0		Не изменяется
U0-08	0x7008	Состояние DO	от 0x0 до 0x7FFF	0x0		Не изменяется
U0-09	0x7009	Напряжение AI1	-10,57 до +10,57 В	0,00	В	Не изменяется
U0-10	0x700A	Напряжение AI2	-10,57 до +10,57 В	0,00	В	Не изменяется
U0-11	0x700B	Напряжение AI3	-10,57 до +10,57 В	0,00	В	Не изменяется
U0-12	0x700C	Значение подсчета	0–65535	0		Не изменяется
U0-13	0x700D	Значение длины	0–65535	0		Не изменяется
U0-14	0x700E	Скорость нагрузки	0 – 65535 об/мин	0	об/мин	Не изменяется
U0-15	0x700F	Контрольные данные ПИД-регулирования	0–65535	0		Не изменяется
U0-16	0x7010	Обратная связь ПИД-регулирования	0–65535	0		Не изменяется
U0-17	0x7011	Ступень ПЛК	0–65535	0		Не изменяется
U0-18	0x7012	Частота импульсного входа	0,00 – 100,00 кГц	0,00	кГц	Не изменяется
U0-19	0x7013	Обратная связь по скорости	-500 Гц до +500,00 Гц	0,00	Гц	Не изменяется
U0-20	0x7014	Оставшаяся продолжительность работы	0,0 – 65535,0 мин	0,0	мин	Не изменяется
U0-21	0x7015	Напряжение AI1 до корректировки	-10,57 до +10,570 В	0,000	В	Не изменяется
U0-22	0x7016	Напряжение AI2 до корректировки	-10,57 до +10,570 В	0,000	В	Не изменяется
U0-23	0x7017	Напряжение AI3 до корректировки	-10,57 до +10,570 В	0,000	В	Не изменяется
U0-24	0x7018	Скорость двигателя	0 – 65535 об/мин	0	об/мин	Не изменяется
U0-25	0x7019	Текущая продолжительность включения	0 – 65535 мин	0	мин	Не изменяется
U0-26	0x701A	Текущая продолжительность работы	0,0 – 6553,5 мин	0,0	мин	Не изменяется
U0-27	0x701B	Частота импульсного входа	0 – 65535 Гц	0	Гц	Не изменяется

Параметр	Адрес	Наименование	Значения	По умолчанию	Ед.	Возможность изменения
U0-28	0x701C	Контрольные данные обмена данными	-100 до +100,00 %	0,00	%	Не изменяется
U0-29	0x701D	Скорость обратной связи энкодера	-500 Гц до +500,00 Гц	0,00	Гц	Не изменяется
U0-30	0x701E	Основная частота X	-500 Гц до +500,00 Гц	0,00	Гц	Не изменяется
U0-31	0x701F	Вспомогательная частота Y	-500 Гц до +500,00 Гц	0,00	Гц	Не изменяется
U0-32	0x7020	Любой адрес памяти	0–65535	0		Не изменяется
U0-33	0x7021	Положение ротора синхронного двигателя	0,0 – 6553,5°	0,0	°	Не изменяется
U0-34	0x7022	Температурный режим AI3 – температура двигателя	0 – 200 °C	0	°C	Не изменяется
U0-35	0x7023	Целевой крутящий момент	-200 до +200,0 %	0,0	%	Не изменяется
U0-36	0x7024	Положение резольвера	0–65535	0		Не изменяется
U0-37	0x7025	Угол коэффициента мощности	0,0 – 6553,5°	0,0	°	Не изменяется
U0-38	0x7026	Положение ABZ	0–65535	0		Не изменяется
U0-39	0x7027	Целевое напряжение при разделении V/f	0 – 65535 В	0	В	Не изменяется
U0-40	0x7028	Выходное напряжение при разделении V/f	0 – 65535 В	0	В	Не изменяется
U0-45	0x702D	Субкод ошибки	0–65535	0		Не изменяется
U0-46	0x702E	Код предела	0,0 – 6553,5	0,0		Не изменяется
U0-50	0x7032	0,5 мс Время удержания A	0,0 – 6553,5 мс	0,0	мс	Не изменяется
U0-51	0x7033	0,5 мс время удержания B	0,0 – 6553,5 мс	0,0	мс	Не изменяется
U0-52	0x7034	0,5 мс Время удержания C	0,0 – 6553,5 мс	0,0	мс	Не изменяется
U0-53	0x7035	0,5 мс Время удержания D	0,0 – 6553,5 мс	0,0	мс	Не изменяется
U0-54	0x7036	0,5 мс Время исполнения A	0,0 – 6553,5 мс	0,0	мс	Не изменяется
U0-55	0x7037	0,5 мс Время исполнения B	0,0 – 6553,5 мс	0,0	мс	Не изменяется
U0-56	0x7038	0,5 мс Время исполнения C	0,0 – 6553,5 мс	0,0	мс	Не изменяется
U0-57	0x7039	0,5 мс Время исполнения D	0,0 – 6553,5 мс	0,0	мс	Не изменяется
U0-58	0x703A	Счетчик оборотов двигателя	0–65535	0		Не изменяется
U0-59	0x703B	Контрольные данные частоты	-100 до +100,00 %	0,00	%	Не изменяется
U0-60	0x703C	Рабочая частота	-100 до +100,00 %	0,00	%	Не изменяется
U0-61	0x703D	Состояние привода переменного тока	0–65535	0		Не изменяется
U0-62	0x703E	Код активной ошибки	0–65535	0		Не изменяется
U0-63	0x703F	Крутящий момент, передаваемый через двухточечный обмен данными	0,00 – 6553,50 %	0,00	%	Не изменяется
U0-64	0x7040	Количество slave-устройств в управлении master-slave	0–65535	0		Не изменяется

Параметр	Адрес	Наименование	Значения	По умолчанию	Ед.	Возможность изменения
U0-65	0x7041	Верхний предел крутящего момента	-2000 до +2000,0 %	0,0	%	Не изменяется
U0-66	0x7042	Модель платы расширения обмена данными	0–65535	0		Не изменяется
U0-67	0x7043	Версия программного обеспечения платы расширения обмена данными	0–65535	0		Не изменяется
U0-68	0x7044	Состояние привода переменного тока на плате PROFIBUS DP	0–65535	0		Не изменяется
U0-69	0x7045	Частота, передаваемая на плату PROFIBUS DP/0,01 Гц	0,00 – 655,35 Гц	0,00	Гц	Не изменяется
U0-70	0x7046	Скорость двигателя, передаваемая на плату PROFIBUS DP/об/мин	0 – 65535 об/мин	0	об/мин	Не изменяется
U0-71	0x7047	Ток, зависящий от платы обмена данными	0,0 – 6553,5 А	0,0	А	Не изменяется
U0-72	0x7048	Состояние ошибки платы обмена данными	0–65535	0		Не изменяется
U0-73	0x7049	Серийный номер двигателя	0–65535	0		Не изменяется
U0-74	0x704A	Выходной крутящий момент привода переменного тока	-200 до +200,0 %	0,0	%	Не изменяется
U0-76	0x704C	Младшие разряды суммарной потребляемой мощности	0,0 – 6553,5 кВт·ч	0,0	кВт·ч	Не изменяется
U0-77	0x704D	Старшие биты суммарной потребляемой мощности	0 – 65535 кВт·ч	0	кВт·ч	Не изменяется
U0-78	0x704E	Линейная скорость	0 – 65535 м/мин	0	м/мин	Не изменяется
U0-80	0x7050	Наименование slave-устройства EtherCAT	0–65535	0		Не изменяется
U0-81	0x7051	Псевдоним slave-устройства EtherCAT	0–65535	0		Не изменяется
U0-82	0x7052	Код ошибки передачи ESM EtherCAT	0–65535	0		Не изменяется
U0-83	0x7053	Версия XML-файла EtherCAT	0–65535	0		Не изменяется
U0-84	0x7054	Счетчик потерь синхронизации EtherCAT	0–65535	0		Не изменяется
U0-85	0x7055	Максимальное количество ошибок и недействительных кадров порта EtherCAT 0 в единицу времени	0–65535	0		Не изменяется
U0-86	0x7056	Максимальное количество ошибок и	0–65535	0		Не изменяется

Параметр	Адрес	Наименование	Значения	По умолчанию	Ед.	Возможность изменения
		недействительных кадров порта EtherCAT 1 в единицу времени				
U0-87	0x7057	Максимальное количество ошибок переадресации порта EtherCAT в единицу времени	0–65535	0		Не изменяется
U0-88	0x7058	Максимальное количество ошибок блока обработки кадров данных EtherCAT в единицу времени	0–65535	0		Не изменяется
U0-89	0x7059	Максимальная потеря связи порта EtherCAT в единицу времени	0–65535	0		Не изменяется
U0-90	0x705A	Отображение выбора функции DI 1	0–65535	0		Не изменяется
U0-91	0x705B	Отображение выбора функции DI 2	0–65535	0		Не изменяется
U0-92	0x705C	Отображение выбора функции DI 3	0–65535	0		Не изменяется
U0-93	0x705D	Отображение выбора функции DI 4	0–65535	0		Не изменяется
U0-94	0x705E	Отображение выбора функции DI 5	0–65535	0		Не изменяется
U0-95	0x705F	Флаг инициализации STO	0–65535	0		Не изменяется
U0-96	0x7060	Мониторинг слова состояния STO	0–65535	0		Не изменяется
U0-97	0x7061	Модель STO	0x0 – 0xFFFF	0x0		Не изменяется
U0-98	0x7062	Значение отбора AD STO 1,2 В	0–65535	0		Не изменяется
U0-99	0x7063	Значение отбора AD STO 5 В	0–65535	0		Не изменяется
U2-00	0x7200	Группа параметров текущего двигателя	0–65535	0		Не изменяется
U2-01	0x7201	Текущий канал управления	0–65535	0		Не изменяется
U2-02	0x7202	Текущий канал контрольных данных	0–65535	0		Не изменяется
U2-03	0x7203	Флаг пропуска частоты	0–65535	0		Не изменяется
U2-04	0x7204	Местный или дистанционный	0–65535	0		Не изменяется
U2-05	0x7205	Текущие контрольные данные для скоростей	0–65535	0		Не изменяется
U2-06	0x7206	Эффективное значение текущих контрольных данных для скоростей	0–65535	0		Не изменяется
U2-07	0x7207	Ключевое значение	0–65535	0		Не изменяется
U2-08	0x7208	Время выключения питания	0–65535	0		Не изменяется
U2-09	0x7209	16-битный адрес меню индекса ошибки параметра	0x0 – 0xFFFF	0x0		Не изменяется

Параметр	Адрес	Наименование	Значения	По умолчанию	Ед.	Возможность изменения
U2-10	0x720A	Тип ошибки 16-битного параметра	0–65535	0		Не изменяется
U2-11	0x720B	32-битный адрес внутреннего индекса ошибки параметра	0–65535	0		Не изменяется
U2-12	0x720C	32-битный адрес внутреннего индекса ошибки параметра	0–65535	0		Не изменяется
U2-13	0x720D	Ошибка и степень ограничения	0–65535	0		Не изменяется
U2-14	0x720E	Автоматический сброс ошибки и шаги перезапуска	0–65535	0		Не изменяется
U2-23	0x7217	Исключение резервного копирования параметров	0–65535	0		Не изменяется
U2-24	0x7218	Исключение резервного копирования и восстановления макро-параметра	0–65535	0		Не изменяется
U2-25	0x7219	Оставшаяся продолжительность работы во время работы по времени	0,0 – 6553,5 мин	0,0	мин	Не изменяется
U2-26	0x721A	Информация о записи параметра 0	0–65535	0		Не изменяется
U2-27	0x721B	Информация о записи параметра 1	0–65535	0		Не изменяется
U2-28	0x721C	Информация о записи параметра 2	0–65535	0		Не изменяется
U2-29	0x721D	Информация о записи параметра 3	0–65535	0		Не изменяется
U2-30	0x721E	Информация о записи параметра 4	0–65535	0		Не изменяется
U2-31	0x721F	Информация о записи параметра 5	0–65535	0		Не изменяется
U2-32	0x7220	Информация о записи параметра 6	0–65535	0		Не изменяется
U2-33	0x7221	Информация о записи параметра 7	0–65535	0		Не изменяется
U2-34	0x7222	Информация о записи параметра 8	0–65535	0		Не изменяется
U2-35	0x7223	Информация о записи параметра 9	0–65535	0		Не изменяется
U2-36	0x7224	Информация о записи параметра 10	0–65535	0		Не изменяется
U2-37	0x7225	Информация о записи параметра 11	0–65535	0		Не изменяется
U2-38	0x7226	Информация о записи параметра 12	0–65535	0		Не изменяется
U2-39	0x7227	Информация о записи параметра 13	0–65535	0		Не изменяется
U2-40	0x7228	Информация о записи параметра 14	0–65535	0		Не изменяется

Параметр	Адрес	Наименование	Значения	По умолчанию	Ед.	Возможность изменения
U2-41	0x7229	Информация о записи параметра 15	0–65535	0		Не изменяется
U2-42	0x722A	Информация о записи параметра 16	0–65535	0		Не изменяется
U2-43	0x722B	Информация о записи параметра 17	0–65535	0		Не изменяется
U2-44	0x722C	Информация о записи параметра 18	0–65535	0		Не изменяется
U2-45	0x722D	Информация о записи параметра 19	0–65535	0		Не изменяется
U2-46	0x722E	Информация о записи параметра 20	0–65535	0		Не изменяется
U2-47	0x722F	Информация о записи параметра 21	0–65535	0		Не изменяется
U2-48	0x7230	Информация о записи параметра 22	0–65535	0		Не изменяется
U2-49	0x7231	Информация о записи параметра 23	0–65535	0		Не изменяется
U2-50	0x7232	Информация о записи параметра 24	0–65535	0		Не изменяется
U2-51	0x7233	Информация о записи параметра 25	0–65535	0		Не изменяется
U2-52	0x7234	Информация о записи параметра 26	0–65535	0		Не изменяется
U2-60	0x723C	Состояние включения привязки адреса	0–65535	0		Не изменяется
U2-61	0x723D	Состояние ошибки обмена данными платы расширения	0–65535	0		Не изменяется
U2-62	0x723E	Команда сброса ошибки обмена данными	0–65535	0		Не изменяется
U2-63	0x723F	Флаг предупреждения обмена данными	0–65535	0		Не изменяется
U2-64	0x7240	16-битный адрес внутреннего индекса ошибки параметра	0–65535	0		Не изменяется
U2-65	0x7241	Флаг завершения инициализации при включении питания	0–65535	0		Не изменяется
U2-66	0x7242	Флаг обновления параметра, связанного с моделью	0–65535	0		Не изменяется
U3-12	0x730C	Состояние master-устройства	0–65535	0		Не изменяется
U3-13	0x730D	Частота master-устройства	0–65535	0		Не изменяется
U3-14	0x730E	Крутящий момент master-устройства	0–65535	0		Не изменяется
U3-15	0x730F	Последовательность фаз master-устройства	0–65535	0		Не изменяется
U3-16	0x7310	Контрольные данные частоты обмена данными	0,00 – 655,35 Гц	0,00	Гц	Не изменяется
U3-17	0x7311	Командное слово контрольных данных	0–65535	0		Не изменяется

Параметр	Адрес	Наименование	Значения	По умолчанию	Ед.	Возможность изменения
		обмена данными				
U3-18	0x7312	Состояние DO (функция клеммы определяется параметрами в группе F5: управление обменом данными)	0–65535	0		Не изменяется
U3-19	0x7313	Контрольные данные выхода AO1 (функция клеммы определяется параметрами в группе F5: управление обменом данными)	0 – 65535 %	0	%	Не изменяется
U3-20	0x7314	Контрольные данные выхода AO2 (функция клеммы определяется параметрами в группе F5: управление обменом данными)	0 – 65535 %	0	%	Не изменяется
U3-21	0x7315	Контрольные данные выхода HDO (функция клеммы определяется параметрами в группе F5: управление обменом данными)	0 – 65535 %	0	%	Не изменяется
U3-22	0x7316	Вход команд через обмен данными	0–65535	0		Не изменяется
U3-23	0x7317	Вход контрольных данных скорости через обмен данными	0 – 65535 об/мин	0	об/мин	Не изменяется
U3-24	0x7318	Тип платы обмена данными	0–65535	0		Не изменяется
U3-25	0x7319	Версия платы обмена данными	0–65535	0		Не изменяется
U3-28	0x731C	Псевдоним станции EtherCAT	0–65535	0		Возможно изменение в любое время
U3-35	0x7323	Информация о плате EtherCAT 1	0–65535	0		Не изменяется
U3-36	0x7324	Информация о плате EtherCAT 2	0–65535	0		Не изменяется
U3-37	0x7325	Информация о плате EtherCAT 3	0–65535	0		Не изменяется
U3-38	0x7326	Информация о плате EtherCAT 4	0–65535	0		Не изменяется
U3-39	0x7327	Информация о плате EtherCAT 5	0–65535	0		Не изменяется
U3-40	0x7328	Информация о плате EtherCAT 6	0–65535	0		Не изменяется
U3-41	0x7329	Информация о плате EtherCAT 7	0–65535	0		Не изменяется
U3-42	0x732A	Информация о плате EtherCAT 8	0–65535	0		Не изменяется
U3-43	0x732B	Информация о плате EtherCAT 9	0–65535	0		Не изменяется
U3-44	0x732C	Ошибка Ethernet/IP	0–65535	0		Не изменяется
U3-50	0x7332	Командное слово LED	0–65535	0		Не изменяется

Параметр	Адрес	Наименование	Значения	По умолчанию	Ед.	Возможность изменения
U3-51	0x7333	Командное слово фона	0–65535	0		Не изменяется
U3-52	0x7334	Командное слово панели SOP	0–65535	0		Не изменяется
U3-53	0x7335	Удаленный вызов	0–65535	0		Не изменяется
U3-54	0x7336	Командное слово, устанавливаемое через обмен данными	0–65535	0		Не изменяется
U3-55	0x7337	Целевая скорость, устанавливаемая через обмен данными	0,0–6553,5 %	0,0	%	Не изменяется
U3-56	0x7338	Слово состояния, совместимое с MD500	0–65535	0		Не изменяется
U3-57	0x7339	Командное слово ЖК-дисплея, совместимое с MD500	0–65535	0		Не изменяется
U3-58	0x733A	Командное слово IDS, совместимое с MD500	0–65535	0		Не изменяется
U3-59	0x733B	Контрольные данные скорости 1000H, совместимые с MD500	0,00 – 655,35 %	0,00	%	Не изменяется
L0-00	0x9000	Состояние отбора привода DI1	0–65535	0		Не изменяется
L0-01	0x9001	Состояние отбора привода DI2	0–65535	0		Не изменяется
L0-02	0x9002	Состояние отбора привода DI3	0–65535	0		Не изменяется
L0-03	0x9003	Состояние отбора привода DI4	0–65535	0		Не изменяется
L0-04	0x9004	Состояние отбора привода DI5	0–65535	0		Не изменяется
L0-05	0x9005	Состояние отбора привода DI6	0–65535	0		Не изменяется
L0-06	0x9006	Состояние отбора привода DI7	0–65535	0		Не изменяется
L0-07	0x9007	Состояние отбора привода DI8	0–65535	0		Не изменяется
L0-08	0x9008	Состояние отбора привода DI9	0–65535	0		Не изменяется
L0-09	0x9009	Состояние отбора привода DI10	0–65535	0		Не изменяется
L0-10	0x900A	Конечное состояние выхода AI1AsDI	0–65535	0		Не изменяется
L0-11	0x900B	Конечное состояние выхода AI2AsDI	0–65535	0		Не изменяется
L0-12	0x900C	Конечное состояние выхода AI3AsDI	0–65535	0		Не изменяется
L0-13	0x900D	Состояние инверсии AI1AsDI	0–65535	0		Не изменяется
L0-14	0x900E	Состояние инверсии AI2AsDI	0–65535	0		Не изменяется
L0-15	0x900F	Состояние инверсии AI3AsDI	0–65535	0		Не изменяется
L0-16	0x9010	Состояние выхода привода DI1	0–65535	0		Не изменяется
L0-17	0x9011	Состояние выхода привода DI2	0–65535	0		Не изменяется

Параметр	Адрес	Наименование	Значения	По умолчанию	Ед.	Возможность изменения
L0-18	0x9012	Состояние выхода привода DI3	0–65535	0		Не изменяется
L0-19	0x9013	Состояние выхода привода DI4	0–65535	0		Не изменяется
L0-20	0x9014	Состояние выхода привода DI5	0–65535	0		Не изменяется
L0-21	0x9015	Состояние выхода привода DI6	0–65535	0		Не изменяется
L0-22	0x9016	Состояние выхода привода DI7	0–65535	0		Не изменяется
L0-23	0x9017	Состояние выхода привода DI8	0–65535	0		Не изменяется
L0-24	0x9018	Состояние выхода привода DI9	0–65535	0		Не изменяется
L0-25	0x9019	Состояние выхода привода DI10	0–65535	0		Не изменяется
L0-26	0x901A	Состояние выхода привода VDI1	0–65535	0		Не изменяется
L0-27	0x901B	Состояние выхода привода VDI2	0–65535	0		Не изменяется
L0-28	0x901C	Состояние выхода привода VDI3	0–65535	0		Не изменяется
L0-29	0x901D	Состояние выхода привода VDI4	0–65535	0		Не изменяется
L0-30	0x901E	Состояние выхода привода VDI5	0–65535	0		Не изменяется
L0-31	0x901F	Состояние выхода привода VDI6	0–65535	0		Не изменяется
L0-32	0x9020	Конечное состояние выхода DI1	0–65535	0		Не изменяется
L0-33	0x9021	Конечное состояние выхода DI2	0–65535	0		Не изменяется
L0-34	0x9022	Конечное состояние выхода DI3	0–65535	0		Не изменяется
L0-35	0x9023	Конечное состояние выхода DI4	0–65535	0		Не изменяется
L0-36	0x9024	Конечное состояние выхода DI5	0–65535	0		Не изменяется
L0-37	0x9025	Конечное состояние выхода DI6	0–65535	0		Не изменяется
L0-38	0x9026	Конечное состояние выхода DI7	0–65535	0		Не изменяется
L0-39	0x9027	Конечное состояние выхода DI8	0–65535	0		Не изменяется
L0-40	0x9028	Конечное состояние выхода DI9	0–65535	0		Не изменяется
L0-41	0x9029	Конечное состояние выхода DI10	0–65535	0		Не изменяется
L0-42	0x902A	Конечное состояние выхода VDI1	0–65535	0		Не изменяется
L0-43	0x902B	Конечное состояние выхода VDI2	0–65535	0		Не изменяется
L0-44	0x902C	Конечное состояние выхода VDI3	0–65535	0		Не изменяется
L0-45	0x902D	Конечное состояние выхода VDI4	0–65535	0		Не изменяется

Параметр	Адрес	Наименование	Значения	По умолчанию	Ед.	Возможность изменения
L0-46	0x902E	Конечное состояние выхода VDI5	0–65535	0		Не изменяется
L0-47	0x902F	Конечное состояние выхода VDI6	0–65535	0		Не изменяется
L0-48	0x9030	Состояние инверсии DI1	0–65535	0		Не изменяется
L0-49	0x9031	Состояние инверсии DI2	0–65535	0		Не изменяется
L0-50	0x9032	Состояние инверсии DI3	0–65535	0		Не изменяется
L0-51	0x9033	Состояние инверсии DI4	0–65535	0		Не изменяется
L0-52	0x9034	Состояние инверсии DI5	0–65535	0		Не изменяется
L0-53	0x9035	Состояние инверсии DI6	0–65535	0		Не изменяется
L0-54	0x9036	Состояние инверсии DI7	0–65535	0		Не изменяется
L0-55	0x9037	Состояние инверсии DI8	0–65535	0		Не изменяется
L0-56	0x9038	Состояние инверсии DI9	0–65535	0		Не изменяется
L0-57	0x9039	Состояние инверсии DI10	0–65535	0		Не изменяется
L0-58	0x903A	Состояние инверсии VDI1	0–65535	0		Не изменяется
L0-59	0x903B	Состояние инверсии VDI2	0–65535	0		Не изменяется
L0-60	0x903C	Состояние инверсии VDI3	0–65535	0		Не изменяется
L0-61	0x903D	Состояние инверсии VDI4	0–65535	0		Не изменяется
L0-62	0x903E	Состояние инверсии VDI5	0–65535	0		Не изменяется
L0-63	0x903F	Состояние инверсии VDI6	0–65535	0		Не изменяется
L0-64	0x9040	Состояние реле 1 (DO3) до фильтрации	0–65535	0		Не изменяется
L0-65	0x9041	Состояние FMR до фильтрации	0–65535	0		Не изменяется
L0-66	0x9042	Состояние DO1 до фильтрации	0–65535	0		Не изменяется
L0-67	0x9043	Состояние реле 2 (DO4) до фильтрации	0–65535	0		Не изменяется
L0-68	0x9044	Состояние DO2 до фильтрации	0–65535	0		Не изменяется
L0-69	0x9045	Состояние VDO1 до фильтрации	0–65535	0		Не изменяется
L0-70	0x9046	Состояние VDO2 до фильтрации	0–65535	0		Не изменяется
L0-71	0x9047	Состояние VDO3 до фильтрации	0–65535	0		Не изменяется
L0-72	0x9048	Состояние VDO4 до фильтрации	0–65535	0		Не изменяется
L0-73	0x9049	Состояние VDO5 до фильтрации	0–65535	0		Не изменяется

Параметр	Адрес	Наименование	Значения	По умолчанию	Ед.	Возможность изменения
L0-74	0x904A	Состояние VDO6 до фильтрации	0–65535	0		Не изменяется
L0-75	0x904B	Состояние VDO7 до фильтрации	0–65535	0		Не изменяется
L0-76	0x904C	Состояние VDO8 до фильтрации	0–65535	0		Не изменяется
L0-77	0x904D	Состояние VDO9 до фильтрации	0–65535	0		Не изменяется
L0-78	0x904E	Состояние VDO10 до фильтрации	0–65535	0		Не изменяется
L0-79	0x904F	Состояние VDO11 до фильтрации	0–65535	0		Не изменяется
L0-80	0x9050	Конечное состояние выхода реле 1 (DO3)	0–65535	0		Не изменяется
L0-81	0x9051	Конечное состояние выхода FMR	0–65535	0		Не изменяется
L0-82	0x9052	Конечное состояние выхода DO	0–65535	0		Не изменяется
L0-83	0x9053	Конечное состояние выхода реле 2 (DO4)	0–65535	0		Не изменяется
L0-84	0x9054	Конечное состояние выхода DO2	0–65535	0		Не изменяется
L0-85	0x9055	Конечное состояние выхода VDO1	0–65535	0		Не изменяется
L0-86	0x9056	Конечное состояние выхода VDO2	0–65535	0		Не изменяется
L0-87	0x9057	Конечное состояние выхода VDO3	0–65535	0		Не изменяется
L0-88	0x9058	Конечное состояние выхода VDO4	0–65535	0		Не изменяется
L0-89	0x9059	Конечное состояние выхода VDO5	0–65535	0		Не изменяется
L0-90	0x905A	Конечное состояние выхода VDO6	0–65535	0		Не изменяется
L0-91	0x905B	Конечное состояние выхода VDO7	0–65535	0		Не изменяется
L0-92	0x905C	Конечное состояние выхода VDO8	0–65535	0		Не изменяется
L0-93	0x905D	Конечное состояние выхода VDO9	0–65535	0		Не изменяется
L0-94	0x905E	Конечное состояние выхода VDO10	0–65535	0		Не изменяется
L0-95	0x905F	Конечное состояние выхода VDO11	0–65535	0		Не изменяется
L0-96	0x9060	Превышение предела входа AI1	0–65535	0		Не изменяется
L0-97	0x9061	Превышение предела входа AI2	0–65535	0		Не изменяется
L0-98	0x9062	Превышение предела входа AI3	0–65535	0		Не изменяется
L0-99	0x9063	Обрыв провода входа HDI	0–65535	0		Не изменяется
L1-00	0x9100	Достигнуто значение счетчика контрольных данных	0–65535	0		Не изменяется
L1-01	0x9101	Достижение	0–65535	0		Не изменяется

Параметр	Адрес	Наименование	Значения	По умолчанию	Ед.	Возможность изменения
		назначенное значение счетчика				
L1-02	0x9102	Достигнуто значение сравнения длины	0–65535	0		Не изменяется
L1-03	0x9103	Результат сравнения модуля 1 подсчета фронтов DIO	0–65535	0		Не изменяется
L1-04	0x9104	Результат сравнения модуля 2 подсчета фронтов DIO	0–65535	0		Не изменяется
L1-05	0x9105	Результат сравнения модуля 3 подсчета фронтов DIO	0–65535	0		Не изменяется
L1-06	0x9106	Результат сравнения модуля 4 подсчета фронтов DIO	0–65535	0		Не изменяется
L1-07	0x9107	Температурный режим AI2 или AI3 – достижение температуры двигателя	0–65535	0		Не изменяется
L1-08	0x9108	Температурный режим AI2 или AI3 – перегрев двигателя	0–65535	0		Не изменяется
L1-09	0x9109	Температурный режим AI2 – перегрев двигателя	0–65535	0		Не изменяется
L1-10	0x910A	Температурный режим AI3 – перегрев двигателя	0–65535	0		Не изменяется
L1-11	0x910B	Достижение температуры IGBT (флаг)	0–65535	0		Не изменяется
L1-12	0x910C	Готовность к включению	0–65535	0		Не изменяется
L1-13	0x910D	Готовность к работе	0–65535	0		Не изменяется
L1-14	0x910E	Работа	0–65535	0		Не изменяется
L1-15	0x910F	Ошибка	0: Ошибки отсутствуют 1: Ошибка	0		Не изменяется
L1-16	0x9110	OFF2 не активный	0: Активный (OFF2 = 0) 1: Неактивный (OFF2 = 1)	0		Не изменяется
L1-17	0x9111	OFF3 не активный	0: Активный (OFF3 = 0) 1: Не активный (OFF3 = 1)	0		Не изменяется
L1-18	0x9112	Блокировка включения	0–65535	0		Не изменяется
L1-19	0x9113	Активация сигнализации/предела	0–65535	0		Не изменяется
L1-20	0x9114	Фактическая скорость по контрольным данным скорости	0–65535	0		Не изменяется
L1-21	0x9115	Местный или дистанционный	0: Местный 1: Дистанционный	0		Не изменяется
L1-22	0x9116	Достижение целевой скорости	0–65535	0		Не изменяется
L1-23	0x9117	Достижение предела крутящего момента	0–65535	0		Не изменяется
L1-24	0x9118	Скорость при работе в прямом направлении	0–65535	0		Не изменяется

Параметр	Адрес	Наименование	Значения	По умолчанию	Ед.	Возможность изменения
L1-25	0x9119	Скорость при работе в обратном направлении	0–65535	0		Не изменяется
L1-26	0x911A	Флаг работающего двигателя	0: Остановлен 1: Работает (импульсный выход)	0		Не изменяется
L1-27	0x911B	Пользовательская настройка 0	0–65535	0		Не изменяется
L1-28	0x911C	Самодиагностика	0–65535	0		Не изменяется
L1-29	0x911D	Автонастройка	0–65535	0		Не изменяется
L1-30	0x911E	Активация предела (работа с пределами)	0–65535	0		Не изменяется
L1-31	0x911F	Активация сигнализации	0–65535	0		Не изменяется
L1-32	0x9120	Режим скорости	0–65535	0		Не изменяется
L1-33	0x9121	Режим крутящего момента	0–65535	0		Не изменяется
L1-34	0x9122	Режим положения	0–65535	0		Не изменяется
L1-35	0x9123	Генератор пилообразной функции (RFG) – Вкл	0–65535	0		Не изменяется
L1-36	0x9124	Генератор пилообразной функции (RFG) – В работе	0–65535	0		Не изменяется
L1-37	0x9125	Останов при ошибке	0–65535	0		Не изменяется
L1-38	0x9126	Работа в штатном режиме	0–65535	0		Не изменяется
L1-39	0x9127	Толчковый режим	0–65535	0		Не изменяется
L1-42	0x912A	Флаг управления клеммой	0–65535	0		Не изменяется
L1-43	0x912B	Пользовательская настройка 1	0–65535	0		Не изменяется
L1-44	0x912C	Канал управления	0: Канал управления 1 1: Канал управления 2	0		Не изменяется
L1-45	0x912D	Канал контрольных данных	0: Канал контрольных данных 1 1: Канал контрольных данных 2	0		Не изменяется
L1-60	0x913C	Чрезмерное отклонение скорости	0–65535	0		Не изменяется
L1-61	0x913D	Превышение допустимой скорости	0–65535	0		Не изменяется
L1-62	0x913E	Достижение целевой скорости	0–65535	0		Не изменяется
L1-63	0x913F	Достижение сравнения скорости 0	0–65535	0		Не изменяется
L1-64	0x9140	Достижение сравнения скорости 1	0–65535	0		Не изменяется
L1-65	0x9141	Положительная скорость двигателя	0–65535	0		Не изменяется
L1-66	0x9142	Отрицательная скорость двигателя	0–65535	0		Не изменяется
L1-76	0x914C	Бит 0 модуля A W2B	0–65535	0		Не изменяется
L1-77	0x914D	Бит 1 модуля A W2B	0–65535	0		Не изменяется
L1-78	0x914E	Бит 2 модуля A W2B	0–65535	0		Не изменяется
L1-79	0x914F	Бит 3 модуля A W2B	0–65535	0		Не изменяется

Параметр	Адрес	Наименование	Значения	По умолчанию	Ед.	Возможность изменения
L1-80	0x9150	Бит 4 модуля A W2B	0–65535	0		Не изменяется
L1-81	0x9151	Бит 5 модуля W2B A	0–65535	0		Не изменяется
L1-82	0x9152	Бит 6 модуля A W2B	0–65535	0		Не изменяется
L1-83	0x9153	Бит 7 модуля A W2B	0–65535	0		Не изменяется
L1-84	0x9154	Бит 8 модуля A W2B	0–65535	0		Не изменяется
L1-85	0x9155	Бит 9 модуля A W2B	0–65535	0		Не изменяется
L1-86	0x9156	Бит 10 модуля A W2B	0–65535	0		Не изменяется
L1-87	0x9157	Бит 11 модуля A W2B	0–65535	0		Не изменяется
L1-88	0x9158	Бит 12 модуля A W2B	0–65535	0		Не изменяется
L1-89	0x9159	Бит 13 модуля A W2B	0–65535	0		Не изменяется
L1-90	0x915A	Бит 14 модуля A W2B	0–65535	0		Не изменяется
L1-91	0x915B	Бит 15 модуля A W2B	0–65535	0		Не изменяется
L1-92	0x915C	Бит 0 модуля B W2B	0–65535	0		Не изменяется
L1-93	0x915D	Бит 1 модуля B W2B	0–65535	0		Не изменяется
L1-94	0x915E	Бит 2 модуля B W2B	0–65535	0		Не изменяется
L1-95	0x915F	Бит 3 модуля B W2B	0–65535	0		Не изменяется
L1-96	0x9160	Бит 4 модуля B W2B	0–65535	0		Не изменяется
L1-97	0x9161	Бит 5 модуля B W2B	0–65535	0		Не изменяется
L1-98	0x9162	Бит 6 модуля B W2B	0–65535	0		Не изменяется
L1-99	0x9163	Бит 7 модуля B W2B	0–65535	0		Не изменяется
L2-00	0x9200	Бит 8 модуля B W2B	0–65535	0		Не изменяется
L2-01	0x9201	Бит 9 модуля B W2B	0–65535	0		Не изменяется
L2-02	0x9202	Бит 10 модуля B W2B	0–65535	0		Не изменяется
L2-03	0x9203	Бит 11 модуля B W2B	0–65535	0		Не изменяется
L2-04	0x9204	Бит 12 модуля B W2B	0–65535	0		Не изменяется
L2-05	0x9205	Бит 13 модуля B W2B	0–65535	0		Не изменяется
L2-06	0x9206	Бит 14 модуля B W2B	0–65535	0		Не изменяется
L2-07	0x9207	Бит 15 модуля B W2B	0–65535	0		Не изменяется
L2-08	0x9208	Бит 0 модуля C W2B	0–65535	0		Не изменяется
L2-09	0x9209	Бит 1 модуля C W2B	0–65535	0		Не изменяется
L2-10	0x920A	Бит 2 модуля C W2B	0–65535	0		Не изменяется
L2-11	0x920B	Бит 3 модуля C W2B	0–65535	0		Не изменяется
L2-12	0x920C	Бит 4 модуля C W2B	0–65535	0		Не изменяется
L2-13	0x920D	Бит 5 модуля C W2B	0–65535	0		Не изменяется
L2-14	0x920E	Бит 6 модуля C W2B	0–65535	0		Не изменяется
L2-15	0x920F	Бит 7 модуля C W2B	0–65535	0		Не изменяется
L2-16	0x9210	Бит 8 модуля C W2B	0–65535	0		Не изменяется
L2-17	0x9211	Бит 9 модуля C W2B	0–65535	0		Не изменяется
L2-18	0x9212	Бит 10 модуля C W2B	0–65535	0		Не изменяется
L2-19	0x9213	Бит 11 модуля C W2B	0–65535	0		Не изменяется
L2-20	0x9214	Бит 12 модуля C W2B	0–65535	0		Не изменяется
L2-21	0x9215	Бит 13 модуля C W2B	0–65535	0		Не изменяется
L2-22	0x9216	Бит 14 модуля C W2B	0–65535	0		Не изменяется
L2-23	0x9217	Бит 15 модуля C W2B	0–65535	0		Не изменяется
L2-24	0x9218	Бит 0 модуля D W2B	0–65535	0		Не изменяется
L2-25	0x9219	Бит 1 модуля D W2B	0–65535	0		Не изменяется
L2-26	0x921A	Бит 2 модуля D W2B	0–65535	0		Не изменяется
L2-27	0x921B	Бит 3 модуля D W2B	0–65535	0		Не изменяется
L2-28	0x921C	Бит 4 модуля D W2B	0–65535	0		Не изменяется
L2-29	0x921D	Бит 5 модуля D W2B	0–65535	0		Не изменяется
L2-30	0x921E	Бит 6 модуля D W2B	0–65535	0		Не изменяется
L2-31	0x921F	Бит 7 модуля D W2B	0–65535	0		Не изменяется
L2-32	0x9220	Бит 8 модуля D W2B	0–65535	0		Не изменяется
L2-33	0x9221	Бит 9 модуля D W2B	0–65535	0		Не изменяется

Параметр	Адрес	Наименование	Значения	По умолчанию	Ед.	Возможность изменения
L2-34	0x9222	Бит 10 модуля D W2B	0–65535	0		Не изменяется
L2-35	0x9223	Бит 11 модуля D W2B	0–65535	0		Не изменяется
L2-36	0x9224	Бит 12 модуля D W2B	0–65535	0		Не изменяется
L2-37	0x9225	Бит 13 модуля D W2B	0–65535	0		Не изменяется
L2-38	0x9226	Бит 14 модуля D W2B	0–65535	0		Не изменяется
L2-39	0x9227	Бит 15 модуля D W2B	0–65535	0		Не изменяется
L2-40	0x9228	Бит 0 модуля E W2B	0–65535	0		Не изменяется
L2-41	0x9229	Бит 1 модуля E W2B	0–65535	0		Не изменяется
L2-42	0x922A	Бит 2 модуля E W2B	0–65535	0		Не изменяется
L2-43	0x922B	Бит 3 модуля E W2B	0–65535	0		Не изменяется
L2-44	0x922C	Бит 4 модуля E W2B	0–65535	0		Не изменяется
L2-45	0x922D	Бит 5 модуля E W2B	0–65535	0		Не изменяется
L2-46	0x922E	Бит 6 модуля E W2B	0–65535	0		Не изменяется
L2-47	0x922F	Бит 7 модуля E W2B	0–65535	0		Не изменяется
L2-48	0x9230	Бит 8 модуля E W2B	0–65535	0		Не изменяется
L2-49	0x9231	Бит 9 модуля E W2B	0–65535	0		Не изменяется
L2-50	0x9232	Бит 10 модуля E W2B	0–65535	0		Не изменяется
L2-51	0x9233	Бит 11 модуля E W2B	0–65535	0		Не изменяется
L2-52	0x9234	Бит 12 модуля E W2B	0–65535	0		Не изменяется
L2-53	0x9235	Бит 13 модуля E W2B	0–65535	0		Не изменяется
L2-54	0x9236	Бит 14 модуля E W2B	0–65535	0		Не изменяется
L2-55	0x9237	Бит 15 модуля E W2B	0–65535	0		Не изменяется
L2-56	0x9238	Бит 0 модуля F W2B	0–65535	0		Не изменяется
L2-57	0x9239	Бит 1 модуля F W2B	0–65535	0		Не изменяется
L2-58	0x923A	Бит 2 модуля F W2B	0–65535	0		Не изменяется
L2-59	0x923B	Бит 3 модуля F W2B	0–65535	0		Не изменяется
L2-60	0x923C	Бит 4 модуля F W2B	0–65535	0		Не изменяется
L2-61	0x923D	Бит 5 модуля F W2B	0–65535	0		Не изменяется
L2-62	0x923E	Бит 6 модуля F W2B	0–65535	0		Не изменяется
L2-63	0x923F	Бит 7 модуля F W2B	0–65535	0		Не изменяется
L2-64	0x9240	Бит 8 модуля F W2B	0–65535	0		Не изменяется
L2-65	0x9241	Бит 9 модуля F W2B	0–65535	0		Не изменяется
L2-66	0x9242	Бит 10 модуля F W2B	0–65535	0		Не изменяется
L2-67	0x9243	Бит 11 модуля F W2B	0–65535	0		Не изменяется
L2-68	0x9244	Бит 12 модуля F W2B	0–65535	0		Не изменяется
L2-69	0x9245	Бит 13 модуля F W2B	0–65535	0		Не изменяется
L2-70	0x9246	Бит 14 модуля F W2B	0–65535	0		Не изменяется
L2-71	0x9247	Бит 15 модуля F W2B	0–65535	0		Не изменяется
L2-72	0x9248	Бит 0 модуля G W2B	0–65535	0		Не изменяется
L2-73	0x9249	Бит 1 модуля G W2B	0–65535	0		Не изменяется
L2-74	0x924A	Бит 2 модуля G W2B	0–65535	0		Не изменяется
L2-75	0x924B	Бит 3 модуля G W2B	0–65535	0		Не изменяется
L2-76	0x924C	Бит 4 модуля G W2B	0–65535	0		Не изменяется
L2-77	0x924D	Бит 5 модуля G W2B	0–65535	0		Не изменяется
L2-78	0x924E	Бит 6 модуля G W2B	0–65535	0		Не изменяется
L2-79	0x924F	Бит 7 модуля G W2B	0–65535	0		Не изменяется
L2-80	0x9250	Бит 8 модуля G W2B	0–65535	0		Не изменяется
L2-81	0x9251	Бит 9 модуля G W2B	0–65535	0		Не изменяется
L2-82	0x9252	Бит 10 модуля G W2B	0–65535	0		Не изменяется
L2-83	0x9253	Бит 11 модуля G W2B	0–65535	0		Не изменяется
L2-84	0x9254	Бит 12 модуля G W2B	0–65535	0		Не изменяется
L2-85	0x9255	Бит 13 модуля G W2B	0–65535	0		Не изменяется
L2-86	0x9256	Бит 14 модуля G W2B	0–65535	0		Не изменяется
L2-87	0x9257	Бит 15 модуля G W2B	0–65535	0		Не изменяется

Параметр	Адрес	Наименование	Значения	По умолчанию	Ед.	Возможность изменения
L2-88	0x9258	Бит 0 модуля H W2B	0–65535	0		Не изменяется
L2-89	0x9259	Бит 1 модуля H W2B	0–65535	0		Не изменяется
L2-90	0x925A	Бит 2 модуля H W2B	0–65535	0		Не изменяется
L2-91	0x925B	Бит 3 модуля H W2B	0–65535	0		Не изменяется
L2-92	0x925C	Бит 4 модуля H W2B	0–65535	0		Не изменяется
L2-93	0x925D	Бит 5 модуля H W2B	0–65535	0		Не изменяется
L2-94	0x925E	Бит 6 модуля H W2B	0–65535	0		Не изменяется
L2-95	0x925F	Бит 7 модуля H W2B	0–65535	0		Не изменяется
L2-96	0x9260	Бит 8 модуля H W2B	0–65535	0		Не изменяется
L2-97	0x9261	Бит 9 модуля H W2B	0–65535	0		Не изменяется
L2-98	0x9262	Бит 10 модуля H W2B	0–65535	0		Не изменяется
L2-99	0x9263	Бит 11 модуля H W2B	0–65535	0		Не изменяется
L3-00	0x9300	Бит 12 модуля H W2B	0–65535	0		Не изменяется
L3-01	0x9301	Бит 13 модуля H W2B	0–65535	0		Не изменяется
L3-02	0x9302	Бит 14 модуля H W2B	0–65535	0		Не изменяется
L3-03	0x9303	Бит 15 модуля H W2B	0–65535	0		Не изменяется
L3-04	0x9304	Выход модуля A двоичного селектора	0–65535	0		Не изменяется
L3-05	0x9305	Выход модуля B двоичного селектора	0–65535	0		Не изменяется
L3-06	0x9306	Выход модуля C двоичного селектора	0–65535	0		Не изменяется
L3-07	0x9307	Выход модуля D двоичного селектора	0–65535	0		Не изменяется
L3-08	0x9308	Выход модуля E двоичного селектора	0–65535	0		Не изменяется
L3-09	0x9309	Выход модуля F двоичного селектора	0–65535	0		Не изменяется
L3-10	0x930A	Выход модуля G двоичного селектора	0–65535	0		Не изменяется
L3-11	0x930B	Выход модуля H двоичного селектора	0–65535	0		Не изменяется
L3-20	0x9314	Выход модуля A логической задержки	0–65535	0		Не изменяется
L3-21	0x9315	Выход модуля B логической задержки	0–65535	0		Не изменяется
L3-22	0x9316	Выход модуля C логической задержки	0–65535	0		Не изменяется
L3-23	0x9317	Выход модуля D логической задержки	0–65535	0		Не изменяется
L3-24	0x9318	Выход модуля E логической задержки	0–65535	0		Не изменяется
L3-25	0x9319	Выход модуля F логической задержки	0–65535	0		Не изменяется
L3-26	0x931A	Выход модуля G логической задержки	0–65535	0		Не изменяется
L3-27	0x931B	Выход модуля H логической задержки	0–65535	0		Не изменяется
L3-36	0x9324	Выход модуля A логического И-ИЛИ	0–65535	0		Не изменяется
L3-37	0x9325	Выход модуля B логического И-ИЛИ	0–65535	0		Не изменяется
L3-38	0x9326	Выход модуля C логического И-ИЛИ	0–65535	0		Не изменяется
L3-39	0x9327	Выход модуля D	0–65535	0		Не изменяется

Параметр	Адрес	Наименование	Значения	По умолчанию	Ед.	Возможность изменения
		логического И-ИЛИ				
L3-40	0x9328	Выход модуля E логического И-ИЛИ	0–65535	0		Не изменяется
L3-41	0x9329	Выход модуля F логического И-ИЛИ	0–65535	0		Не изменяется
L3-42	0x932A	Выход модуля G логического И-ИЛИ	0–65535	0		Не изменяется
L3-43	0x932B	Выход модуля H логического И-ИЛИ	0–65535	0		Не изменяется
L3-44	0x932C	Выход модуля I логического И-ИЛИ	0–65535	0		Не изменяется
L3-45	0x932D	Выход модуля J логического И-ИЛИ	0–65535	0		Не изменяется
L3-46	0x932E	Выход модуля K логического И-ИЛИ	0–65535	0		Не изменяется
L3-47	0x932F	Выход модуля L логического И-ИЛИ	0–65535	0		Не изменяется
L3-52	0x9334	Выход модуля A логического НЕ	0–65535	0		Не изменяется
L3-53	0x9335	Выход модуля B логического НЕ	0–65535	0		Не изменяется
L3-54	0x9336	Выход модуля C логического НЕ	0–65535	0		Не изменяется
L3-55	0x9337	Выход модуля D логического НЕ	0–65535	0		Не изменяется
L3-56	0x9338	Выход модуля E логического НЕ	0–65535	0		Не изменяется
L3-57	0x9339	Выход модуля F логического НЕ	0–65535	0		Не изменяется
L3-58	0x933A	Выход модуля G логического НЕ	0–65535	0		Не изменяется
L3-59	0x933B	Выход модуля H логического НЕ	0–65535	0		Не изменяется
L3-60	0x933C	Выход модуля I логического НЕ	0–65535	0		Не изменяется
L3-61	0x933D	Выход модуля J логического НЕ	0–65535	0		Не изменяется
L3-62	0x933E	Выход модуля K логического НЕ	0–65535	0		Не изменяется
L3-63	0x933F	Выход модуля L логического НЕ	0–65535	0		Не изменяется
L3-64	0x9340	Выход модуля M логического НЕ	0–65535	0		Не изменяется
L3-65	0x9341	Выход модуля N логического НЕ	0–65535	0		Не изменяется
L3-66	0x9342	Выход модуля O логического НЕ	0–65535	0		Не изменяется
L3-67	0x9343	Выход модуля P логического НЕ	0–65535	0		Не изменяется
L3-68	0x9344	Выход модуля A логического XOR/XNOR	0–65535	0		Не изменяется
L3-69	0x9345	Выход модуля B логического XOR/XNOR	0–65535	0		Не изменяется
L3-70	0x9346	Выход модуля C логического XOR/XNOR	0–65535	0		Не изменяется
L3-71	0x9347	Выход модуля D	0–65535	0		Не изменяется

Параметр	Адрес	Наименование	Значения	По умолчанию	Ед.	Возможность изменения
		логического XOR/XNOR				
L3-72	0x9348	Выход модуля E логического XOR/XNOR	0–65535	0		Не изменяется
L3-73	0x9349	Выход модуля F логического XOR/XNOR	0–65535	0		Не изменяется
L3-74	0x934A	Выход модуля G логического XOR/XNOR	0–65535	0		Не изменяется
L3-75	0x934B	Выход модуля H логического XOR/XNOR	0–65535	0		Не изменяется
L3-84	0x9354	Выход модуля A преобразования уровня в импульс	0–65535	0		Не изменяется
L3-85	0x9355	Выход модуля B преобразования уровня в импульс	0–65535	0		Не изменяется
L3-86	0x9356	Выход модуля C преобразования уровня в импульс	0–65535	0		Не изменяется
L3-87	0x9357	Выход модуля D преобразования уровня в импульс	0–65535	0		Не изменяется
L4-00	0x9400	Выход модуля A сравнения с плавающей запятой	0–65535	0		Не изменяется
L4-01	0x9401	Выход модуля B сравнения с плавающей запятой	0–65535	0		Не изменяется
L4-02	0x9402	Выход модуля C сравнения с плавающей запятой	0–65535	0		Не изменяется
L4-03	0x9403	Выход модуля D сравнения с плавающей запятой	0–65535	0		Не изменяется
L4-04	0x9404	Выход модуля E сравнения с фиксированным десятичным разделителем	0–65535	0		Не изменяется
L4-05	0x9405	Выход модуля F сравнения с фиксированным десятичным разделителем	0–65535	0		Не изменяется
L4-06	0x9406	Выход модуля G сравнения с фиксированным десятичным разделителем	0–65535	0		Не изменяется
L4-07	0x9407	Выход модуля H сравнения с фиксированным десятичным разделителем	0–65535	0		Не изменяется
L4-16	0x9410	Флаг, указывающий на то, является ли вход модуля A абсолютного	0: Не отрицательный 1: Отрицательный	0		Не изменяется

Параметр	Адрес	Наименование	Значения	По умолчанию	Ед.	Возможность изменения
		значения с плавающей запятой отрицательным				
L4-17	0x9411	Флаг, указывающий на то, является ли вход	0: Не отрицательный 1: Отрицательный	0		Не изменяется
		модуля B абсолютного значения с плавающей запятой отрицательным				
L4-18	0x9412	Флаг, указывающий на то, является ли вход модуля C абсолютного значения с плавающей запятой отрицательным	0: Не отрицательный 1: Отрицательный	0		Не изменяется
L4-19	0x9413	Флаг, указывающий на то, является ли вход модуля D абсолютного значения с плавающей запятой отрицательным	0: Не отрицательный 1: Отрицательный	0		Не изменяется
L4-20	0x9414	Флаг, указывающий на то, является ли вход модуля E абсолютного значения с плавающей запятой отрицательным	0: Не отрицательный 1: Отрицательный	0		Не изменяется
L4-21	0x9415	Флаг, указывающий на то, является ли вход модуля F абсолютного значения с фиксированным десятичным разделителем отрицательным	0: Не отрицательный 1: Отрицательный	0		Не изменяется
L4-22	0x9416	Флаг, указывающий на то, является ли вход модуля G абсолютного значения с фиксированным десятичным разделителем отрицательным	0: Не отрицательный 1: Отрицательный	0		Не изменяется
L4-23	0x9417	Флаг, указывающий на то, является ли вход модуля H абсолютного значения с фиксированным десятичным разделителем отрицательным	0: Не отрицательный 1: Отрицательный	0		Не изменяется
L4-32	0x9420	Флаг, указывающий на то, равен ли делитель модуля A умножения/деления нулю	0: Не 0 1:0	0		Не изменяется
L4-33	0x9421	Флаг, указывающий на	0: Не 0	0		Не изменяется

Параметр	Адрес	Наименование	Значения	По умолчанию	Ед.	Возможность изменения
		то, равен ли делитель модуля B умножения/деления нулю 0	1:0			
L4-34	0x9422	Флаг, указывающий на то, равен ли делитель модуля C умножения/деления нулю 0	0: Не 0 1:0	0		Не изменяется
L4-35	0x9423	Флаг, указывающий на то, равен ли делитель модуля D умножения/деления нулю 0	0: Не 0 1:0	0		Не изменяется
L4-36	0x9424	Флаг, указывающий на то, равен ли делитель модуля E умножения/деления нулю 0	0: Не 0 1:0	0		Не изменяется
L4-37	0x9425	Флаг, указывающий на то, равен ли делитель модуля F умножения/деления нулю 0	0: Не 0 1:0	0		Не изменяется
L4-38	0x9426	Флаг, указывающий на то, равен ли делитель модуля G умножения/деления нулю 0	0: Не 0 1:0	0		Не изменяется
L4-39	0x9427	Флаг, указывающий на то, равен ли делитель модуля H умножения/деления нулю 0	0: Не 0 1:0	0		Не изменяется
L4-48	0x9430	Флаг верхнего предела ограничительного модуля A	0–65535	0		Не изменяется
L4-49	0x9431	Флаг нижнего предела ограничительного модуля A	0–65535	0		Не изменяется
L4-50	0x9432	Флаг верхнего предела ограничительного модуля B	0–65535	0		Не изменяется
L4-51	0x9433	Флаг нижнего предела ограничительного модуля B	0–65535	0		Не изменяется
L4-52	0x9434	Флаг верхнего предела ограничительного модуля C	0–65535	0		Не изменяется
L4-53	0x9435	Флаг нижнего предела ограничительного модуля C	0–65535	0		Не изменяется
L4-54	0x9436	Флаг верхнего предела ограничительного модуля D	0–65535	0		Не изменяется
L4-55	0x9437	Флаг нижнего предела	0–65535	0		Не изменяется

Параметр	Адрес	Наименование	Значения	По умолчанию	Ед.	Возможность изменения
		ограничительного модуля D				
L4-56	0x9438	Флаг верхнего предела ограничительного модуля E	0–65535	0		Не изменяется
L4-57	0x9439	Флаг нижнего предела ограничительного модуля E	0–65535	0		Не изменяется
L4-58	0x943A	Флаг верхнего предела ограничительного модуля F	0–65535	0		Не изменяется
L4-59	0x943B	Флаг нижнего предела ограничительного модуля F	0–65535	0		Не изменяется
L4-64	0x9440	Флаг включения режима гибернации	0–65535	0		Не изменяется
L4-66	0x9442	Генератор пилообразной функции (RFG) – Принудительная пусковая частота	0–65535	0		Не изменяется
L4-67	0x9443	Флаг остановка пусковой частоты	0–65535	0		Не изменяется
L4-72	0x9448	Достижение продолжительности включения	0–65535	0		Не изменяется
L4-73	0x9449	Достижение продолжительности работы	0–65535	0		Не изменяется
L4-74	0x944A	Достижения продолжительности синхронизации	0–65535	0		Не изменяется
L4-75	0x944B	Достижение текущей продолжительности работы	0–65535	0		Не изменяется
L5-00	0x9500	Слово состояния системы 1	Бит 00: Готовность к включению Бит 01: Готовность к работе Бит 02: Работа Бит 03: Ошибка Бит 04: OFF2 Бит 05: OFF3 Бит 06: Блокировка включения Бит 07: Работа с ограничениями Бит 08: Без отклонения частоты вращения Бит 09: Местный или дистанционный Бит 10: Достижение целевой скорости Бит 11: Ограничение крутящего момента Бит 12: Положительная скорость Бит 13: Отрицательная	0		Не изменяется

Параметр	Адрес	Наименование	Значения	По умолчанию	Ед.	Возможность изменения
			скорость Бит 14: Работает (импульсный выход) Бит 15: Состояние, определенное пользователем 0			
L5-01	0x9501	Слово состояния системы 2	Бит 00: Самодиагностика Бит 01: Автонастройка Бит 02: Состояние предела Бит 03: Состояние аварийного сигнала Бит 04: Режим скорости Бит 05: Режим крутящего момента Бит 06: Режим положения Бит 07: Генератор пилообразной функции (RFG) – Вкл Бит 08: Генератор пилообразной функции (RFG) – В работе Бит 09: Останов при ошибке Бит 10: Работа в штатном режиме Бит 11: Толчковый режим Бит 12: Замедление до останова Бит 13: Резерв Бит 14: Управление через клеммы Бит 15: Состояние, определенное пользователем 1	0		Не изменяется
L5-02	0x9502	Главное слово состояния привода	0–65535	0		Не изменяется
L5-03	0x9503	Вспомогательное слово состояния привода	0–65535	0		Не изменяется
L5-04	0x9504	Главное слово состояния двигателя	0–65535	0		Не изменяется
L5-05	0x9505	Вспомогательное слово состояния двигателя	0–65535	0		Не изменяется
L5-06	0x9506	Текущее состояние машины состояний системы	0: Инициализация 1: Включение запрещено 2: Включение разрешено 3: Работа разрешена 4: Запуск выполнен 5: Работа 6: Остановлен 7: Самодиагностика 8: Автонастройка	0		Не изменяется
L5-07	0x9507	Команда переключения машины состояний системы	Бит 00: Запуск активен Бит 01: Останов активен Бит 02: Активен останов OFF2 Бит 03: Активен останов OFF3 Бит 04: Разрешение на	0		Не изменяется

Параметр	Адрес	Наименование	Значения	По умолчанию	Ед.	Возможность изменения
			запуск активно Бит 05: Запрет на запуск активен Бит 06: Активен останов при ошибке			
L5-08	0x9508	Рабочее состояние системы	0–65535	0		Не изменяется
L5-09	0x9509	Текущий режим останова	0: Выбег до останова 1: Максимально быстрый останов 2: Быстрый останов 3: Замедление до останова	0		Не изменяется
L5-10	0x950A	Состояние торможения постоянным током при замедлении до останова	0–65535	0		Не изменяется
L5-17	0x9511	Напряжение на шине	0,0 – 6553,5 В	0,0	В	Не изменяется
L5-20	0x9514	Температура IGBT	0,0 – 6553,5	0,0		Не изменяется
L5-21	0x9515	Командное слово LED	0–65535	0		Не изменяется
L5-22	0x9516	Командное слово IDS	0–65535	0		Не изменяется
L5-23	0x9517	Командное слово панели SOP	0–65535	0		Не изменяется
L5-24	0x9518	Команда системы командного канала	0–65535	0		Не изменяется
L5-25	0x9519	Флаг сброса команды LED	0–65535	0		Не изменяется
L5-26	0x951A	Флаг сброса команды SOP	0–65535	0		Не изменяется
L5-27	0x951B	Флаг сброса команды IDS	0–65535	0		Не изменяется
L5-28	0x951C	Команда клеммного модуля	0–65535	0		Не изменяется
L5-29	0x951D	Состояние входного клеммного модуля A	0–65535	0		Не изменяется
L5-30	0x951E	Состояние входного клеммного модуля B	0–65535	0		Не изменяется
L5-31	0x951F	Режим работы (штатный толчковый режим)	0–65535	0		Не изменяется
L5-32	0x9520	Источник толчкового режима работы 12	0–65535	0		Не изменяется
L5-33	0x9521	Предмет управления	0: Управление скоростью 1: Управление крутящим моментом 1: Управление положением	0		Не изменяется
L5-34	0x9522	Генератор пилообразной функции (RFG) – Слово состояния	0–65535	0		Не изменяется
L5-35	0x9523	Генератор пилообразной функции (RFG) – Командное слово	0–65535	0		Не изменяется
L5-38	0x9526	Время разделения V/f установлено на 0	0–65535	0		Не изменяется
L5-40	0x9528	Необработанное	-32,767 до +32,767 В	0,000	В	Не изменяется

Параметр	Адрес	Наименование	Значения	По умолчанию	Ед.	Возможность изменения
		значение отбора AI1				
L5-41	0x9529	Необработанное значение отбора AI2	-32,767 до +32,767 В	0,000	В	Не изменяется
L5-42	0x952A	Необработанное значение отбора AI3	-32,767 до +32,767 В	0,000	В	Не изменяется
L5-43	0x952B	Значение отбора AI1 после корректировки	-327,67 до +327,67 В	0,00	В	Не изменяется
L5-44	0x952C	Значение отбора AI2 после корректировки	-327,67 до +327,67 В	0,00	В	Не изменяется
L5-45	0x952D	Значение отбора AI3 после корректировки	-327,67 до +327,67 В	0,00	В	Не изменяется
L5-46	0x952E	Входное значение кривой AI1	-327,67 до +327,67 В	0,00	В	Не изменяется
L5-47	0x952F	Входное значение кривой AI2	-327,67 до +327,67 В	0,00	В	Не изменяется
L5-48	0x9530	Входное значение кривой AI3	-327,67 до +327,67 В	0,00	В	Не изменяется
L5-49	0x9531	Выход AO1 (до корректировки)	-327,67 до +327,67 В	0,00	В	Не изменяется
L5-50	0x9532	Выход AO2 (до корректировки)	-327,67 до +327,67 В	0,00	В	Не изменяется
L5-51	0x9533	Выход AO1 (после корректировки)	-32,767 до +32,767 В	0,000	В	Не изменяется
L5-52	0x9534	Выход AO2 (после корректировки)	-32,767 до +32,767 В	0,000	В	Не изменяется
L5-53	0x9535	Входная частота HDI	0,00 – 655,35 кГц	0,00	кГц	Не изменяется
L5-54	0x9536	Выход счетчика	0–65535	0		Не изменяется
L5-55	0x9537	Счетчик длины	0–65535	0		Не изменяется
L5-56	0x9538	Командное слово, устанавливаемое через обмен данными	Бит 00: OFF1 Бит 01: OFF2 Бит 02: OFF3 Бит 03: Разрешение на запуск Бит 04: Сброс Бит 05: JOG1 Бит 06: JOG2 Бит 07: Отрицание скорости	0		Не изменяется
L5-57	0x9539	Уставка обмена данными	0,0–6553,5 %	0,0	%	Не изменяется
L5-58	0x953A	Флаг сброса команды обмена данными	0–65535	0		Не изменяется
L5-59	0x953B	Генератор пилообразной функции (RFG) – Включение принудительных параметров	0–65535	0		Не изменяется
L5-60	0x953C	Команда предварительной автонастройки	0–65535	0		Не изменяется
L5-62	0x953E	Команда немедленного торможения постоянным током DI	0–65535	0		Не изменяется
L5-63	0x953F	Состояние отбора привода DI	0–65535	0		Не изменяется
L5-64	0x9540	Состояние выхода	0–65535	0		Не изменяется

Параметр	Адрес	Наименование	Значения	По умолчанию	Ед.	Возможность изменения
		привода DI				
L5-65	0x9541	Конечное состояние выхода DI	0–65535	0		Не изменяется
L5-66	0x9542	Инверсия состояния DI	0–65535	0		Не изменяется
L5-67	0x9543	Состояние DO до фильтрации	0–65535	0		Не изменяется
L5-68	0x9544	Конечное состояние выхода DO	0–65535	0		Не изменяется
L5-69	0x9545	Состояние мониторинга входа/выхода	0–65535	0		Не изменяется
L5-70	0x9546	Основная скорость	0,0–6553,5 %	0,0	%	Не изменяется
L5-71	0x9547	Вспомогательная скорость	0,0–6553,5 %	0,0	%	Не изменяется
L5-73	0x9549	Ток отбора 1 AI2 после корректировки (сопротивление: 500 Ω)	-327,67 до +327,67 мА	0,00	мА	Не изменяется
L5-75	0x954B	Выходной ток AO1 (до корректировки)	-327,67 до +327,67 мА	0,00	мА	Не изменяется
L5-76	0x954C	Выходной ток AO2 (до корректировки)	-327,67 до +327,67 мА	0,00	мА	Не изменяется
L5-77	0x954D	Ток отбора 2 AI2 после корректировки (сопротивление: 250 Ω)	-327,67 до +327,67 мА	0,00	мА	Не изменяется
L5-78	0x954E	Флаг, указывающий на то, являются ли данные записи привязки 32-битными.	0–65535	0		Не изменяется
L5-79	0x954F	Младшие 16 бит данных внешнего обмена данными 1	0–65535	0		Не изменяется
L5-80	0x9550	Младшие 16 бит данных внешнего обмена данными 2	0–65535	0		Не изменяется
L5-81	0x9551	Младшие 16 бит данных внешнего обмена данными 3	0–65535	0		Не изменяется
L5-82	0x9552	Младшие 16 бит данных внешнего обмена данными 4	0–65535	0		Не изменяется
L5-83	0x9553	Младшие 16 бит данных внешнего обмена данными 5	0–65535	0		Не изменяется
L5-84	0x9554	Младшие 16 бит данных внешнего обмена данными 6	0–65535	0		Не изменяется
L5-85	0x9555	Младшие 16 бит данных внешнего обмена данными 7	0–65535	0		Не изменяется
L5-86	0x9556	Младшие 16 бит данных внешнего обмена данными 8	0–65535	0		Не изменяется
L5-87	0x9557	Младшие 16 бит данных внешнего обмена данными 9	0–65535	0		Не изменяется
L5-88	0x9558	Младшие 16 бит	0–65535	0		Не изменяется

Параметр	Адрес	Наименование	Значения	По умолчанию	Ед.	Возможность изменения
		данных внешнего обмена данными 10				
L5-89	0x9559	Старшие 16 бит данных внешнего обмена данными 1	0–65535	0		Не изменяется
L5-90	0x955A	Старшие 16 бит данных внешнего обмена данными 2	0–65535	0		Не изменяется
L5-91	0x955B	Старшие 16 бит данных внешнего обмена данными 3	0–65535	0		Не изменяется
L5-92	0x955C	Старшие 16 бит данных внешнего обмена данными 4	0–65535	0		Не изменяется
L5-93	0x955D	Старшие 16 бит данных внешнего обмена данными 5	0–65535	0		Не изменяется
L5-94	0x955E	Старшие 16 бит данных внешнего обмена данными 6	0–65535	0		Не изменяется
L5-95	0x955F	Старшие 16 бит данных внешнего обмена данными 7	0–65535	0		Не изменяется
L5-96	0x9560	Старшие 16 бит данных внешнего обмена данными 8	0–65535	0		Не изменяется
L5-97	0x9561	Старшие 16 бит данных внешнего обмена данными 9	0–65535	0		Не изменяется
L5-98	0x9562	Старшие 16 бит данных внешнего обмена данными 10	0–65535	0		Не изменяется
L6-00	0x9600	Номинальная скорость двигателя	0 – 65535 об/мин	0	об/мин	Не изменяется
L6-01	0x9601	Номинальная частота двигателя	0,0 – 6553,5 Гц	0,0	Гц	Не изменяется
L6-02	0x9602	Номинальное напряжение	0,0 – 6553,5 В	0,0	В	Не изменяется
L6-03	0x9603	Номинальный ток	0,0 – 6553,5 А	0,0	А	Не изменяется
L6-04	0x9604	Номинальная мощность	0,0 – 6553,5 кВт	0,0	кВт	Не изменяется
L6-05	0x9605	Главное слово состояния системы С	Бит 00: Канал управления Бит 01: Канал контрольных данных Бит 02: Бит 0 выбора двигателя Бит 03: Бит 1 выбора двигателя Бит 04: Исключение (ошибка и сигнализация) Бит 05: ЭСППЗУ в режиме ожидания	0		Не изменяется
L6-06	0x9606	Вспомогательное слово состояния объекта двигателя 2	0–65535	0		Не изменяется
L6-07	0x9607	Контроль частоты	0–65535	0		Не изменяется

Параметр	Адрес	Наименование	Значения	По умолчанию	Ед.	Возможность изменения
		останова разделения V/f				
L6-08	0x9608	Режим смещения частоты управления крутящим моментом	0–65535	0		Не изменяется
L6-09	0x9609	Генератор пилообразной функции (RFG) – Состояние ускорения/торможения	0–65535	0		Не изменяется
L6-10	0x960A	Генератор пилообразной функции (RFG) – Состояние округления	0–65535	0		Не изменяется
L6-11	0x960B	Мониторинг состояния защиты инвертора	Бит 00: Защита поимпульсным ограничением тока Бит 01: Блокировка поимпульсного ограничения тока Бит 02: Обрыв входной фазы Бит 03: Обрыв отходящей фазы Бит 04: Исключение предварительной зарядки резистора Бит 05: Перегрузка привода Бит 06: Предварительная перегрузка привода Бит 07: Перенапряжение на шине Бит 08: Пониженное напряжение на шине Бит 09: Перегрузка по току на выходе Бит 10: Перегрев привода Бит 11: Предварительный перегрев двигателя Бит 12: Защита от тока утечки Бит 13: Исключение токового управления Бит 14: Программная перегрузка по току Бит 15: Короткое замыкание на землю (резерв)	0		Не изменяется
L6-12	0x960C	Слово состояния модуля модуляции	0–65535	0		Не изменяется
L6-13	0x960D	Слово состояния отбора тела	0–65535	0		Не изменяется
L6-14	0x960E	Температурный режим AI2 – значение отбора температуры двигателя	-32767до +32767 °C	0	°C	Не изменяется
L6-15	0x960F	Температурный режим AI3 – значение отбора температуры двигателя	0 – 65535 °C	0	°C	Не изменяется
L6-16	0x9610	Слово состояния	Бит 00: Перегрузка	0		Не изменяется

Параметр	Адрес	Наименование	Значения	По умолчанию	Ед.	Возможность изменения
		защиты двигателя	двигателя Бит 01: Предварительная перегрузка двигателя Бит 02: Потеря выходной нагрузки (резерв) Бит 03: Ошибка, обнаруженная PG (резерв) Бит 04: Ошибка управления током Бит 05: Заблокированный ротор Бит 06: Обрыв провода двигателя, обрыв двух или трех фаз (резерв) Бит 07: Чрезмерная нагрузка двигателя при постоянном токе (резерв) Бит 08: Рассинхронизация VC из-за исключения магнитного потока Бит 09: Отклонение колебаний скорости (резерв) Бит 10: Ошибка настройки параметра двигателя (резерв) Бит 11: Обрыв провода платы отбора HSVM и неправильная фаза (резерв) Бит 12: Максимальный ток синхронного двигателя (резерв)			
L6-17	0x9611	Слово состояния регулятора скорости	Бит 00: Включение контура скорости Бит 01: Фактическое состояние режима интегрирования Бит 02: Включение принудительного использования интегрирования Бит 03: Включение прямой связи по крутящему моменту Бит 04: Достижение положительного предела Бит 05: Достижение отрицательного предела Бит 06: Включение удержания интегрирования Бит 07: Включение отмены быстрого интегрирования Бит 08: Включение противодействия нарушению нагрузки Бит 09: Резерв Бит 10: Резерв Бит 11: Резерв	0		Не изменяется

Параметр	Адрес	Наименование	Значения	По умолчанию	Ед.	Возможность изменения
			Бит 12: Резерв Бит 13: Резерв Бит 14: Резерв Бит 15: Резерв			
L6-18	0x9612	Слово состояния управления VDC	Бит 00: Включение подавления пониженного напряжения Бит 01: Включение подавления перенапряжения Бит 02: Нижний предел низкой частоты для включения подавления пониженного напряжения Бит 03: Резерв Бит 04: Резерв Бит 05: Резерв Бит 06: Резерв Бит 07: Резерв Бит 08: Резерв Бит 09: Резерв Бит 10: Резерв Бит 11: Резерв Бит 12: Резерв Бит 13: Резерв Бит 14: Резерв Бит 15: Резерв	0		Не изменяется
L6-19	0x9613	Слово состояния модуля возбуждения	0–65535	0		Не изменяется
L6-20	0x9614	Слово состояния модели двигателя	0–65535	0		Не изменяется
L6-21	0x9615	Слово состояния контура тока двигателя	0–65535	0		Не изменяется
L6-22	0x9616	Слово состояния управления V/f двигателя	0–65535	0		Не изменяется
L6-23	0x9617	Частота в о.е. после выбора источника функции HDO	0,00 – 655,35 %	0,00	%	Не изменяется
L6-24	0x9618	Частоте в о.е. до корректировки кривой HDO	0,00 – 655,35 %	0,00	%	Не изменяется
L6-25	0x9619	Конечная выходная частота на высокоскоростном цифровом выходе (HDO) в о.е.	0,00 – 655,35 %	0,00	%	Не изменяется
L6-26	0x961A	Именованная величина конечной выходной частоты HDO	0,00 – 655,35 кГц	0,00	кГц	Не изменяется
L6-35	0x9623	Главное слово состояния системы D	Бит 0: Работа с нулевой скоростью (неактивно при останове) Бит 1: Работа с нулевой скоростью (активно при останове) Бит 2: Обнаружение уровня	0		Не изменяется

Параметр	Адрес	Наименование	Значения	По умолчанию	Ед.	Возможность изменения
			частоты 1 Бит 3: Обнаружение уровня частоты 2 Бит 4: AI1 > AI2 Бит 5: Завершение цикла стандартного ПЛК Бит 6: Уставка обмена данными Бит 7: Состояние STO Бит 8: Достижение тока 1 Бит 9: Достижение тока 2 Бит 10: Состояние нулевого тока Бит 11: Перегрузка по току на выходе Бит 12: Предварительное предупреждение о перегрузке двигателя Бит 13: Предварительное предупреждение о перегрузке привода переменного тока Бит 14: Пониженное напряжение Бит 15: Потеря нагрузки			
L7-00	0x9700	Значение постоянной в о.е. 22	0–65535	0		Не изменяется
L7-01	0x9701	Значение постоянной в о.е. 23	0–65535	0		Не изменяется
L7-02	0x9702	Значение постоянной в о.е. 24	0–65535	0		Не изменяется
L7-03	0x9703	Значение постоянной в о.е. 25	0–65535	0		Не изменяется
L7-04	0x9704	Значение постоянной в о.е. 26	0–65535	0		Не изменяется
L7-05	0x9705	Значение постоянной в о.е. 27	0–65535	0		Не изменяется
L7-06	0x9706	Значение постоянной в о.е. 28	0–65535	0		Не изменяется
L7-07	0x9707	Значение постоянной в о.е. 29	0–65535	0		Не изменяется
L7-08	0x9708	Значение постоянной в о.е. 30	0–65535	0		Не изменяется
L7-09	0x9709	Значение постоянной в о.е. 31	0–65535	0		Не изменяется
L7-10	0x970A	Значение постоянной в о.е. 32	0–65535	0		Не изменяется
L7-11	0x970B	Значение постоянной в о.е. 33	0–65535	0		Не изменяется
L7-12	0x970C	Значение постоянной в о.е. 34	0–65535	0		Не изменяется
L7-13	0x970D	Значение постоянной в о.е. 35	0–65535	0		Не изменяется
L7-14	0x970E	Значение постоянной в о.е. 36	0–65535	0		Не изменяется
L7-15	0x970F	Значение постоянной в	0–65535	0		Не изменяется

Параметр	Адрес	Наименование	Значения	По умолчанию	Ед.	Возможность изменения
		о.е. 37				
L7-16	0x9710	Значение постоянной в о.е. 38	0–65535	0		Не изменяется
L7-17	0x9711	Значение постоянной в о.е. 39	0–65535	0		Не изменяется
L7-18	0x9712	Значение постоянной в о.е. 40	0–65535	0		Не изменяется
L7-19	0x9713	Значение постоянной в о.е. 41	0–65535	0		Не изменяется
L7-20	0x9714	Значение постоянной в о.е. 42	0–65535	0		Не изменяется
L7-21	0x9715	Модуль A B2W	0–65535	0		Не изменяется
L7-22	0x9716	Модуль B B2W	0–65535	0		Не изменяется
L7-23	0x9717	Модуль C B2W	0–65535	0		Не изменяется
L7-24	0x9718	Модуль D B2W	0–65535	0		Не изменяется
L7-25	0x9719	Старшее слово A DW-W	0–65535	0		Не изменяется
L7-26	0x971A	Младшее слово A DW-W	0–65535	0		Не изменяется
L7-27	0x971B	Старшее слово B DW-W	0–65535	0		Не изменяется
L7-28	0x971C	Младшее слово B DW-W	0–65535	0		Не изменяется
L7-29	0x971D	Старшее слово C DW-W	0–65535	0		Не изменяется
L7-30	0x971E	Младшее слово C DW-W	0–65535	0		Не изменяется
L7-31	0x971F	Старшее слово D DW-W	0–65535	0		Не изменяется
L7-32	0x9720	Младшее слово D DW-W	0–65535	0		Не изменяется
L7-36	0x9724	Мониторинг 16-битного параметра 1	0–65535	0		Не изменяется
L7-37	0x9725	Мониторинг 16-битного параметра 2	0–65535	0		Не изменяется
L7-38	0x9726	Мониторинг 16-битного параметра 3	0–65535	0		Не изменяется
L7-39	0x9727	Мониторинг 16-битного параметра 4	0–65535	0		Не изменяется
L7-40	0x9728	Мониторинг 16-битного параметра 5	0–65535	0		Не изменяется
L7-41	0x9729	Выход селектора слов A	0–65535	0		Не изменяется
L7-42	0x972A	Выход селектора слов B	0–65535	0		Не изменяется
L7-43	0x972B	Выход селектора слов C	0–65535	0		Не изменяется
L7-44	0x972C	Выход селектора слов D	0–65535	0		Не изменяется
L7-50	0x9732	Выход внутреннего мониторинга параметра 1	-32767 до +32767	0		Не изменяется
L7-51	0x9733	Выход внутреннего мониторинга параметра 2	-32767 до +32767	0		Не изменяется
L7-52	0x9734	Выход внутреннего мониторинга параметра 3	-32767 до +32767	0		Не изменяется
L7-53	0x9735	Выход внутреннего	-32767 до +32767	0		Не изменяется

Параметр	Адрес	Наименование	Значения	По умолчанию	Ед.	Возможность изменения
		мониторинга параметра 4				
L7-54	0x9736	Выход внутреннего мониторинга параметра 5	-32767 до +32767	0		Не изменяется
L7-55	0x9737	Выход внутреннего мониторинга параметра 6	-32767 до +32767	0		Не изменяется
L7-56	0x9738	Выход внутреннего мониторинга параметра 7	-32767 до +32767	0		Не изменяется
L7-57	0x9739	Выход внутреннего мониторинга параметра 8	-32767 до +32767	0		Не изменяется
L9-00	0x9900	Выход модуля A W-DW	0–65535	0		Не изменяется
L9-01	0x9901	Выход модуля B W-DW	0–65535	0		Не изменяется
L9-02	0x9902	Выход модуля C W-DW	0–65535	0		Не изменяется
L9-03	0x9903	Выход модуля D W-DW	0–65535	0		Не изменяется
L9-04	0x9904	Выход модуля A селектора DWord	0–65535	0		Не изменяется
L9-05	0x9905	Выход модуля B селектора DWord	0–65535	0		Не изменяется
L9-06	0x9906	Выход модуля C селектора DWord	0–65535	0		Не изменяется
L9-07	0x9907	Выход модуля D селектора DWord	0–65535	0		Не изменяется
L9-08	0x9908	Выход модуля F абсолютного значения с фиксированным десятичным разделителем	0–65535	0		Не изменяется
L9-09	0x9909	Выход модуля G абсолютного значения с фиксированным десятичным разделителем	0–65535	0		Не изменяется
L9-10	0x990A	Выход модуля H абсолютного значения с фиксированным десятичным разделителем	0–65535	0		Не изменяется
L9-11	0x990B	Выход модуля F сложения/вычитания с фиксированным десятичным разделителем	0–65535	0		Не изменяется
L9-12	0x990C	Выход модуля G сложения/вычитания с фиксированным десятичным разделителем	0–65535	0		Не изменяется
L9-13	0x990D	Выход модуля H сложения/вычитания с фиксированным десятичным разделителем	0–65535	0		Не изменяется

Параметр	Адрес	Наименование	Значения	По умолчанию	Ед.	Возможность изменения
L9-14	0x990E	Выход модуля F умножения/деления с фиксированным десятичным разделителем	0–65535	0		Не изменяется
L9-15	0x990F	Выход модуля G умножения/деления с фиксированным десятичным разделителем	0–65535	0		Не изменяется
L9-16	0x9910	Выход модуля H умножения/деления с фиксированным десятичным разделителем	0–65535	0		Не изменяется
L9-17	0x9911	Выход модуля E фильтра с фиксированным десятичным разделителем	0–65535	0		Не изменяется
L9-18	0x9912	Выход модуля F фильтра с фиксированным десятичным разделителем	0–65535	0		Не изменяется
L9-19	0x9913	Выход ограничительного модуля E с фиксированным десятичным разделителем	0–65535	0		Не изменяется
L9-20	0x9914	Выход ограничительного модуля F с фиксированным десятичным разделителем	0–65535	0		Не изменяется
L9-21	0x9915	Мониторинг 32-битного параметра 1	0–65535	0		Не изменяется
L9-22	0x9916	Мониторинг 32-битного параметра 2	0–65535	0		Не изменяется
L9-23	0x9917	Мониторинг 32-битного параметра 3	0–65535	0		Не изменяется
L9-24	0x9918	Мониторинг 32-битного параметра 4	0–65535	0		Не изменяется
L9-25	0x9919	Мониторинг 32-битного параметра 5	0–65535	0		Не изменяется
L9-30	0x991E	Выход просмотра переменного соединителя 1	0–65535	0		Не изменяется
L9-31	0x991F	Выход просмотра переменного соединителя 2	0–65535	0		Не изменяется
L9-32	0x9920	Выход просмотра переменного соединителя 3	0–65535	0		Не изменяется

Параметр	Адрес	Наименование	Значения	По умолчанию	Ед.	Возможность изменения
L9-33	0x9921	Выход просмотра переменного соединителя 4	0–65535	0		Не изменяется
L9-34	0x9922	Выход просмотра переменного соединителя 5	0–65535	0		Не изменяется
L9-35	0x9923	Выход просмотра переменного соединителя 6	0–65535	0		Не изменяется
L9-36	0x9924	Выход просмотра переменного соединителя 7	0–65535	0		Не изменяется
L9-37	0x9925	Выход просмотра переменного соединителя 8	0–65535	0		Не изменяется
LB-00	0x9B00	Значение входа AI1 в о.е.	0,0–6553,5 %	0,0	%	Не изменяется
LB-01	0x9B01	Значение входа AI2 в о.е.	0,0–6553,5 %	0,0	%	Не изменяется
LB-02	0x9B02	Значение входа AI3 в о.е.	0,0–6553,5 %	0,0	%	Не изменяется
LB-03	0x9B03	Значение входа HDI в о.е.	0,0–6553,5 %	0,0	%	Не изменяется
LB-04	0x9B04	Значение контрольных данных скорости в о.е., заданное через обмен данными	0,0–6553,5 %	0,0	%	Не изменяется
LB-05	0x9B05	Основные контрольные данные скорости	0,0–6553,5 %	0,0	%	Не изменяется
LB-06	0x9B06	Вспомогательные контрольные данные скорости	0,0–6553,5 %	0,0	%	Не изменяется
LB-07	0x9B07	Целевая скорость канала	0,0–6553,5 %	0,0	%	Не изменяется
LB-08	0x9B08	Дополнительная скорость канала	0,0–6553,5 %	0,0	%	Не изменяется
LB-09	0x9B09	Дополнительная уставка скорости	0,0–6553,5 %	0,0	%	Не изменяется
LB-10	0x9B0A	Максимальная скорость при работе в прямом направлении	0,0–6553,5 %	0,0	%	Не изменяется
LB-11	0x9B0B	Минимальная скорость при работе в прямом направлении	0,0–6553,5 %	0,0	%	Не изменяется
LB-12	0x9B0C	Максимальная скорость при работе в обратном направлении	0,0–6553,5 %	0,0	%	Не изменяется
LB-13	0x9B0D	Минимальная скорость при работе в обратном направлении	0,0–6553,5 %	0,0	%	Не изменяется
LB-14	0x9B0E	Предел при работе в прямом направлении	0,0–6553,5 %	0,0	%	Не изменяется
LB-15	0x9B0F	Предел при работе в обратном направлении	0,0–6553,5 %	0,0	%	Не изменяется
LB-16	0x9B10	Контрольные данные	0,0–6553,5 %	0,0	%	Не изменяется

Параметр	Адрес	Наименование	Значения	По умолчанию	Ед.	Возможность изменения
		скорости – необработанные				
LB-17	0x9B11	Контрольные данные скорости – ограничение направления	0,0–6553,5 %	0,0	%	Не изменяется
LB-18	0x9B12	Задание частоты вращения – после ограничения	0,0–6553,5 %	0,0	%	Не изменяется
LB-19	0x9B13	Контрольные данные скорости – после частоты пропуска	0,0–6553,5 %	0,0	%	Не изменяется
LB-20	0x9B14	Контрольные данные скорости – после сдвига линейной функции	0,0–6553,5 %	0,0	%	Не изменяется
LB-21	0x9B15	Контрольные данные крутящего момента	0,0–6553,5 %	0,0	%	Не изменяется
LB-22	0x9B16	Дополнительный крутящий момент	0,0–6553,5 %	0,0	%	Не изменяется
LB-23	0x9B17	Контрольные данные крутящего момента после фильтрации	0,0–6553,5 %	0,0	%	Не изменяется
LB-24	0x9B18	Контрольные данные целевого крутящего момента	0,0–6553,5 %	0,0	%	Не изменяется
LB-25	0x9B19	Максимальный крутящий момент	0,0–6553,5 %	0,0	%	Не изменяется
LB-26	0x9B1A	Минимальный крутящий момент	0,0–6553,5 %	0,0	%	Не изменяется
LB-27	0x9B1B	Генератор пилообразной функции (RFG) – Вход контрольных данных	0,0–6553,5 %	0,0	%	Не изменяется
LB-28	0x9B1C	Генератор пилообразной функции (RFG) – Вход расчета	0,0–6553,5 %	0,0	%	Не изменяется
LB-29	0x9B1D	Генератор пилообразной функции (RFG) – Фактическое целевое значение	0,0–6553,5 %	0,0	%	Не изменяется
LB-30	0x9B1E	Генератор пилообразной функции (RFG) – Выход расчета	0,0–6553,5 %	0,0	%	Не изменяется
LB-31	0x9B1F	Генератор пилообразной функции (RFG) – Конечный выход (максимальное значение в о.е.)	0,0–6553,5 %	0,0	%	Не изменяется
LB-32	0x9B20	Генератор пилообразной функции (RFG) – Конечный выход (номинальное значение в о.е.)	0,0–6553,5 %	0,0	%	Не изменяется
LB-33	0x9B21	Верхний предел реверса	0,0–6553,5 %	0,0	%	Не изменяется

Параметр	Адрес	Наименование	Значения	По умолчанию	Ед.	Возможность изменения
LB-34	0x9B22	Нижний предел реверса	0,0–6553,5 %	0,0	%	Не изменяется
LB-35	0x9B23	Генератор пилообразной функции (RFG) – Ускорение	0,0–6553,5 %	0,0	%	Не изменяется
LB-36	0x9B24	Выходное напряжение разделения V/f	0,0–6553,5 %	0,0	%	Не изменяется
LB-37	0x9B25	Генератор пилообразной функции (RFG) – Принудительное значение пусковой частоты	0,0–6553,5 %	0,0	%	Не изменяется
LB-38	0x9B26	Ограничение скорости в режиме управления крутящим моментом	0,0–6553,5 %	0,0	%	Не изменяется
LB-39	0x9B27	Смещение частоты в режиме управления крутящим моментом	0,0–6553,5 %	0,0	%	Не изменяется
LB-40	0x9B28	Рабочая частота	0,0–6553,5 %	0,0	%	Не изменяется
LB-41	0x9B29	Контрольные данные частоты	0,0–6553,5 %	0,0	%	Не изменяется
LB-42	0x9B2A	Контрольные данные скорости – после реверса	0,0–6553,5 %	0,0	%	Не изменяется
LC-00	0x9C00	Контрольные данные конечной частоты	0,0–6553,5 %	0,0	%	Не изменяется
LC-01	0x9C01	Контрольные данные конечного напряжения	0,0–6553,5 %	0,0	%	Не изменяется
LC-02	0x9C02	Выходное напряжение без ограничения	0,0–6553,5 %	0,0	%	Не изменяется
LC-03	0x9C03	Фазовый угол напряжения	0,0–6553,5 %	0,0	%	Не изменяется
LC-04	0x9C04	Максимальное выходное напряжение	0,0–6553,5 %	0,0	%	Не изменяется
LC-05	0x9C05	Напряжение насыщения токового контура	0,0–6553,5 %	0,0	%	Не изменяется
LC-06	0x9C06	Контрольные данные крутящего момента	0,0–6553,5 %	0,0	%	Не изменяется
LC-07	0x9C07	Контрольные данные конечного магнитного потока	0,0–6553,5 %	0,0	%	Не изменяется
LC-08	0x9C08	Контрольные данные тока возбуждения	0,0–6553,5 %	0,0	%	Не изменяется
LC-09	0x9C09	Контрольные данные тока крутящего момента	0,0–6553,5 %	0,0	%	Не изменяется
LC-10	0x9C0A	Скорость ротора	0,0–6553,5 %	0,0	%	Не изменяется
LC-11	0x9C0B	Скорость энкодера	0,0–6553,5 %	0,0	%	Не изменяется
LC-12	0x9C0C	Выходной крутящий момент	0,0–6553,5 %	0,0	%	Не изменяется
LC-13	0x9C0D	Амплитуда потока	0,0–6553,5 %	0,0	%	Не изменяется
LC-14	0x9C0E	Угол потока	0,0–6553,5 %	0,0	%	Не изменяется
LC-15	0x9C0F	Частота синхронизации	0,0–6553,5 %	0,0	%	Не изменяется
LC-16	0x9C10	Угол синхронного	0,0–6553,5 %	0,0	%	Не изменяется

Параметр	Адрес	Наименование	Значения	По умолчанию	Ед.	Возможность изменения
		вращения				
LC-17	0x9C11	Выходная мощность объекта двигателя	0,0–6553,5 %	0,0	%	Не изменяется
LC-18	0x9C12	Амплитуда выходного напряжения	0,0–6553,5 %	0,0	%	Не изменяется
LC-19	0x9C13	Амплитуда выходного тока	0,0–6553,5 %	0,0	%	Не изменяется
LC-20	0x9C14	Фактический ток возбуждения двигателя	0,0–6553,5 %	0,0	%	Не изменяется
LC-21	0x9C15	Фактический крутящий момент двигателя	0,0–6553,5 %	0,0	%	Не изменяется
LC-22	0x9C16	Выходная мощность	0,0–6553,5 %	0,0	%	Не изменяется
LC-23	0x9C17	PWMU	0,0–6553,5 %	0,0	%	Не изменяется
LC-24	0x9C18	PWMV	0,0–6553,5 %	0,0	%	Не изменяется
LC-25	0x9C19	PWMW	0,0–6553,5 %	0,0	%	Не изменяется
LC-26	0x9C1A	IU	0,0–6553,5 %	0,0	%	Не изменяется
LC-27	0x9C1B	IV	0,0–6553,5 %	0,0	%	Не изменяется
LC-28	0x9C1C	IW	0,0–6553,5 %	0,0	%	Не изменяется
LC-31	0x9C1F	Напряжение шины привода	0,0–6553,5 %	0,0	%	Не изменяется
LC-32	0x9C20	Суммарная перегрузка привода	0,0–6553,5 %	0,0	%	Не изменяется
LC-33	0x9C21	Суммарная перегрузка двигателя	0,0–6553,5 %	0,0	%	Не изменяется
LC-34	0x9C22	Отходящая фаза напряжения	0,0–6553,5 %	0,0	%	Не изменяется
LC-35	0x9C23	Отходящая фаза тока	0,0–6553,5 %	0,0	%	Не изменяется
LC-36	0x9C24	Выход общего ПИД-регулирования	0,0–6553,5 %	0,0	%	Не изменяется
LC-37	0x9C25	Ошибка общего ПИД-регулирования	0,0–6553,5 %	0,0	%	Не изменяется
LC-38	0x9C26	Контрольные данные общего ПИД-регулирования	0,0–6553,5 %	0,0	%	Не изменяется
LC-39	0x9C27	Обратная связь общего ПИД-регулирования	0,0–6553,5 %	0,0	%	Не изменяется
LC-40	0x9C28	Пропорциональный выход общего ПИД-регулирования	0,0–6553,5 %	0,0	%	Не изменяется
LC-41	0x9C29	Интегральный выход общего ПИД-регулирования	0,0–6553,5 %	0,0	%	Не изменяется
LC-42	0x9C2A	Дифференциальный выход общего ПИД-регулирования	0,0–6553,5 %	0,0	%	Не изменяется
LC-92	0x9C5C	Выход просмотра переменного соединителя 1	0,0–6553,5 %	0,0	%	Не изменяется
LC-93	0x9C5D	Выход просмотра переменного соединителя 2	0,0–6553,5 %	0,0	%	Не изменяется
LC-94	0x9C5E	Выход просмотра переменного соединителя 3	0,0–6553,5 %	0,0	%	Не изменяется
LC-95	0x9C5F	Выход просмотра	0,0–6553,5 %	0,0	%	Не изменяется

Параметр	Адрес	Наименование	Значения	По умолчанию	Ед.	Возможность изменения
		переменного соединителя 4				
LC-96	0x9C60	Выход просмотра переменного соединителя 5	0,0–6553,5 %	0,0	%	Не изменяется
LC-97	0x9C61	Выход просмотра переменного соединителя 6	0,0–6553,5 %	0,0	%	Не изменяется
LC-98	0x9C62	Выход просмотра переменного соединителя 7	0,0–6553,5 %	0,0	%	Не изменяется
LC-99	0x9C63	Выход просмотра переменного соединителя 8	0,0–6553,5 %	0,0	%	Не изменяется
LD-00	0x9D00	Выход модуля A селектора с плавающей запятой	0,0–6553,5 %	0,0	%	Не изменяется
LD-01	0x9D01	Выход модуля B селектора с плавающей запятой	0,0–6553,5 %	0,0	%	Не изменяется
LD-02	0x9D02	Выход модуля C селектора с плавающей запятой	0,0–6553,5 %	0,0	%	Не изменяется
LD-03	0x9D03	Выход модуля D селектора с плавающей запятой	0,0–6553,5 %	0,0	%	Не изменяется
LD-04	0x9D04	Выход модуля E селектора с плавающей запятой	0,0–6553,5 %	0,0	%	Не изменяется
LD-05	0x9D05	Выход модуля F селектора с плавающей запятой	0,0–6553,5 %	0,0	%	Не изменяется
LD-06	0x9D06	Выход модуля G селектора с плавающей запятой	0,0–6553,5 %	0,0	%	Не изменяется
LD-07	0x9D07	Выход модуля H селектора с плавающей запятой	0,0–6553,5 %	0,0	%	Не изменяется
LD-08	0x9D08	Выход модуля A абсолютного значения с плавающей запятой	0,0–6553,5 %	0,0	%	Не изменяется
LD-09	0x9D09	Выход модуля B абсолютного значения с плавающей запятой	0,0–6553,5 %	0,0	%	Не изменяется
LD-10	0x9D0A	Выход модуля C абсолютного значения с плавающей запятой	0,0–6553,5 %	0,0	%	Не изменяется
LD-11	0x9D0B	Выход модуля D абсолютного значения с плавающей запятой	0,0–6553,5 %	0,0	%	Не изменяется
LD-12	0x9D0C	Выход модуля E абсолютного значения с плавающей запятой	0,0–6553,5 %	0,0	%	Не изменяется
LD-13	0x9D0D	Выход модуля A сложения/вычитания с плавающей запятой	0,0–6553,5 %	0,0	%	Не изменяется

Параметр	Адрес	Наименование	Значения	По умолчанию	Ед.	Возможность изменения
LD-14	0x9D0E	Выход модуля B сложения/вычитания с плавающей запятой	0,0–6553,5 %	0,0	%	Не изменяется
LD-15	0x9D0F	Выход модуля C сложения/вычитания с плавающей запятой	0,0–6553,5 %	0,0	%	Не изменяется
LD-16	0x9D10	Выход модуля D сложения/вычитания с плавающей запятой	0,0–6553,5 %	0,0	%	Не изменяется
LD-17	0x9D11	Выход модуля E сложения/вычитания с плавающей запятой	0,0–6553,5 %	0,0	%	Не изменяется
LD-18	0x9D12	Выход модуля A умножения/деления с плавающей запятой	0,0–6553,5 %	0,0	%	Не изменяется
LD-19	0x9D13	Выход модуля B умножения/деления с плавающей запятой	0,0–6553,5 %	0,0	%	Не изменяется
LD-20	0x9D14	Выход модуля C умножения/деления с плавающей запятой	0,0–6553,5 %	0,0	%	Не изменяется
LD-21	0x9D15	Выход модуля D умножения/деления с плавающей запятой	0,0–6553,5 %	0,0	%	Не изменяется
LD-22	0x9D16	Выход модуля E умножения/деления с плавающей запятой	0,0–6553,5 %	0,0	%	Не изменяется
LD-23	0x9D17	Выход модуля A фильтра с плавающей запятой	0,0–6553,5 %	0,0	%	Не изменяется
LD-24	0x9D18	Выход модуля B фильтра с плавающей запятой	0,0–6553,5 %	0,0	%	Не изменяется
LD-25	0x9D19	Выход модуля C фильтра с плавающей запятой	0,0–6553,5 %	0,0	%	Не изменяется
LD-26	0x9D1A	Выход модуля D фильтра с плавающей запятой	0,0–6553,5 %	0,0	%	Не изменяется
LD-27	0x9D1B	Выход ограничительного модуля A с плавающей запятой	0,0–6553,5 %	0,0	%	Не изменяется
LD-28	0x9D1C	Выход ограничительного модуля B с плавающей запятой	0,0–6553,5 %	0,0	%	Не изменяется
LD-29	0x9D1D	Выход ограничительного модуля C с плавающей запятой	0,0–6553,5 %	0,0	%	Не изменяется
LD-30	0x9D1E	Выход ограничительного модуля D с плавающей запятой	0,0–6553,5 %	0,0	%	Не изменяется
LD-31	0x9D1F	Выход модуля A	0,0–6553,5 %	0,0	%	Не изменяется

Параметр	Адрес	Наименование	Значения	По умолчанию	Ед.	Возможность изменения
		преобразования слова в число с плавающей запятой				
LD-32	0x9D20	Выход модуля B преобразования слова в число с плавающей запятой	0,0–6553,5 %	0,0	%	Не изменяется
LD-33	0x9D21	Выход модуля C преобразования слова в число с плавающей запятой	0,0–6553,5 %	0,0	%	Не изменяется
LD-34	0x9D22	Выход модуля D преобразования слова в число с плавающей запятой	0,0–6553,5 %	0,0	%	Не изменяется
LD-35	0x9D23	Выход модуля A преобразования DWord в число с плавающей запятой	0,0–6553,5 %	0,0	%	Не изменяется
LD-36	0x9D24	Выход модуля B преобразования DWord в число с плавающей запятой	0,0–6553,5 %	0,0	%	Не изменяется
LD-37	0x9D25	Выход модуля C преобразования DWord в число с плавающей запятой	0,0–6553,5 %	0,0	%	Не изменяется
LD-38	0x9D26	Выход модуля D преобразования DWord в число с плавающей запятой	0,0–6553,5 %	0,0	%	Не изменяется
LD-39	0x9D27	Принудительное значение для потенциометра с электроприводом	0,0–6553,5 %	0,0	%	Не изменяется
LD-40	0x9D28	Значение сброса потенциометра с электроприводом	0,0–6553,5 %	0,0	%	Не изменяется
LD-41	0x9D29	Максимальное значение потенциометра с электроприводом	0,0–6553,5 %	0,0	%	Не изменяется
LD-42	0x9D2A	Минимальное значение потенциометра с электроприводом	0,0–6553,5 %	0,0	%	Не изменяется
LD-43	0x9D2B	Начальное значение параметра потенциометра с электроприводом	0,0–6553,5 %	0,0	%	Не изменяется
LD-44	0x9D2C	Значение выхода операции процесса потенциометра с электроприводом	0,0–6553,5 %	0,0	%	Не изменяется
LD-45	0x9D2D	Конечное выходное значение	0,0–6553,5 %	0,0	%	Не изменяется

Параметр	Адрес	Наименование	Значения	По умолчанию	Ед.	Возможность изменения
		потенциометра с электроприводом				
LD-46	0x9D2E	Выход модуля многоточечной кривой A	0,0–6553,5 %	0,0	%	Не изменяется
LD-47	0x9D2F	Выход модуля многоточечной кривой B	0,0–6553,5 %	0,0	%	Не изменяется
LD-48	0x9D30	Выход выбора набора контрольных данных	0,0–6553,5 %	0,0	%	Не изменяется
LD-49	0x9D31	Выход 1 набора контрольных данных	0,0–6553,5 %	0,0	%	Не изменяется
LD-50	0x9D32	Выход 2 набора контрольных данных	0,0–6553,5 %	0,0	%	Не изменяется
LD-51	0x9D33	Выход 3 набора контрольных данных	0,0–6553,5 %	0,0	%	Не изменяется
LD-52	0x9D34	Выход 4 набора контрольных данных	0,0–6553,5 %	0,0	%	Не изменяется
LD-53	0x9D35	Выход 5 набора контрольных данных	0,0–6553,5 %	0,0	%	Не изменяется
LD-54	0x9D36	Выход 6 набора контрольных данных	0,0–6553,5 %	0,0	%	Не изменяется
LD-55	0x9D37	Выход 7 набора контрольных данных	0,0–6553,5 %	0,0	%	Не изменяется
LD-56	0x9D38	Выход 8 набора контрольных данных	0,0–6553,5 %	0,0	%	Не изменяется
LD-57	0x9D39	Выход 9 набора контрольных данных	0,0–6553,5 %	0,0	%	Не изменяется
LD-58	0x9D3A	Выход 10 набора контрольных данных	0,0–6553,5 %	0,0	%	Не изменяется
LD-59	0x9D3B	Выход 11 набора контрольных данных	0,0–6553,5 %	0,0	%	Не изменяется
LD-60	0x9D3C	Выход 12 набора контрольных данных	0,0–6553,5 %	0,0	%	Не изменяется
LD-61	0x9D3D	Выход 13 набора контрольных данных	0,0–6553,5 %	0,0	%	Не изменяется
LD-62	0x9D3E	Выход 14 набора контрольных данных	0,0–6553,5 %	0,0	%	Не изменяется
LD-63	0x9D3F	Выход 15 набора контрольных данных	0,0–6553,5 %	0,0	%	Не изменяется
LD-64	0x9D40	Выход 16 набора контрольных данных	0,0–6553,5 %	0,0	%	Не изменяется
LD-65	0x9D41	Значение постоянной в о.е. 1	0,0–6553,5 %	0,0	%	Не изменяется
LD-66	0x9D42	Значение постоянной в о.е. 2	0,0–6553,5 %	0,0	%	Не изменяется
LD-67	0x9D43	Значение постоянной в о.е. 3	0,0–6553,5 %	0,0	%	Не изменяется
LD-68	0x9D44	Значение постоянной в о.е. 4	0,0–6553,5 %	0,0	%	Не изменяется
LD-69	0x9D45	Значение постоянной в о.е. 5	0,0–6553,5 %	0,0	%	Не изменяется
LD-70	0x9D46	Значение постоянной в о.е. 6	0,0–6553,5 %	0,0	%	Не изменяется
LD-71	0x9D47	Значение постоянной в о.е. 7	0,0–6553,5 %	0,0	%	Не изменяется

Параметр	Адрес	Наименование	Значения	По умолчанию	Ед.	Возможность изменения
LD-72	0x9D48	Значение постоянной в о.е. 8	0,0–6553,5 %	0,0	%	Не изменяется
LD-73	0x9D49	Значение постоянной в о.е. 9	0,0–6553,5 %	0,0	%	Не изменяется
LD-74	0x9D4A	Значение постоянной в о.е. 10	0,0–6553,5 %	0,0	%	Не изменяется
LD-75	0x9D4B	Значение постоянной в о.е. 11	0,0–6553,5 %	0,0	%	Не изменяется
LD-76	0x9D4C	Значение постоянной в о.е. 12	0,0–6553,5 %	0,0	%	Не изменяется
LD-77	0x9D4D	Значение постоянной в о.е. 13	0,0–6553,5 %	0,0	%	Не изменяется
LD-78	0x9D4E	Значение постоянной в о.е. 14	0,0–6553,5 %	0,0	%	Не изменяется
LD-79	0x9D4F	Значение постоянной в о.е. 15	0,0–6553,5 %	0,0	%	Не изменяется
LD-80	0x9D50	Значение постоянной в о.е. 16	0,0–6553,5 %	0,0	%	Не изменяется
LD-81	0x9D51	Значение постоянной в о.е. 17	0,0–6553,5 %	0,0	%	Не изменяется
LD-82	0x9D52	Значение постоянной в о.е. 18	0,0–6553,5 %	0,0	%	Не изменяется
LD-83	0x9D53	Значение постоянной в о.е. 19	0,0–6553,5 %	0,0	%	Не изменяется
LD-84	0x9D54	Значение постоянной в о.е. 20	0,0–6553,5 %	0,0	%	Не изменяется
LD-85	0x9D55	Значение постоянной в о.е. 21	0,0–6553,5 %	0,0	%	Не изменяется
LD-86	0x9D56	Смещение реверса	0,0–6553,5 %	0,0	%	Не изменяется
LD-87	0x9D57	Процент текущей длины относительно целевой длины	0,0–6553,5 %	0,0	%	Не изменяется
LD-88	0x9D58	Процент текущего значения подсчета относительно целевого значения подсчета	0,0–6553,5 %	0,0	%	Не изменяется
LD-89	0x9D59	Процент значения AO1, записанного через обмен данными	0,0–6553,5 %	0,0	%	Не изменяется
LD-90	0x9D5A	Процент значения AO2, записанного через обмен данными	0,0–6553,5 %	0,0	%	Не изменяется
LD-91	0x9D5B	Процент значения HDO, записанного через обмен данными	0,0–6553,5 %	0,0	%	Не изменяется
LD-92	0x9D5C	Значение тока указано с учетом максимального значения 1000 А в о.е.	0,0–6553,5 %	0,0	%	Не изменяется
LD-93	0x9D5D	Значение напряжения указано с учетом максимального значения 1000 В в о.е.	0,0–6553,5 %	0,0	%	Не изменяется
LD-94	0x9D5E	Выход абсолютного значения крутящего момента AO	0,0–6553,5 %	0,0	%	Не изменяется

Параметр	Адрес	Наименование	Значения	По умолчанию	Ед.	Возможность изменения
LD-95	0x9D5F	Выходной крутящий момент АО (-200,0 до +200,0 %)	0,0–6553,5 %	0,0	%	Не изменяется

19011712A00

Copyright © Shenzhen Inovance Technology Co., Ltd.

—

Shenzhen Inovance Technology Co., Ltd.

www.inovance.com

—

Адрес: Inovance Headquarters Tower, High-Tech Industrial Park, Guanlan Street, Longhua New District, Shenzhen

Тел.: (0755) 2979 9595 **Факс:** (0755) 2961 9897

—

Suzhou Inovance Technology Co., Ltd.

www.inovance.com

—

Адрес: No. 16 Youxiang Road, Yuexi Town, Wuzhong District, Suzhou 215104, P.R. China

Тел.: (0512) 6637 6666 **Факс:** (0512) 6285 6720